СОВРЕМЕНА МАКЕДОНСКА ОДБРАНА

Издавач:
МИНИСТЕРСТВО ЗА ОДБРАНА НА РЕПУБЛИКА МАКЕДОНИЈА

Адреса на Редакцијата:
Министерство за одбрана
Списание „СОВРЕМЕНА МАКЕДОНСКА ОДБРАНА“
ул. „Орце Николов“ бб 1000 Скопје
Телефони: 3282-418, 3282-299 и тел. факс 3113-527
Интернет адреса: WEB на Министерството за одбрана:www.morm.gov.mk, публикации, СОВРЕМЕНА МАКЕДОНСКА ОДБРАНА на македонски и на англиски јазик
Списанието излегува два пати годишно.
Цената на еден примерок е 70 денари.
Претплата за 2007 година изнесува 140 денари (плус поштенски трошоци).
Претплата за странство е двојно поголема (плус поштенски трошоци).

СОВРЕМЕНА МАКЕДОНСКА ОДБРАНА

ТЕОРЕТСКО СПИСАНИЕ НА МИНИСТЕРСТВОТО ЗА ОДБРАНА НА РМ

ИЗДАВАЧКИ СОВЕТ
Илјаз ХАЛИМИ, ***претседател***
проф. д-р *Трајан* ГОЦЕВСКИ
м-р Жанет РИСТОСКА
проф. д-р *Росе* СМИЛЕСКИ, *полковник*
проф. д-р *Митко* КОТОВЧЕВСКИ
проф. д-р *Марина* МИТРЕВСКА
Зоран ДИМОВ, *бригаден генерал*
д-р *Назми* МАЛИЌИ
д-р *Петар* АТАНАСОВ

УРЕДУВАЧКИ ОДБОР
проф. д-р *Трајан* ГОЦЕВСКИ
проф. д-р *Росе* СМИЛЕСКИ, *полковник*
проф. д-р *Митко* КОТОВЧЕВСКИ
м-р *Жанет* РИСТОСКА
проф. д-р *Зоран* НАЦЕВ
д-р *Оливер* БАКРЕСКИ

Главен и одговорен уредник: проф. д-р *Трајан* ГОЦЕВСКИ
Заменик главен уредник: проф. д-р *Росе* СМИЛЕСКИ, *полковник*
Технички уредник: *Билјана* ИВАНОВА
Компјутерска обработка: *Александар* АТАНАСОВ
Ликовно решение на корица: *Кочо* ФИДАНОВСКИ
Лектор: м-р *Жанет* РИСТОСКА

Печат: АД „Коста Абраш“ - Охрид

Сите права се резервирани
Се забранува репродуцирање на публикацијата и нејзините делови, како и нивно трансформирање во разни медиуми: електронски, магнетни ленти, механичко фотокопирање, снимање и друго, без писмено одобрение на издавачот и авторите.

All rights reserved
No part of this publication may be reproduced, stored in a retrieval system or transmitted in any form or by any means: electronic, electrostatic, magnetic tape, mechanical photocopying, recording or othewise, without permission in writing from the publisher and authors.

Според мислењето на Министерството за култура бр. 07-7144/2 од 27. 12. 1999 година, за списанието „СОВРЕМЕНА МАКЕДОНСКА ОДБРАНА“ се плаќа повластена даночна стапка.

СОДРЖИНА

1 *Општо-теоретски, доктринарно-стратегиски и други теми од областа на одбраната*

Билјана ВАНКОВСКА
ДЕМОКРАТИЈАТА И МИРОТ КАКО ОСПОРЕНИ КОНЦЕПТИ 9

Митко КОТОВЧЕВСКИ
ВОЈНИ ЗА РЕСУРСИ 25

Марина МИТРЕВСКА
ХУМАНА БЕЗБЕДНОСТ: ИДЕЈА ЗА БЕЗБЕДНОСТ НА ПОЕДИНЕЦОТ ВО ОПШТЕСТВОТО 41

2 *Геополитички, геостратегиски, военополитички и теми од меѓународен ангажман во областа на одбраната*

Оливер БАКРЕСКИ
КООРДИНАЦИЈА НА СИСТЕМОТ НА НАЦИОНАЛНА БЕЗБЕДНОСТ НА ГЕРМАНИЈА 53

Фросина ТАШЕВСКА-РЕМЕНСКИ
РЕГИОНАЛНИОТ БЕЗБЕДНОСЕН КОМПЛЕКС И ИСЛАМСКИОТ ФУНДАМЕНТАЛИЗАМ КАКО ЗАКАНА ЗА РЕГИОНАЛНАТА И ГЛОБАЛНАТА БЕЗБЕДНОСТ 69

Тања МИЛОШЕВСКА
БЕЗБЕДНОСНИ АСПЕКТИ НА ТРГОВИЈАТА СО ЛУЃЕ ВО ЈУГОИСТОЧНА ЕВРОПА 85

3 *Евроатлантски интеграции*

Стојан СЛАВЕСКИ
ТРАНСАТЛАНСКИТЕ ОДНОСИ И МАКЕДОНСКИТЕ АСПИРАЦИИ ЗА ЧЛЕНСТВО ВО НАТО И ВО ЕУ: КОМПЛЕМЕНТАРНОСТ ИЛИ КОМПЕТИТИВНОСТ? 101
Благоја МАРКОВСКИ
БЕЗБЕДНОСТА ВО ПРОЦЕСОТ НА ТРАНЗИЦИЈА 117

4 *Техничко-технолошки достигнувања, вооружување и опрема*

Ванчо КЕНКОВ
НОВИТЕ ТЕХНОЛОГИИ И НИВНАТА УПОТРЕБА ВО СОВРЕМЕНИТЕ ВОЈНИ 131
Цветан ГАВРОВСКИ, Јован НАУМОВСКИ
ЕЛЕКТРОНСКИ АЛАРМЕН ДОЗИМЕТАР ЗА ВОЕНИ ЦЕЛИ 143

5 *Странски автори*

Антон ГРИЗОЛД
ИНСТИТУЦИОНАЛИЗАЦИЈА НА ОБЕЗБЕДУВАЊЕТО НА МЕЃУНАРОДНАТА БЕЗБЕДНОСТ 151
Желимир КЕШЕТОВИЌ
КРИЗЕН МЕНАЏМЕНТ ВО СРБИЈА - СОСТОЈБИ И ПЕРСПЕКТИВИ 169

6 *Други рубрики од областа на безбедноста, одбраната и заштитата*

Методи ХАЏИ-ЈАНЕВ
РАЗБИРАЊЕТО НА СОВРЕМЕНИОТ ТЕРОРИЗАМ ПРЕКУ КОНЦЕПТОТ НА АЛ-КАЕДА....................185

7 *Прикази на книги, стручни трудови и др. од областа на одбраната*

Жанет РИСТОСКА
ПРИКАЗ кон книгата **„ПОЛИТИЧКИ СИСТЕМ“** од проф. д-р Билјана Ванковска....................201

Весна ТАСЕВСКА
ПРИКАЗ кон книгата **„ЕВРОПСКАТА УНИЈА НИЗ ПРИЗМАТА НА ЕВРОПСКАТА БЕЗБЕДНОСТ“** од д-р Трајан Гоцевски, д-р Оливер Бакрески и д-р Стојан Славевски....................207

Ванчо КЕНКОВ
ПРИКАЗ кон книгата **„ЕТИОЛОГИЈА НА ВООРУЖЕНИТЕ КОНФЛИКТИ“** од проф. д-р Митко Котовчевски....................211

ДЕМОКРАТИЈАТА И МИРОТ КАКО ОСПОРЕНИ КОНЦЕПТИ

Билјана ВАНКОВСКА
Филозофски факултет, Институт за одбранбени и мировни студии - Скопје

Апстракт: *И покрај тоа што е предмет на сериозна теориска критика, тезата за демократскиот мир или либералниот мир останува особено популарна во круговите на меѓународната политика, која смета дека воспоставувањето на либерален демократски поредок значи редукција на насилство и во внатрешните односи и во меѓународната сфера. Т.н. трет бран на демократијата (според Хантингтон) и особено стратегијата на извоз на демократија ја прават оваа теза дополнително провокативна. Елаборацијата содржана во овој текст се движи по две оски: најнапред, се прави обид за рационална анализа на либералната демократија која го надминува митот за демократијата, а со цел да се укаже на нејзиниот иманентен но ограничен потенцијал да го елиминира насилството во сите негови облици, т.е. да воспостави траен мир во Кантова смисла на зборот. Втората линија на анализа се однесува на концептот на мирот, кој е подеднакво оспорен концепт, но и концепт подложен на манипулација во современиот свет. Демистификацијата за тоа што навистина значат концептите демократија и мир е еден од најсигурните начини да се дојде до вистинската вредност на популарната теза за демократскиот мир.*

Клучни зборови: *мир, демократија, меѓународни односи, демократизација, конфликт*

DEMOCRACY AND PEACE AS CONTESTED CONCEPTS

Abstract: *Having been an object of serious theoretical critique, yet the thesis of democratic peace remains very popular in the circles of international politics, which favors the argument that liberal democracy by default means reduction of violence in all forms, both on an internal and on international scene. So-called third wave of democracy (according to Huntington), and especially the strategy of export of democracy make this thesis even more provocative. Elaboration in this article follows two axes: first, there is a theoretical attempt to analyze liberal beyond the dominant myth with a sole purpose to point out its limited capacity to eliminate violence in all its forms and to establish perpetual peace in Kantian sense of the*

word. The second line of analysis refers to the concept of peace, which is equally contested concept, which is often misused in manipulative purposes. Demystification of both concepts (democracy and peace) is one of the best ways to assess the genuine value of the democratic peace thesis.

Key words: *peace, democracy, international relations, democratization, conflict*

1. Либералната демократија: спој на спротивности

Тезата за демократскиот мир е предмет на сериозни научни критики, така што дури и нејзините најголеми поборници прават отстапки во однос на тврдењето дека токму демократијата е оној вистински и конечно пронајден лек за сите општествени болести и неправди во современиот свет. Сепак, надвор од академската заедница, во јавниот дискурс и во политичките кругови, сé уште доминира нормативниот (вредносниот) и некритички однос кон оваа теза. Таа е особено примамлива и наоѓа плодна почва кај земјите кои неодамна го напуштиле авторитарниот систем на владеење, или минале низ несреќите на внатрешни крвави конфликти. Имајќи предвид дека Македонија подеднакво ги има искусено и двете зла, се чини дека е повеќе од потребно да се одговори на прашањето за тоа колку демократијата е “ветената земја” во која конечно ќе се постигне ниво на мирно и праведно решавање на општествените конфликти. Земјата е сé уште во фаза на демократизација, т.е. фаза која и емпириски и теориски е утврдена како најризичен период во однос на можностите од избивање на насилни конфликти и/или употреба на политичко насилство, но додека минува низ детските болести, сепак, е нужно и воспоставување на реалистичен однос кон крајната цел - либералната демократија и евентуалниот влез во ЕУ.

Идејата за демократијата (поточно, либералната демократија) во современиот свет добива сила на морален и цивилизациски императив. Таа во себе апсорбира еден цел сплет на вредности, па најчесто (и сосема некритички) се поистоветува со идеалот на правдата, мирот, алтруизмот, човековите права и сл. Главниот проблем, меѓутоа, произлегува од фактот што демократијата е, во основа, оспорен концепт (contested concept). Не само што е можно да се изложат бројни дефиниции, кои нагласуваат едни или други аспекти на демократијата, туку истата може да се лоцира и остварува на различни нивоа, во самото општество и надвор од него. Историските, социо-економските и културните специфики овозможуваат појава на најразлични форми на демократско уредување, но во современиот свет доминира униформноста. Со други зборови, она што доминира е демократијата

од западен вид, либералната демократија. Овој вид на демократија и нејзините институции добиваат значење на парадигма, па и на задолжителен рецепт за оние држави кои се во фаза на консолидација или транзиција. Токму затоа, нужно е да се направи осврт на значењето на овој концепт, кој сé почесто влегува во вокабуларот на политичките елити, но и пошироката јавност, без притоа да се согледа иманентната контроверза содржана во самиот поим либерална демократија.

Модерниот облик на либерална демократија е производ на две историски тенденции, кои по некои точки се преклопуваат, а по други се во отворена тензија. Либералната демократија е спој на две идеологии - либерализмот и демократијата. Тие денес се сметаат за синоними, без притоа да се води сметка за степенот на нивната различност, па и некомпатибилост. Либерализмот е идеологија на приватната сопственост и на човекот сфатен како приватен сопственик. Според него, општествениот поредок треба да биде во функција на заштита на овие две вредности. Приватната сопственост се смета за главна претпоставка на човековата слобода. Според Норберто Бобио, либерализмот сфатен како економска теорија, заговара пазарно општество, а сфатен како политичка теорија тој бара држава која ќе управува што помалку (според формулата "минимална држава - максимална слобода").

Низ историјата либерализмот имал предност пред демократијата, односно слободата секогаш имала предност пред еднаквоста.[1] Карл *Шмит* јасно укажува на спротивните принципи на либерализмот и демократијата. Според него, ставајќи го главниот акцент на личните права, либерализмот го слабее чувството за заедница, што, пак, е суштинска претпоставка на демократијата. Демократијата е нужно облик на *кратос* (владеење), а не облик на ограничување на власта, што е, пак, главен акцент на либерализмот. Либерализмот ја дели власта, го атомизира политичкото тело и се обидува да ја неутрализира политиката, т.е. нејзиното влијание врз сферата на економијата и слободата на поединецот. Либерализмот става акцент на благосостојбата на поединците-сопственици, додека демократијата се залага за општо добро, еднаквост и социјална правда за сите.

Либералната идеја и демократијата се споиви, како комбинација на либералната идеја за ограничена влада во рамки на правото и демократскиот идеал за власт одговорна пред граѓаните, а преку слободни и фер

[1] Филип Лово, *Велике савремене демократије*, (Нови Сад: Издавачка књижара Зорана Стојановића, 1999): 44.

избори. Современата тензија меѓу либералната и демократската компонента во денешните системи е во нивните контрадикторни цели: либерализмот бара што ефикасни мерки за ограничување и контрола на власта, додека демократијата настојува да оствари широка политичка мобилизација и учество во донесувањето на најважните одлуки. Разликите, па дури и спротивставеноста на либерализмот и демократијата можеле да се согледаат уште при самиот чин на воспоставување на либералната држава, која значела негација на способноста на *демосот* (народот) да владее со себе и со јавните работи. Идеите кои докажувале дека практикувањето на власта од страна на народот е невозможно и кои затоа инсистирале на претставничката демократија, биле заложби за ограничување на моќта на демосот, па дури и негација на неговиот идентитет. Според некои автори, либералната демократија во последните два века дури не е ни претставничка демократија, туку е претставничка влада. Така, според *Парех*, „претставниците се избираат од народот, но еднаш избрани тие имаат слобода да ги управуваат јавните работи како што самите ќе одлучат. Овој многу ефикасен начин на издвојување на власта од влијанието на универзалното избирачко право, лежи во срцето на либералната демократија. Стриктно говорејќи, либералната демократија не е претставничка демократија, туку претставничка влада.“[2]

Државите кои се пример за развиени демократии, најнапред станале либерални, односно го вовеле претставничките институции („прва демократска револуција“). Дури подоцна тие станале и демократски, односно дошло до широката мобилизација и политичка еманципација на граѓаните (т.е. на работниците и жените). Дури оваа т.н. „втора демократска револуција“ го зголемила степенот на граѓанска партиципација во јавните работи, а концептот на граѓанство ги опфатил и економските, социјалните и политичките права. Втората револуција ја воведува димензијата на *социјална демократија*, но не како алтернатива (замена) за либералната претставничка демократија, туку како средство за нејзино продлабочување преку барања за социјалната правда.

Воведувањето на општото избирачкото право отвори и некои стари проблеми. Се покажа дека и современите демократиите се подложни на популизам и демагогија, злоупотреби од страна на елитите, особено преку масовните медиуми, пропагандни методи и сл. Политичките партии треба-

---

[2] Bhikhu Parekh, “The Cultural Particularity of Liberal Democracy” во David Held (ed.), *Prospects of Democracy*, (Cambridge: Polity Press, 1995): 165

ше да ги намалат овие проблеми. Како механизам за активна партиципација на граѓаните, тие требаше да создадат услови за широка дебата и за претставување на различните интереси. Но, во практиката тие станаа средства во рацете на моќните економски и социјални интереси и инструмент за доаѓање на власт преку избори. Растечката апатија и апстиненција на изборите, особено кај развиените демократии, им дава за право на некои автори да зборуваат за „демократија без народ“[3]. Но има и такви, како Алмонд и Верба, кои оваа појава ја сметаат за логична и нужна. За разлика од поборниците за т.н. активни граѓани, тие сметаат дека директната инволвираност во политиката, која станува извонредно динамична и сложена, е само губење на време. За нив, граѓанинот не е постојан туку потенцијален политички фактор, а негова главна задача е да помогне власта да се конституира преку изборите и таа да се држи одговорна за начинот на водење на општеството. Главен контролен механизам се изборите, на кои граѓаните повторно ќе се изјаснат колку се задоволни со таа политика. Според Алмонд и Верба, граѓаните, вообичаено се преокупирани со својот приватен живот и благосостојба. Оттука, главната мотивација на елитите добро да си ја вршат работата е да не ги „разбудат“ граѓаните, кои би станале активни само доколку нешто не е во ред.[4]

2. Нов предизвик: демократизација на демократијата

Теоретичарите на демократијата отворено зборуваат за нејзина длабока криза. Феноменот на тешко разочарување од политиката, политичката апатија и недоверба се предизвик дури и за земјите со долга демократска традиција. Разочарувањата од политиката датираат од крајот на 19 век, но дури од 20 век почнува теориската анализа на растечкиот јаз меѓу граѓаните и нивните политички претставници. Синдромот на одбивен однос кон политиката, Сартори го нарекува *политика на антиполитика*. Станува збор за реакција која се јавува одоздола како интелектуален приговор на несовршената стварност, а се манифестира низ т.н. „критицизам по секоја цена“[5]. Главните причини за појавата на овој феномен Сартори ги наоѓа во: а) растечкиот општествен негативизам кон постојните состојби; б)

---

[3] Robert M. Entman, *Democracy Without Citizens: Media and Decay of American Politics*, (Oxford: Oxford University Press, 1999).

[4] Gabriel Almond and Sidney Verba, *The Civic Culture. Political Attitudes and Democracy in Five Nations*, Princeton: Princeton University Press, 1963.

[5] Ѓовани Сартори, *Упоредни уставни инжењеринг*, (Београд: Филип Вишњиќ, 2003).

влијанието на телевизијата и другите медиуми, кои овозможуваат продор во сферите во кои се одвива политиката, покажујќи ја „бедата“ на политиката и политичарите; в) распадот или кризата на големите идеолошки филозофски системи, т.е. на оној „идеолошки цемент“ кој во минатото имал моќ да го обедини општеството околу некои стратегиски цели, вредности и визии; и г) растечката политичка корупција и нејзиниот продор дури и во демократската политика. Во однос на корупцијата, особено се посочува на кризата на етиката во сферата на јавните услуги, како и на присуството на сè поголеми финансиски средства во циркулација, а кои на разни начини вршат влијание врз водењето на политиката. Реакциите на незадоволната јавност се двојни: или станува збор за повлекување, апатија и неучествување (т.н. *деполитикализација*) или се претвора во активен отпор и освета. Според Сартори, апатичниот граѓанин ја прави политиката премногу лесна (т.е. им овозможува на елитите да владеат по своја волја и без контрола), додека активно осветољубивиот граѓанин ја прави многу тешка, па и дури и невозможна.

За тоа како граѓанинот да се направи пасивен, односно политиката да стане лесна за елитите, е централната теза на Маркузе.[6] Тој укажува дека во високо развиеното општество се креираат лажни потреби, кои ги интегрираат поединците во постоечкиот систем на производство и потрошувачка благодарение на влијанието на масовните медиуми, рекламите, индустрискиот менаџмент и современиот начин на размислување. Резултатот на тоа е т.н. едно-димензионален човек и еднодимензионален општествен универзум на мислење и однесување, во кој способноста за критичко размислување и опозиционерско однесување исчезнуваат. Потрошувачкото општество граѓанинот го претвора во консумер (потрошувач), кој слепо верува дека преку купување и стекнување на материјални добра (кои најчесто не му се ни потребни или заради кои влегува во еден вид на модерно ропство, преку долгогодишно отплаќање на кредити) може целосно да ја оствари својата среќа. Таквиот човек нема интерес за она што се случува во јавната сфера, бидејќи е фокусиран на трката со сличните на себе поединци, кои се посветени само на стекнување и трошење.

Ваквиот систем не би бил возможен доколку не би се потпирал на улогата на модерните медиуми. Техниките на рекламирање и јавно презентирање се толку софистицирани што можат да доведат до т.н. „перење на

[6] Herbert Marcuse, *One-Dimensional Man: Studies in the Ideology of Advanced Industrial Society*, Boston: Beacon Press, 2nd edition, 1991.

мозоци“ (brain-washing). Притоа, јавноста останува уверена дека одреден став кој ѝ бил наметнат (а за што таа не ни била свесна) е, всушност, оној нејзиниот, автентичниот и најдобриот. Во контекст на формирањето на јавното мислење, медиумите им го соопштуваат и објаснуваат светот на граѓаните и репродуцираат имиџ на современоста. Некои сметаат дека тие имаат моќ да го нарушат капацитетот за автономно дејствување и критичко размислување. Двајца влијателни автори (Едвард Херман и Ноам Чомски) зборуваат за т.н. *модел на пропаганда*.[7] Според него, демократските општества се служат со суптилни и ненасилни средства на контрола на јавноста. Или, како што вели Чомски, пропагандата за демократијата е исто што е заканата за тоталитарната држава.

Уште Винстон Черчил укажал дека демократијата е најлошиот облик на владеење, освен сите други кои биле испробани низ историјата. Со други зборови, либералната демократија претставува само најмало зло во еден општествен систем кој не умее да се ослободи од хиерархискиот принцип, елитизмот и авторитативната алокација на вредностите во општеството. Според Мухиќ, „политиката се открива како подрачје на специфично практично дејствување и облик на организирање на животот според клучните принципи на субординација и супремација, опфатени најпрецизно со поимот на хиерархијата...“[8] Хиерархијата не само што е содржина и супстанца на политиката, а во нејзиниот центар е власта, таа е и света и неприкосновена. За Дејвид Хјум ништо не е позапрепастувачко од леснотијата со која низ историјата се прифаќал фактот дека мнозинството е управувано од малкумина.

Не случајно сѐ уште една од највлијателните теории за политиката е дистрибутивната, т.е. теоријата за авторитативна алокација на вредностите. Таа настојува да даде одговор на прашањето *кој* добива *што*, *кога* и *како*.[9] Главна функција на политиката се гледа во распределбата на општествените вредности според дадени критериуми, и тоа од позиција на политички авторитет. Приказот на распределбата на вредностите може да се претстави во вид на пирамида на чиј врв стои елитата (или државата), или како алокација која е резултанта на судирите на групите, водени од своите интереси и законите на понудата и побарувачката. Обично се смета дека

---

[7] E. Herman and N. Chomsky, *Manufacturing Consent: the Political Economy of the Mass Media.* New York: Pantheon Books, 1988.

[8] Ферид Мухиќ, *Логос и/или хиерархија*, (Скопје: Аз-Буки, 2006): 15.

[9] Harold Lasswell, *Politics: Who Gets What, When and How,* (Peter Smith Publisher Inc., 1990)

општествените вредности и ресурси се недоволни да ги задоволат сите, па распределбата нужно се врши според политички механизми. Но, Ганди проблемот не го гледа во недостатокот на ресурси за задоволување на базичните потреби на луѓето, туку во бескрајната алчност да се поседува што повеќе. Општествените вредности се од најразличен вид: од материјални и базични, до културни и духовни. Всушност, политиката е постојана борба за наметнување на одредени вредности како доминантни или за располагање со нив. Дури и во најегалитарното општество може да се случи некои да бидат попривилегирани од другите, па затоа постојат стриктни критериуми за нивната распределба. Ова обично се претставува како театар, во кој само некои можат да седат во првиот ред или на балконот, додека другите мора да се задоволат со помалку атрактивните места. Низ историјата методите за алокација биле различни, а како критериуми се издвојувале потеклото, имотниот ценз, родовата или етничка припадност, хиерархиската позиција и сл. Во таа смисла, политиката нужно создава победници и губитници, но длабочината на јазот меѓу нив може да биде помал или поголем зависно од видот на политиката што се води. Значи, и најдемократската политика која ги почитува разликите во богатството и различната социјална позиција на членовите на заедницата, но се разликува од недемократската по тоа што води сметка за намалување на јазот, односно за почитување на минимумот на социо-економски и други права и на т.н. маргинализирани групи (сиромашните, невработените, хендикепираните, децата и сл.).

3. Демократски институции и/или демократска политика

Во антична Грција, лулката на демократијата, политиката (практиката) била поважна од институциите, додека денес процесот е обратен. Институциите на западната демократија се сметаат за основа од која треба да се создаде демократската политика. Во таа смисла, доминира и т.н. "прескриптивна демократија" (т.е. демократијата како рецепт), и која се сведува на инсталирање на демократски институции, без да се води сметка за тоа дали политиката што тие ја промовираат навистина се грижи за интересите на сите граѓани. Значењето на *демократските институции* се должи на фактот што од нив се очекува да ги исполнат неколку цели. Најнапред, тие би требале да овозможат политичка партиципација на граѓаните низ директни форми или на избори. Институциите, со својот процедурелен сплет на правила, овозможува избегнување на тиранијата на автократските владетели, но и на тиранијата на мнозинството (мајоризација). Конституирањето на институциите е резултат на отворен и фер натпревар за освојување на позициите на власта, врз основа на општото право на глас, што води кон отчетност на власта и до циркулација на елитите. И конечно,

тие претставуваат форум за рационална дискусија и за оптимално решавање на потенцијално конфликтните интереси.

Во брзањето демократијата да се инсталира на што поширок простор и за што пократок период, често се запаѓа во една суштинска грешка: се запоставува разликата меѓу демократските институции и демократската политика, т.е. демократијата се сведува на воспоставување на институции, а без постоење на демократска политика. Но, нивното разликување е од суштинско значење, особено затоа што демократијата е оспорен концепт.[10] Теориски и практично, е повеќе од потребно да се прави дистинкција помеѓу она што е формална (процедурална) и суштинска демократија. Формалната демократија се однесува на институциите, процедурите, правила и рутинската практика на демократските системи. Суштинската демократија се однесува на редистрибуцијата на моќта и власта, односно на степенот во кој индивидуата може да учествува во донесувањето на одлуките важни за неговиот живот. Според *Калдор* и *Вејвода*, суштинската демократија е процес кој постојано мора да се репродуцира; таа е начин на регулирање на односите на власта и моќта на таков начин кој ги максимизира можностите на индивидуите да влијаат врз условите во кои живеат, да учествуваат во нив и да влијаат на дебатите за клучните прашања што го засегаат општеството.[11]

3. Мирољубивиот и конфликтниот потенцијал на демократијата

Демократијата е политички концепт кој се однесува на уредувањето на општествената заедница преку партиципација и донесување на одлуки по пат на општоприфатени процедури од страна на припадниците на заедницата. Ненасилството е обележје на демократијата, затоа што таа всушност обезбедува артикулација на општествените конфликти и создава механизми за мирољубив натпревар на спротивставените интереси. Почитувањето на правилата на игра, и особено респектот за човековите права, се гаранција за легитимитетот на власта, т.е. на владеењето со согласност на оние со кои се

---

[10] Поимот суштински оспорен концепт се употребува за именување на проблематични ситуации, во кои на еден поим му се придава различно значење зависно од контекстот или сфаќањето на оној кој го употребува. Тоа се обично поими околу кои постои согласност во врска со нивната апстрактна суштина, но кои предизвикуваат бескрајни дебати, аргументации и несогласувања во моментот кога треба да се применат или препознаат во стварноста. За некои од нив (како што се, на пример, социјалната правда, морал, должност или уметност) дури и не е возможно да се утврдат точни емпириски показатели, па ни логички конструкции.

[11] Mary Kaldor and Ivan Vejvoda, *Democratization in Central and Eastern Europe*, (London&New York: Continuum, 2002):3-4.

владее. Демократијата се смета за средство за мирно решавање на општествените спротивности, но и за механизам кој обезбедува ненасилна смена на власта. Конфликтните барања и интереси на ривалските групи се решаваат преку примена на мнозинскиот принцип во донесувањето на одлуките или преку постигнување на консензус (постоење на механизми на споделување на власта, power-sharing, и поттикнување на консензсуална демократија). Демократиите го гарантираат корпусот на човекови, но и малцински права, преку уставот. Идејата на внатрешниот демократски мир се потпира на следната аргументација: бидејќи мирољубивите преговори се и достапни и имаат помала цена, остварувањето на целите по пат на востание или друг насилен вид се покажува како непрофитно и неразумно.

Демократијата која е на дело не е утопија, ниту конечно остварен рај ослободен од конфликти и неправди. Таа не го укинува постоењето на конфликтните интереси, исто онака како што и концептот на мирот не значи отсуство на конфликти, туку отсуство на насилство. Во тоа е и суштинската допирна точка меѓу овие концепти. Демократските држави се соочуваат со конфликти, како и сите други, што значи дека демократијата не е гаранција дека општеството нема да се соочи со некаков вид политичко незадоволство. Во основа, демократијата не го спречува изразувањето на незадоволството, туку го канализира и се справува со него на мирен начин. Затоа, демократиите почиваат на институции, а постојат и ресурси и флексибилност, за да во подолг рок конфликтите се изменаџираат на мирен начин.[12] Меѓутоа, инхерентниот потенцијал за конфликт се состои во отпорот кај оние на власт и оние кои поседуваат поголема економска моќ, а во врска со барањата поврзани со поправична редистрибуција на моќта и богатството. Очекувањата дека демократијата по себе претставува рај на социјална правда и еднаквост меѓу луѓето се рамни на илузија. Меѓутоа, она што демократијата (за разлика од автократскиот режим) може да го стори е да создаде рамки за дијалог, а непријателите да ги претвори во противници, а насилната борба за превласт во натпревар во рамки на правилата на играта (политика во границите на правото). Не е реалистична ни тезата дека демократиите се имуни на насилен конфликт, како што тоа добро го илустрираат примерите на Индија (со конфликтот во Кашмир) и Велика Британија (Северна Ирска). Во двата случаја, веќе долго време конфликтните ситуации се управуваат со еден вид прогласена или фактичка вонредна состојба, со значително воено присуство и/или ограничувања на граѓанските и политичките права.

---

[12] David Bloomfield and Ben Reilly (eds.), *Democracy and Deep-Rooted Conflict: Options for Negotiators,* (Stockholm: International IDEA, 1998): 13.

Во контекст на релацијата демократија - насилство мора да се има предвид дека варијаблите на конфликтот можат да бидат хетерогени, па затоа се истакнуваат две тврдења. Според едното, ако (потенцијалниот) вооружен конфликт извира од едно широко општествено движење кое бара редефинирање на она што го доживува како депривација (лишување) од економска и/или политичка природа кај мнозинството на популацијата, демократскиот систем ќе има чувство да одговори на таквите барања, што е рамно на превентивна акција. Но, другата страна на паричката е во следната ситуација: ако (потенцијалниот) вооружен конфликт потекнува од насилните настојувања на маргинални, но добро организирани групи, демократскиот режим нема да сака да одговори на нивните барања, а со тоа нема да може (сака) да го превенира насилниот конфликт. Всушност, на ваквите групи може да им оди на рака инхерентната неволност на демократијата да употребува репресивни мерки дури и спрема своите противници.

Тезата дека демократијата е многу значајна сила и претпоставка за воспоставување на мир во државите, но и во меѓународниот предок, најчесто се поврзува со името на Емануел Кант и неговото дело „За вечниот мир“ (од 1795 година). Тој го развива својот базичен аргумент на неколку нивоа. Прво, Кант укажува на природната тенденција државите да се организираат во вид на либерални републики, затоа што овој политички облик единствено обезбедува легитимитет за оние кои управуваат преку јавната поддршка што ја имаат за својата политика. Таквото сплотено и солидарно општество претставува брана и пред евентуални надворешни закани (т.е. може да се очекува заеднички отпор спрема секој кој би се обидел да ја загрози заедницата). Под поимот либерална република, всушност, се мисли на либерална политичка демократија.

Во поново време, на оваа линија на размислување оди и т.н. Англиска школа која зборува за постоење на силни и слаби држави. Силата или слабоста на државата зависи од нејзината способност да биде *легитимна*, т.е. да ужива општествена поддршка. Што поголема доверба и поддршка од граѓаните, толку помала потреба од употреба на репресија. Со други зборови, колку е една државна власт полегитимна, толку начините на нејзиното остварување се помирољубиви. Слабите држави, пак, соочувајќи се со сопствената немоќ да обезбедат поддршка и лојалност од населението, почнуваат сè повеќе се потпираат на репресивни методи. Зголемената употреба на закани и насилство дополнително ја слабее државата, бидејќи таа влегува во маѓепсан круг во кој проблемите ескалираат заедно со зголемената нелојалност на граѓаните кон државата. Најчесто, таквата држава завршува во состојба на хаос и станува пропаднатата држава или држава

во распад (failed state). Модерната и силна држава е во состојба да го заштитува правата и слободите на граѓаните, обезбедува економски развој и создава колективни добра, како резултат на широкиот општествен и политички консензус меѓу членовите на општеството. Општествениот консензус зависи од конкретните околности, односно може да биде заснован на различни решенија. На пример, постои значајна разлика меѓу улогата на државата во либерално општество засновано на филозофијата на laissez faire (односно на држава - „ноќен чувар" на капиталот, односно држава која не се меша во економските процеси и само ги обезбедува општите услови за слободен пазар) и улогата на т.н. „држава на благосостојба" (која става акцент на социјалната сигурност на граѓаните наспроти капиталот, односно презема мерки за делумно ограничување на безмислосните пазарни законитости). Во првиот случај, скоро и да не постои државна интервенција во сферата на економијата во полза на сиромашните граѓани, додека во другиот случај таа е видлива и во насока на обезбедување на одреден степен на социјалната правда.

2. Што е тоа мир?

Анализата на тезата за демократски мир се соочува со уште еден интелектуален и теориски предизвик: дефинирање на мирот. И во однос на овој поим се среќаваме со слични проблеми, како и во случајот на дефинирање на демократијата: дефинициите се бројни, од потесни кон пошироки, со акцентирање на едни или други содржини, и сл. Со други зборови, и мирот спаѓа во редот на оспорени концепти, а кои се во најширока употреба. Според Јан Оберг, мирот е категорија во постојана еволуција, која има различни значења и конотации зависно од културата, историските околности и општествената космологија.[13] Меѓу највлијателните сфаќања за мирот обично се наведуваат оние за базичните човекови потреби[14], за поистоветувањето на мирот со безбедноста (сигурноста) на поединецот, или сфаќањето за разликувањето на негативен и позитивен мир[15]. Во секој случај, станува збор за концепт кој никако не е еднодимензионален, и кој е толку сложен што едноставно бега од секаков обид за вкалупување во посебна дефиниција. Дури и ако во суштината на концептот на мирот се

---

[13] Jan Oberg, "What is Peace?", February 2007, (www.transnational.org/Resources_Treasures/2007/Oberg_PeaceSummarized.html)

[14] John Burton, *Conflict: Basic Human Needs,* (New York: St. Martins Press, 1990)

[15] Johan Galtung, *Peace By Peaceful Means: Peace, Conflict, Development and Civilization.* (Thousand Oaks: Sage Publications, 1996)

внесе идејата за севкупен развој на човековата личност, неговата среќа и благосотојба (на телото, умот и духот), сепак, во практиката е тешко да се утврди дали постои нешто од универзална важност што може да се примени на сите човечки суштества. На сфаќањето на благосостојбата и особено на среќата влијание имаат и социјалните, и културните, па и личните особености и склоности.

Она што е минимум заеднички именител, т.е. точка по која се сложуваат сите истражувачи на мирот и конфликтите се состои во тезата дека мирот и насилството се некомпатибилни. Со други зборови, вистински мир е само оној кој го исклучува насилството, дури и она кое би се употребило заради постигнување на мир. Мирот со мирни средства е суштината на концептот и почетна премиса, која понатаму успева да создаде премин од негативниот мир (како отсуство на насилство) до позитивен мир (како општествен амбиент во кој постојат услови за севкупен развој на човечкото суштество, општеството и животната средина). Ваквото сфаќање останува непроменето било да се работи за мирот во внатрешно-политичките и општествени релации, било да се работи за мир во меѓународните односи. Мирот највоопштено би требал да значи заштита на човечките суштества од насилство подеднакво на микро-мезо-макро-мега ниво[16], а парадигмата на развојот би требала да значи ослободување од мизерија и немаштина, во поглед на здравствената состојба тоа е ослободување од болести и воведување во состојба на здрав живот, додека парадигмата на човекови права значи ослободување/елиминирање на репресијата и воспоставување на човековата слобода. Можеби една од најважните забелешки кои се однесуваат на остварувањето на позитивниот мир е онаа дека мирот остварен само во рамките на една или повеќе држави не е вистински мир. За холистичкото сфаќање на мирот не е доволна во практика потврдената теза дека демократиите не војуваат меѓу себе. Многу е поважна другата страна на равенката, која вели дека демократиите не се ништо помалку воинствени од недемократиите кога станува збор за употреба на сила (војна, терор или санкции) против оние кои ги сметаат за недемократии. Додека една демократска влада може да биде чувствителна за благосостојбата и развојот на своите граѓани, таа може да применува поинакви аршини во однос на граѓаните на другите држави. Најдобар пример за таквото

[16] Со други зборови, станува збор за конфликтите меѓу поединците, општествата, државите и цивилизациите. (Johan Galtung, *Transcend and Transform: An Introduction to Conflict Work,* (London: Pluto Press, 2004).

себично однесување на демократските влади е воспоставувањето на неправедни правила во светската економија и размена, која сиромашните ги прави посиромашни, а побогатите - побогати.[17] Логиката на либерализмот во меѓународните економски односи доведува и до своевиден геноцид на цели популации, како што тоа го покажува непомагањето да се спречи ширењето на СИДА-та во некои африкански држави, а кое лесно може да се постигне со намалување на цената на медикаментите потребни за создавање на услови за раѓање на здрав пород.

Проблемот лежи во фактот што, за жал, она што ги води државите во нивната надворешна политика не е мирот на макро и мега-ниво, туку националниот интерес. Во меѓународните односи се уште владее Хобсијанскиот систем на ентитети водени од својот себичен (национален) интерес, а отсуството на централен авторитет кој би воспоставил фер правила на игра не само што не постои, туку е евидентна криза на системот на ООН без преседан во историјата. Идејата дека мирот на нацијата може да се обезбеди само преку членување во воени алијанси е длабоко вкоренета во се поголем број на држави, што најдобро е евидентирано од растечкото ниво на воени буџети за сметка на средствата употребени за социоекономски развој.

6. Наместо заклучок

Современиот свет, сепак, се соочува со еден парадокс: колку повеќе се зборува за демократија, толку таа станува ефемерна (особено во контекст на демократиите со атрибути). Дури и некои од најпознатите теоретичари на демократијата ја сметаат за недостижен идеал (Sartori), додека други укажуваат дека глобалното ширење на демократиите во светот не е ништо друго освен прилиферација на режими кои по пат на мимикрија себе си се прикажуваат и легитимираат како демократии. Истовремено, борбата за мир станува буквално борба, или поточно војна. Ретко која воена акција денес не се оправдува токму со повикување на желбата за мир (национален, регионален или глобален), така што слободно може да се заклучи дека воените конфликти се водат во име на највисоките вредности како што се мирот, човековите права и/или правдата. Во услови на такво енормно ширење на демократијата во глобални рамки, а доколку се постави знак на равенство меѓу демократијата и мирот, логично би било да се очекува невидено завладување на мирот во светски рамки. Сепак, на почетокот на 21-от век, светот не само што е далеку од Кантовиот идеал, туку на моменти наликува дека се приближува до нови апокалиптични сценарија.

---

[17] Chris Abbott et al, *Global Responses to Global Threats: Sustainable Security for 21st Century,* (Oxford: Oxford Research Group, 2006).

ЛИТЕРАТУРА

1. Abbott Chris et al, *Global Responses to Global Threats: Sustainable Security for 21st Century,* (Oxford: Oxford Research Group, 2006)
2. Almond Gabriel and Verba Sidney, *The Civic Culture. Political Attitudes and Democracy in Five Nations*, Princeton: Princeton University Press, 1963
3. Bloomfield David and Reilly Ben (eds.), *Democracy and Deep-Rooted Conflict: Options for Negotiators,* (Stockholm: International IDEA, 1998)
4. Burton John, *Conflict: Basic Human Needs,* (New York: St. Martins Press, 1990)
5. Entman M. Robert, *Democracy Without Citizens: Media and Decay of American Politics*, (Oxford: Oxford University Press, 1999).
6. Galtung Johan, *Transcend and Transform: An Introduction to Conflict Work*, (London: Pluto Press, 2004)
7. Galtung Johan, *Peace By Peaceful Means: Peace, Conflict, Development and Civilization*. (Thousand Oaks: Sage Publications, 1996)
8. Herman E. and Chomsky N., *Manufacturing Consent: the Political Economy of the Mass Media*. New York: Pantheon Books, 1988
9. Kaldor Mary and Vejvoda Ivan, *Democratization in Central and Eastern Europe*, (London&New York: Continuum, 2002)
10. Lasswell Harold, *Politics: Who Gets What, When and How,* (Peter Smith Publisher Inc., 1990)
11. Лово Филип, *Велике савремене демократије*, (Нови Сад: Издавачка књижара Зорана Стојановиќа, 1999)
12. Marcuse Herbert, *One-Dimensional Man: Studies in the Ideology of Advanced Industrial Society*, Boston: Beacon Press, 2nd edition, 1991
13. Мухиќ Ферид, *Логос и/или хиерархија*, (Скопје: Аз-Буки, 2006)
14. Oberg Jan, “What is Peace?”, (Lund: TFF, February 2007)
15. Parekh Bhikhu, “The Cultural Particularity of Liberal Democracy” vo David Held (ed.), *Prospects of Democracy,* (Cambridge: Polity Press, 1995)
16. Сартори Ѓовани, *Упоредни уставни инжењеринг*, (Београд: Филип Вишњиќ, 2003)

ВОЈНИ ЗА РЕСУРСИ

Митко КОТОВЧЕВСКИ,
Филозофски факултет, Институт за одбранбени и мировни студии-Скопје

Апстракт: *Наредните декади на новиот век во голема мера ќе ги одбележат војните за основните витални ресурси. Новите војни ќе дадат сериозен печат на глобалната безбедност, првенствено во регионите кои се богати со нафта, во регионите низ кои ќе поминуваат транзитните патишта на нафтата и околу пограничните зони на две или повеќе држави кои се лоцирани над исти басени со нафта (спорни извори и наоѓалишта на нафта).*
Во овие базбедносно сензитивни региони се очекува избувнување на серија нови конфликти или реактивирање на поранешните вооружени конфликти со тенденција да ги зафатат и регионите кои се наоѓаат во непосредното географско опкружување.
Сите индикатори одат во прилог на тврдењето дека дојде ерата на „војните за ресурси" која уште повеќе ќе кулминира во наредниот период. Споровите во овие релации ќе се мултиплицираат со што ќе се мултиплицираат и причините за нови потреси на меѓународната и воено - политичката ситуација во современата меѓународна заедница. Во тој контекст, конфликтите поврзани со виталните суровини во наредниот период ќе бидат се позачестени, односно неминовно че дојде до нивни мултиплицирање на глобално ниво. Во оваа студија е презентирана и новата географија на конфликтите карактеристични за новиот век.

Клучни зборови: *безбедност, војна, ресурси, нафта*

WARS FOR RESOURCES

Abstract*:* *The next decades of the new century will be marked by the wars for the basic resources. The new wars are going to put a serious spot on the global security, primarily in the oil rich regions, the regions of the oil transit route and around borderland of two or more states that are located in already mentioned regions.*
In those security sensitive regions we can expect a series of new conflicts or reactivation of the earlier armed conflicts with a possibility to inspire in the regions of the intimately geographical surrounding.
All indicators affirm the assumption that the era of the "wars for recourses" came. The conflicts in those relations are going to multiply, from where we can conclude also that the

reasons for new international, military and political vibrations are going to multiply. In that context, the conflicts connected with the vital recourses in the next period are going to be frequently, in other words the conflicts on the global level are going to multiply. In this study it will be present the new geography of the conflicts characteristically for the new century.

Key words: *security, war, resources, oil.*

1. Неизбежните географски ограничувања - генератори на нови конфликти и нестабилност

Интензивното исцрпување на нафтата во блиска иднина неминовно ќе предизвика целосна неупотребливост на постарите нафтени полиња, од аспект на нивната експлоатација. Тоа ќе предизвика нов бран на светски натпревар за нафта, кој ќе се насочи првенствено кон неколкуте дефинирани региони во светот кои содржат поголеми наоѓалишта на нафта. Овие региони, како и транзитните патишта за транспорт на нафтата до најодалечените пазари по автоматизам ќе попримат зголемено стратегиско значење. Во исто време, „црното злато“ и неговите коридори за овие региони ќе значат и влез во тајниот свет на валканите игри и комбинаторики на најмоќните сили во светот. Или уште попрецизно, тоа во голема мерка ќе ја зголеми нивната безбедносна сензитивност и ранливост на подолг период. Сите облици на конфронтации и разните влијанија на дестабилизирачките фактори во овие критични региони во голема мерка ќе го отежнат транспортот на нафтата и ќе предизвикаат надворешна интервенција. Во тој контекст, можноста за избувнување на нови конфликти ќе биде тесно поврзана со географската разместеност на нафтените наоѓалишта и со политичката состојба на основните региони - производители на нафта, како и на регионите преку кои ќе поминуваат транзитните патишта на нафтата - нафтоводите.

Од аспект на меѓународната безбедност најзначаен е фактот дека најголемите резерви на нафта се сконцентрирани во неколку производствени региони. Во суштина, и држави (Саудиска Арабија, Ирак, Обединети Арапски Емирате (ОАЕ), Кувајт, Иран, Венецуела, Русија, Мексико, САД, Либија, Кина, Нигерија, Норвешка и Обединетото Кралство - поседуваат не повеќе од 10% од ефективните светски наоѓалишта. Меѓу овие држави, поседувањето нафта е уште посилно концентрирано. Само петте водечки производители - Саудиска Арабија, Ирак, ОАЕ, Кувајт и Иран заедно поседуваат околу две третини од светските резерви.

Високата концентрација на нафтени наоѓалишта во неколкуте основни региони означува дека резервите на нафта во светот се тесно поврзани со политичките и социоекономските услови во една релативно мала група држави.

Во случај на избувнување на војна или определени политички несогласувања во тие држави „се отежнува светскиот проток на нафта со што останатиот дел од светот може да претрпи значителни економски потешкотии.“[1] Нафтениот удар што го потресе светот во периодот од 1973 до 1974 година предизвикан од арапското нафтено ембарго доведе до серија негативни последици предизвикани од вештачки предизвиканиот недостиг на нафта што кулминираше со продолжена економска рецесија.Новиот посериозен нафтен шок се случи и во периодот од 1979 до 1980 година после револуцијата во Иран. Тенденциите за нови нафтени шокови не само што не се прекинати туку можат уште пожестоко да се манифестираат и во наредниот период (примерот во Ирак после воената интервенција на САД недвосмислено потврдува дека на повидок е серија на нови нафтени удари во наредниот период). Оваа слика уште повеќе ја усложнува и фактот дека во повеќето од овие држави во „нафтената листа“ имаат претрпено определени војни и други вооружени судири и револуции во изминатите десет или дваесет години. Исто така, во некои од нив на повидок се крвави граѓански војни (Ирак), државни удари или воена интервенција (Иран) и други сериозни потреси.

Исто така, голем број од овие држави се исправени пред нови внатрешни и надворешни безбедносни предизвици и ризици од различна природа (посебно просторот на Ирак и Иран и нивното непосредно геостратегиско опкружување.).

Средниот Исток постанува епицентарот на сите несогласувања - зона во која се вкрстуваат геостратегиските, политичките и економските интереси на САД и на другите големи сили кои се позиционираат за „новите игри на XIX век“.

Исто така, неоспорен е фактот дека многу е голем бројот на водечките производители на нафта кои се лоцирани во овој нестабилен и ризичен регион. Оваа состојба исто така претставува сериозна причина која ги загрижува лидерите на основните држави кои се јавуваат во улога на увозници на нафтата. Во овие држави и во изминатиот период според откривањето на нафтата) беснееја определени внатрешни политички и етнички противречности, како и историска поделеност помеѓу муслиманските групи на Шиитите и Сунитите, верска нетрпеливост која денес кулминира во граѓанска војна во Ирак. Со започнувањето на извозот на нафтата нивните меѓусебни разлики уште повеќе се зголемија од распламтените несогласувања околу сопственоста на

[1] Види поопширно: Edward R. Frigol и Philip H. Trezise, Oil Security: Retrospect and Prospekt, Washington, D.C.: Brooicihgs Instituions, 1993.

нафтените полиња и од распределбата на доходот од извозот на нафтата. Нафтата само го засили огнот на конфликтите во овој регион со богата конфликтна традиција и историја, Старо - новото „буре со барут“ почна уште повеќе да се вжештува во последните години со новиот ударен бран на зголемениот исламски фундаментализам, долготрајното управување на авторитарните режими и длабокото незадоволство (на многу Арапи) од односот на Израел кон Палестинците.“[2]

Со тоа што Средниот Исток стануваше арена на судири која ја збогатуваа и манифестираните социјални и политички недоразбирања кои влијаеа „општествените тектонски пореметувања“ да се зајакнуваат, државите консументи беа принудени да бараат излезни решенија со кои ќе ја намалат нафтената зависност од регионот на Персискиот Залив. Овие состојби го иницираа позабрзаното активирање на нафтените резерви во Северното Море и Северниот Пол во седумдесеттите години на минатиот век, како и создавањето на нови производствени бази во Африка, Латинска Америка и Каспискиот регион. „Завртувањето“ на САД во тоа време кон новите алтернативни снабдувачи со нафта - првенствено кон Венецуела, Африка (15% од целокупниот увоз на нафта) и други, се покажа дека никаде во светот не постои гаранција дека и новите извори на нафта - државите во кои тие се лоцирани, ќе бидат оставени по страна од определени конфликти и несогласувања.

Во изминатите години на пример, во Колумбија и Нигерија имаше внатрешни тензии, додека Венецуела со новата политика станува посебна приказна каде што САД сè повеќе ги губат своите позиции и своето гарантирано снабдување со нафта и од овој регион.

Каспискиот регион во поново време не е ништо постабилен од Персискиот Залив. За таа цел, најоптимална варијанта на државите - големи увознички на нафта е да изградат флексибилен модел кој ќе им овозможи брз премин во снабдувањето од еден на друг извозник на нафта во случај на ненадејно избувнување на економска криза во определениот регион. Но, и оваа варијанта не е целосно сигурна бидејќи сè помал е бројот на држви богати со нафта во кои не е присутна опасноста или потенцијалната замена од ненадејно пламнување на нови или активирање на старите конфликти. Но, и покрај сите овие „алтернативи“, државите - големи потрошувачи на нафта ќе мора да сметаат и на релативно несигурните доставувачи лоцирани во кризните региони - Персискиот Залив, Каспискиот Басен, Латинска Америка и Африка.

---

[2] Види поопширно: Gary G. Sick и Lowrence G. Potter, eds., The Persian Gulf at the Millenium, New York: St.Martihas Press,1997.

Тие ќе бидат приморани мошне сериозно и одблизу да го следат развојот на политичките настани и безбедносната состојба во клучните држави богати со нафта и да интервенираат (веќе почнаа тоа се поотворено да го прават) во случај кога некои локални или регионални недоразбирања или турбуленции ќе се заканат да го влошат или оневозможат безбедниот транспорт на нафтата преку безбедносно трусните подрачја.

Истите прогнози се проектираат и за регионите кои немаат значителни резерви на нафта, но кои со својата геостратегиско - комуникациска позиционираност се клучни за транспортот на нафтата - со танкери или преку нафтоводи. Неколкуте такви региони - Хормускиот Премин, Црвеното Море, Јужнокинеското Море и Транскавказјето се наоѓаат во непосредна близина (во непосредното безбедносно опкружување) или вклучуваат области во кои честопати избувнуваат определени конфликти, така што брзо може да се претворат во објект на продолжени притисоци и пречки од страна на државите корисници на овие витални ресурси. Во овој контекст, најзначајни се шесте „светски транзитни делови“ за кои се претпоставува дека во определени ситуации можат да бидат затворени. Во оваа „транзитна листа“ влегуваат „Хормускиот Премин (Персискиот залив), преминот Малака (Индискиот Океан и Јужнокинеското Море), Бабелмандебешкиот Премин (на излезот на Црвеното Море), Суецкиот канал и нафтоводот во Сумед (Црвено Море со Средоземно Море), Босфорот - турските премини (Средоземно со Црно Море), и Панамскиот Канал (Атланскиот Океан и Карибите со Тихиот Океан).[3]

Осигурувањето на безбеден транспорт на нафтата преку овие „критични точки“ неминовно се издигнува како прашање со голема важност за стратегиските интереси за државите увознички на нафта, (приоритетна национална цел и интерес), посебно за САД и за Јапонија.

Во овие „енергетски игри без граници“ сè поизвесно станува дека секој обид да се попречи транспортот на нафтата од некоја „непријателска настроена сила“, неминовно ќе предизвика жесток воен одговор од страна на САД, како и на другите големи сили кои ќе бидат директно загрозени од таквиот потег на соодветната држава. Потенцијално - загрозените држави како одговор на заканите од овој вид ја зголемуваат својата борбена подготвеност и капацитет за изведување на военопоморски операции во овие области.

Исто така, вооружениот конфликт е можен во ситуации кога постои оспорување на граничните зони или водените пространства најверојатно богати со големи резерви нафта. Огромни наоѓалишта на нафта се откриени

[3] Извор: департмент за енергетски ресурси на САД. „Најоптоварените светски транзитни точки при преносот на нафта“, август,1999.

во недефинираните погранични зони со лошо исцртани или оспорувани граници или, пак, во оспоруваните поморски и океански региони (примерот на Саудиска Арабија со соседните држави, Персискиот Залив, Каспиското Море, Црвеното Море и Јужнокинеското Море). Значењето на овие региони во наредниот период уште повеќе ќе се зголемува во зависност од зголемувањето на побарувачката на нафта во светот, како и со исцрпувањето на достапните наоѓалишта на нафта. Овие нови глобални трендови продуцирани врз ресурни основи во голема мерка ќе ја зголемат можноста од предизвикување на несогласувања и конфликти помеѓу државите кои манифестираат претензии кон една иста територија и кои се стремат да извлечат максимална економска добивка од истата, преку експлоатирањето на нејзините витални суровини. Во најголемиот број случаи, овие спорови ќе се водат само од директно засегнатите страни, но не е искоренета можноста од нивна ескалација и вклучувањеи на надворешни сили, посебно ако влоговите во овие „ресурсни игри" се многу високи со конфликтот помеѓу Иран и Кувајт.).

Во иднина, не е исклучена можноста од слична интервенција и во Каспискиот Регион и Јужнокинеското Море. Заклучокот, односно оваа константација логично произлегува од фактот дека и во двата региони егзистираат спорови поврзани со правото на сопственост на водните економски зони во кои како заеднички именител повторно се појавува нафтата.

Во Каспискиот Басен, пет држави континуирано си го оспоруваат правото на сопственост, односно поморските граници - Азербејџан, Иран, Казахстан, Русија и Туркменистан, со несебична помош и поддршка и од нивните странски ментори и големите мултинационални нафтени компании.

Во Јужнокинеското Море, дури седум држави - Брунеј, Кина, Индонезија, Малезија, Филипини, Тајван и Виетнам повеќе или помалку се вовлечени во идентичен спор. Избувнувањето на едно посериозно насилство во кое се вмешани виталните интереси на многу нации и држави и може да предизвика интервенција на САД и на другите држави - увозници на нафта. Конфликтот од овој вид и евентуалната вооружена интервенција може да ескалира и во голема мерка да го загрози регионалниот и светскиот мир и безбедност. На глобалната сцена во иднина ќе се случуваат сè повеќе и повеќе конфликти чиј суштински мотив ќе биде нафтата и нејзиниот безбеден транспорт до крајните корисници.

2. Спорните извори и наоѓалишта - причина за нови вооружени конфликти

Опасностите од започнување нови вооружени конфликти во овие региони се мултиплицираат, само не од намалувањето на виталните суровини („најважното нешто"), туку и од постоењето на уште еден суштински проблем поврзан со светските ресурси.

Опасниот и сериозен проблем произлегува од самата позиционираност на клучните извори и наоѓалишта на „најважните нешта" чија сопственост ја споделуваат две или повеќе нации, односно нивната лоцираност во спорните гранични зони или во некоја водено-поморска значајна економска зона.

Државите, обично практикуваат да ги користат за задоволување на своите потреби од суровини, што се наоѓаат во рамките на нивните граници. Со исцрпување на нивните резерви, владите на одделни држави се обидуваат да го зголемат својот пристап до наоѓалиштата, кои се наоѓаат во деловите на спорната територија, со што го трасираат и патот за започнување на вооружен конфликт со соседните држави. Овие „кризни сценарија" не се исклучени кога помеѓу државите-потенцијални страни во конфликтот дотогаш владееле коректни и пријателски односи, а уште повеќе кога конфликтот може да избувне во контекст на претходно егзистирање на состојбата на непријателство, како во случаите на некои делови од Африка и Средниот Исток. Конфликтите поврзани со оспоруваните извори на витални суровини често пати, можат да ескалираат во насилство и да се трансформираат во вооружени конфликти со различни нивоа на интензитет и траење.

Во овој контекст, причини за безредија и разни типови конфликти може да бидат споровите за ресурси од различна природа.

Споровите можат да избувнат заради разместеноста на еден конкретен извор на ресурси, кој зафаќа делови од територијата на неколку одделни држави, како што може да биде случајот со некоја голема река или со некој подземен нафтен басен и слично. На пример, реката Нил поминува преку девет држави, реката Меконг преку пет, а реката Еуфрат преку три држави. Државите, кои се наоѓаат на просторот на горниот тек на овие реки секогаш се во позиција да го контролираат водниот тек на реките по нивниот долен тек. Конфликтот во овие случаи може да настане кога државите по горното течение ја користат својата географска позиционираност и го зголемуваат количеството на вода за своите потреби за сметка на државните лоцирани во долното течение на „спорната река".

Идентична е и ситуацијата кога некој голем нафтен басен се простира на територијата на две или повеќе држави. Конфликтот настанува кога една од државите почнува да експлоатира несразмерно поголеми количества нафта од општите нафтени резерви. Крајниот резултат на овие „нафтени игри" може

да се манифестира со драстично намалување на нафтените добивки на втората држава, со што се трасира и патот на идниот конфликт. (пр. проблемот помеѓу Ирак и Кувајт кон крајот на осумдесеттите години на минатиот век, проблемот помеѓу Саудиска Арабија и Јемен околу Рубал Кајли и други).

Вториот основен вид конфликти во овој контекст е поврзан со појавувањето на претензии околу водните реони богати со енергетски и минерални ресурси. Проблемите од овој вид испливуваат на површина во ситуации кога неколку држави се граничат со море заобиколено од копното (пр. Касписко Море) или некое друго водено пространство со недоволно јасно прецизно дефинирани и утврдени граници кои секогаш една од државите ги порекнува (карактеристичен е и случакот помеѓу Грција и Турција кој често пати доведува до поморски и воздушни инциденти). Исто така, одличен пример во оваа сфера претставува и состојбата во Јужнокинеското море каде што седум држави - Брунеи, Кина, Индонезија, Малезија, Филипините, Тајван и Виетнам манифестираат претензии кон големите водени пространства.

Третиот вид конфликти можат да бидат продуцирани од пристапот до големите водени пространства, како што се Персискиот Залив или Суецкиот Канал, кои се мошне значајни за транспортот на основните суровини. Најголемиот процент од дневната светска потрошувачка на нафта се пренесува со танкери кои пловат од Персискиот Залив до пристаништата во Европа, Јужна и Северна Америка и Јапонија. Често пати танкерите поминуваат покрај тесните и „оградени" со копно пространство какви што се Хормускиот Премин на почетокот на Персискиот Залив, преминот Малака (помеѓу Индонезија и Малезија или Црвенот Море. Слободниот премин - комуникации за безбедна пловидба на танкерите преку овие води е од непроценливо значење за овозможување на протокот на суровини. Основните државни увозници секогаш се против решенијата на локалните власти да ги затворат овие патишта или да го ограничат пристапот до нив.

Нафтоводите и гасоводите, посебно нивните траси кои поминуваат преку регионите со отворени и нестивнати недоразбирања и конфликти, претставуваат дел од проблемот, поврзани со транспортот на виталните ресурси до нивните крајни дестинации.

3. Продуцирање конфликтен амбиент

Континуираното и големо влијание на еден од претходно презентираните фактори - незапирливото драстично зголемување на светските побарувања, појавата на значителен недостиг на ресурси и мултиплицирањето на споровите за правото на сопственост и нивна експлоатација, најверојатно ќе ги мултициплира причините за нови потреси на меѓународната ситуација на повеќе сегменти. Актуелноста на влијанието на првите два фактори неминовно

ќе го забрза и ќе го засили натпреварот помеѓу одделните држави за достапност до виталните стратегиски суровини. Влијанието на третиот фацтор, кое не е целосно изолирано од потресите предизвикани од дејството на претходните два фактори, неминовно ќе се трансформира во причина, односно сериозна закана која ќе продуцира нови недоразбирања и конфликти. Исто така, секој од овие фактори паралелно ќе го засили дестабилизирачкото влијание на другите два фактори: Всушност, со зголемувањето на консумацијата на ресурсите побрзо ќе се појави недостиг од истите и помеѓу владите ќе се наметне силен притисок за позабрзано разрешување на овие сериозни проблеми. Од своја страна, оваа ситуација ќе ги натера одделните држави се почесто да се насочуваат кон најголема можна контрола врз спорните извори на ресурси со што уште повеќе ќе се зголеми опасноста од избувнување на конфликти помеѓу државите, кои ги споделуваат, или заедно манифестираат определени претензии спрема конкретниот извор (и) на ресурси.

Според сегашните прогнози, поголемиот број од овие „конфликти за ресурси" ќе се разрешуваат без примена на воена сила со постигнување на определена согласност помеѓу одделните нации. Поголем број од државите би ја прифатиле оваа релативно посигурна и релативно поевтина варијанта, само под услов да им се осигури значителен дел од ресурните богатства. Но, во определени ситуации кога виталните суровини ќе имаат пресудно влијание за опстанокот, односно опстојувањето на нацијата или за нејзиниот економска благосостојба и просперитет, тогаш компромисот ќе биде невозможен, односно незамислив, бидејќи директно и суштински ќе влијае врз националните цели и интереси на државите „гладни за суровини". На пример, ќе биде многу тешко САД лесно да дозволат некоја за нив непријателска или ривалска сила да ја преземе контролата врз Персискиот Залив, како што ќе биде многу неверојатно Египет да дозволи Судан или Етиопија да обезбедат контрола врз реката Нил. Во ситуации од овој стратегиски вид, прашањата поврзани со националната безбедност ќе добијат приоритет во однос на постигнувањето на договори коишто може да бидат насочени против националните цели и интереси.

Состојбите на светскиот пазар, односно определените економски трендови кои влијаат врз постигнување на енормно високи цени на определени суровини, во голема мера можат да ја зголемат веројатноста од избувнување на слични конфликти. Во оваа ситуација, односно во таков економски амбиент на светско ниво, ниту една од државите - претенденти за контрола на овие вредни ресурси не ќе сака да ја изгуби контролата врз нив.

Во оваа насока можеме да го потенцираме примерот со ДР Конго (поранешен Заир), каде некои внатрешни групи и определен број странски сили се борат за контрола врз „многу доходовните наоѓалишта на злато и сребро кои се наоѓаат во јужниот и западниот дел". Слична е состојбата и со

Сиера Леоне каде што на „удар“ се наоѓаат богатите наоѓалишта на дијаманти.

Овој вид конфликти најчесто пламнуваат во сиромашните и недоволно развиени држави, кои се најголеми жртви и кои во континуитет ги плаќаат сметките за алчните експлоататорски игри низ историјата.

Опасностите од внатрешен конфликт - граѓански конфликти врз ресурсна основа уште повеќе ќе се засилува од нараснатите поделби помеѓу сиромашните и богатите во голем број од државите во развој, феномен кои често пати се потенцира како резултат од глобализацијата. На социјалните слоеви и поединци на дното на економската скала состојбата драстично им се усложнува, тие се потешко обезбедуваат пристап до основните суровини за егзистенција - храна, питка вода и слично, односно сиромашните навлегуваат во пеколот, кој се манифестира преку безизлезната и многу сложена ситуација.

Овој амбиент претставува идеална основа за отворено настапување и дејствување на разни демагози, екстремисти, фундаметалисти и други екстремно радикални структури. Новите „заштитници“ ќе им нудат излез од безизлезната состојба, ќе ги сепарираат, конфронтираат и ќе ги насочуваат кон отворен бунт или етничка поделба како гаранција нивните страдања ќе бидат олеснети или елиминирани.[4]

Според анализите на Институтот за национална безбедност на САД од 1999 година „економската конкурентска способност не е единствена и иста за сите држави“.... Тоа ја зголемува опасноста од „глобализациската дупка“ помеѓу победителите и победените.... Раководството на државата - губитник, често пати ја префрла вината за економските проблеми врз надворешните сили или внатрешните политичари, кои што не ја поседуваат поддршката на поголем дел од општеството. Некои предизвикуваат криза за да го одвлечат вниманието од проблемите како што се невработеноста и гладот.“[5] Овие опасности во наредниот период уште повеќе ќе се заоструваат и заради притисоците од страна на фондовите за меѓународни заеми насочени кон владите на земјите во развој да ги укинат субвенците за храна, вода и други основни суровини (преку приватизација и нови такси на водоводните мрежи и слично). Ова се мошне поучни примери за влијанието на пазарните интереси и глобализацијата (кои во определени ситуации можат да помогнат да се избегне користењето сила при појавата од недостиг на

[4] Види поопширно: Ian Fisher и Hormitsu Ohishi, „Many Armies Ravage Rich Land in the First World War of Africa“, New York Times, 6 февруари, 2000.

[5] Види поопширно: Ian Fisher и Hormitsu Ohishi, „Many Armies Ravage Rich Land in the First World War of Africa“, New York Times, 6 февруари, 2000.

ресурси), како генератори на спорови поврзани со пристапот до крајно неопходни ресурси кои можат да доведат до вооружени конфликти. „Нерамномерниот развој“ и локалната сиромаштија предизвикана од глобални причини, се редуцира до запознавање на јавноста со проблемите на гладот и прераспределбата на резервите од храна. Таквиот тип на претставување на работите ја смирува и приспива совеста, наместо како што би требало да биде, да ја зголеми загриженоста и да ги засили сомневањата, едноставно заради фактот дека претставувањето на падот и сиромаштијата се надополнува со ексклузивни филмски материјали во кои кадрите се фокусираат на вагоните полни со храна доставена од преполнетите европски и американски амбари и складови. Наместо да се објаснат системските глобални причини за сиромаштијата - темпирана бомба за продуцирање на многу видови конфликти, на општествената јавност ѝ се фрла „пепел во очи“ преку спектаклите на давање глобална помош, чии што ефекти се случајно избрани, додека во суштина, вистинската генеза на проблемите повеќестрано се затскрива под превезот на нивната „хуманост и солидарност“.

Во суштина, проблемите и судирите од овој вид во земјите - жртви на глобализацијата може да ескалираат во внатрешна борба за контрола на определен ресурси, територијален конфликт околу некоја оспорувана гранична или некоја значајна економска зона, поморски спор за некој важен поморски пат или во локалната борба за власт во регионите кои се богати со големи наоѓалишта на основни ресурси како што се Персискиот Залив и Каспиското Море.

Без разлика каква форма ќе попримат овие судири, тие точно може да се оквалификуваат како „војни за ресурси - конфликти кои во голем степен орбитираат околу истражувањето и поседувањето (располагањето) со овие крајно важни суровини“.[6]

Терминот „војни за ресурси“ беше искористен и од генералот Алегзандер М. Хејг - помладиот, поранешен главен командант на НАТО во декларацијата презентирана во подкомисијата на Сенатската комисија за внатрешните и островските прашања. Тој тврдеше дека агресивното раздвижување на војските од страна на СССР во Авганистан, Средниот Исток и Африка има за цел попречување на пристапот на САД до виталните суровини (нешто што денес САД почнуваат да го практикуваат со нивното

[6] Забелешка: за прв пат овој термин беше употребен во „Resourse Wars“, Happers, јануари 1980, стр.20 - 23.

масовно присуство во овие региони). Во оваа прилика Хејг изјави дека „дојде ерата на војните за ресурси“.[7]

Воената историја ја одбележува и долгиот список на војни за ресурси чии корени можеме да ги бараме уште во времето на најраните цивилизации. Дури и првичните основни причини за отпочнување на првите конфликти во историјата на цивилизациите неизбежно се поврзани со суровините неопходни за опстанок на нашите „благородни дивјаци“ - борба за пасишта, ловишта, земја, вода итн. После крајот на Втората светска војна, незапирливиот стремеж за ресурси привремено, но и привидно беше засенет од неодложните политички и идеолошки цели на САД, ривалството со СССР. Но и во периодот на т.н. „студена војна“ зад завесите на идеолошката конфронтација помеѓу тогашните суперсили секогаш се криеше новото глобално позиционирање за освојување на нови сфери на влијанија суштински поврзани со нивната геостратегиска положба, но и со нивното богатство на витални суровини.

„Гладот за суровини“ во современиот свет не само што не исчезна, туку напротив, тој уште повеќе се засили и достигна уште поголеми размери и нескротливост на главните играчи во нивната потрага по „најважните нешта“.

Во светлината на овие анализи можеме да промовираме една нова закономерност која ќе биде мошне изразена во наредниот период. Основните премиси на новата закономерност ќе бидат следните: Растечко значење на економската моќ врз политиката за безбедност на определените држави, зголемувањето на светската побарувачка за ресурси, зголемување на веројатноста од појавата на недостиг на ресурси и егзистирањето на мноштво спорови заради „докажувањето“ на правото за сопственост.

Резултанта на меѓусебното, длабоко испреплетено дејствување и влијание не сите презентирани премиси - фактори, ќе претставува нова закономерност, според **која конфликтите поврзани со виталните суровини во наредниот период ќе бидат се позачестени, односно неминовно ќе дојде до нивно мултиплицирање на глобално ниво.**

Со новата презентирана закономерност во ниту еден случај не се исцрпуваат сите „конфликти алтернативи“ во современиот свет: Натпреварот за ресурси не е и не може да биде единствената причина за избувнување на конфликти во текот на XIX век. Етничката омраза и нетрпеливоста, економската неправда, политичкиот натпревар и други глобални закани (нивниот спектар сѐ повеќе се проширува), исто така ќе претставуваат сериозни

---

[7] Подготвено според изјавата (ксфокопија) од 18.септември 1980 год.

поттикнувачи и акцелератори на конфликти и манифестирање на насилство. Овој спектар на фактори кои егзистираат на современата меѓународна заедница сè почесто ќе се спојуваат со споровите за правото на сопственост или за пристап до виталните суровини со што во голема мерка ќе ја збогатуваат светската карта на конфликти со нови и нови конфликти, првенствено во идните, новопроектирани кризни региони на светот. Колку повеќе ќе егзистираат политичките и религиозните поделби помеѓу две држави или општества, толку повеќе ќе се зголемува веројатноста тие да започнат да војуваат помеѓу себе, посебно ако едната држава верува дека другата ѝ ги загрозува виталните резерви на вода, храна или енергија. **Во сите идни конфликти, ресурсните конфронтации ќе претставуваат дополнителен мотив и огромна потенцијална конфликтна енергија за нивно брзо започнување и ескалација.**

4. Новата географија на конфликтите во новиот век

Сите современи сценарија за избувнување на конфликти од Персискиот Залив и Каспиското Море до Сиера Леоне и Борнео, претставуваат дел од еден поголем, а меѓусебно поврзан геополитички систем, а не настани кои меѓусебно се изолирани и неповрзани. Во суштина, војните за ресурси по Студената војна не се хаотични, меѓусебно неповрзани настани, туку тие се дел од еден поголем меѓусебно поврзан геополитички систем.

Ако во изминатиот период меѓународните конфликти, во основа имаа политички и идеолошки предзнак, во иднина војните ќе се водат за контрола и поседување на значајните економски суровини, посебно за ресурси неопходни за развој на современите индустриски општества. Во овој нов светски натпревар за ресурси најважно место зазема нафтата, која најповеќе може да предизвикува започнување на конфликти помеѓу две или повеќе држави во XXI век.

За разлика од останатите стратегиски суровини, нафтата се карактеризира со тоа што игра основна улога во светската економија и со нејзината „способност“ да предизвика големи конфликти со несогледливи последици. Денес, нити едно силно индустриско општество не може успешно да функционира и егзистира без поседување значителни резерви на нафта. Секоја сериозна закана врз обезбедувањето и поседувањето на овој ресурс може да претставува причина за појава на криза, а во крајна инстанца да доведе и до примена на воена сила. Дејства од овој вид може да има во секој поголем регион богат со нафта, вклучувајќи го и Средниот Исток и Каспискиот Басен.

Помали, но не и помалку опасни вооружени конфликти поврзани со нафтата може да избувнат кога определени држави се борат да ја добијат или да ја зачуваат контролата на богатите со ресурси гранични територии и значајните поморски економски зони. Во овој контекст, значајно е да

константираме дека големите или малите конфликти поврзани со нафтата во наредните декади ќе претставуваат важен сегмент од меѓународната безбедност. Генерално, војните за ресурси во наредниот период ќе се претворат во најголем проблем за светската безбедност. Како сериозни причини за оваа константација можеме да ги наведеме следните: огромно внимание што државните лидери им го посветуваат на економските прашања; континуираната растечка побарувачка на најразлични основни суровини; социјалната и политичката нестабилност во областите/регионите кои располагаат со големи резерви на суровини и зголемувањето на бројот на споровите околу сопственоста на важни извори на ресурси. Некои од овие проблеми можеби ќе бидат разрешени со развојот на светската пазарна економија и со технолошкиот развој, но значителен дел од нив уште повеќе ќе бидат засилени со разурнувачките странични ефекти на глобализацијата.

Денес во современата меѓународна заедница на повидок е една нова географија на вооружените конфликти - еден нов опасен светски конфликтен пејсаж во кој натпреварот за енергетските ресурси добива нови димензии и се трансформира во основна причина за натрупувањето и користењето на воената сила во и околу регионите богати со стратегиските суровини за XXI век.

Карактеристиките на новата географија на воената стратегија и на вооружените конфликти се многу поразлични од тие во времето на Студената војна. Поранешните региони со стратегиско значење за двете воено - политички организации не се повеќе во центарот на вниманието на големите сили. Нивното место на стратегиска „топ листа“ почнуваат да го заземаат, до скоро, незабележителните и „помалку важните“ региони за меѓународната јавност - Каспискиот Басен и Јужнокинеското Море.

Од најголем интерес ќе бидат областите кои располагаат со значителни резерви на витални суровини, како и патишта кои ги поврзуваат овие области (стратегиски патишта на нафтата) со големи светски пазари. Во иднина, новата географска карта решавачки ќе ја определува (исцртува) концентрацијата на одделните ресурси, додека значењето на политичките граници ќе добива сè помало „второстепено значење“. Најголемата концентрација на витални суровини се наоѓа во еден голем регион разместен на двете страни од екваторот. Во тој „витален простор“ ќе влегуваат северниот дел на Јужна Америка (вклучувајќи ја и областа на Амазон), Централна Африка (вклучувајќи ги и притоките во горниот тек на реката Нил), Персискиот Залив, Јужна и Југоисточна Азија, Индонезија и островите во западниот дел на Тихиот Океан. Овие области заедно ги опфаќаат основните извори на нафта, на поголемиот дел значајни минерали, сите светски тропски шуми, како и неколку од најважните реки во светот.

За разлика од нивното огромно богатство со ресурси, изворите на ресурси во овие региони се наоѓаат на оспорувани територии (лоцирани се во други области) или во држави во кои континуирано беснеат етнички конфликти или во кои дејствуваат политичко - сепаратистички групи и движења, кои во голема мерка ја усложнуваат сликата на безбедносниот пејсаж во овие релативно нестабилни регионни. Овие состојби во голема мера иницираат или може да иницираат избувнување на конфликти надвор од овие зони (најверојатно во иднина, најсериозните вооружени конфликти ќе се водат во нивните пошироки граници, односно во нивното пошироко безбедносно и регионално опкружување).

Во светлината на овие тврдења, постои голема веројатност во иднина да избувнат конфликти и сериозни политички несогласувања во басенот на Амазон, Колумбија и Венецуела, две држави кои се основни снабдувачи на САД со нафта. САД во последно време сѐ позасилено ја поддржуваат борбата на колумбиската влада во борбата со нарко-картелите, но и непрекинато ги напаѓаат државните нафтоводи.

Следејќи го екваторијалниот дел преку Атлантикот веднаш паѓа в очи дека најголемата концентрација на виталните ресурси се наоѓа во делот на Африка, под пустината Сахара. Во овој пејсаж спаѓаат и тропските шуми на Централна Африка, нафтените наоѓалишта на Гвинејскиот Залив, притоките во горниот тек на реката Нил, различните наоѓалишта на минерали и дијаманти во Конго и во Ангола. Овој широк спектар на наоѓалишта на витални ресурси значајни за успешното пулсирање на државите во XXI век, ќе претставува основен фактор што мошне суштински ќе влијае врз нараснувањето на стратегиското значење на овој регион во периодот што ќе следи.

Уште посеверно и на исток се наоѓаат огромните наоѓалишта лоцирани во Персискиот Залив. Значајни за овој значаен дел на светот од суровински аспект се и областа на плодородниот Нилски Басен и реките Јордан, Тигар, Еуфрат и Инд. Во непосредна близина се наоѓа и Каспискиот Регион лоциран во Централна Азија и деловите на долината Фергана (Узбекистан, Таџекистан и Киргистан). Во секоја од овие ресурни зони често пати имало експлозија на насилство и на насилни конфликти. Овие зони претставуваат темпирани бомби за експлозија на насилствата и за безбедносна дестабилизација на регионот и во наредниот период.

Продолжувајќи го „патот на виталните ресурси“ кон исток во Југоисточна Азија и Тихиот Океан, неизбежно мораме да ги потенцираме регионите на Бурма, Лаос, Суматра, Борнео и Нова Гвинеја, определени области на Кина, Индонезија, Виетнам и Малезија, како и регионите во Австралија, островите лоцирани во западниот дел на Тихиот Океан. Исто така, поголем дел од овие региони се безбедносно сензитивни и експлозивни,

посебно Јужнокинеското Море, Борнео и Бугенвил.

Врз основа на претходно потенцираните констатации неизбежно се наметнува законормерноста според која постои висок степен на корелација на бројот и интензитетот на конфликтите во одделни области и концентрација на виталните суровини - особено важни суровини кои се разместени во пошироките граници на екваторијалниот дел.

Во овој контекст, исто така неизбежно се наметнува уште една не помалку значајна законормерност типична за состојбите „околу екваторот“. Всушност и војните во Колумбија, Тимор и Судан, за кои се смета дека претставуваат продукт на влијанието на други причини и фактори, во суштина, со попрецизна анализа доаѓаме до сознанија дека постои „некоја тајна врска“ со определени видови конфликти за ресурси.

Генералниот заклучок од дефинираните старо-нови конфликтни законормерности карактеристични за состојбите „околу екваторот“ е дека и во наредните декади ќе продолжи трендот на избувнување на вооружени конфликти суштински поврзани со распределбата и експлоатацијата на ресурсите.

Уште попрецизно, кругот-обрачот на конфликтите сè повеќе и повеќе ќе се стега во реоните на Африка, реони кои ќе изобилуваат со мошне продолжени и најкрвави конфликти во светската мапа на конфликти.

ЛИТЕРАТУРА

1. Edward R. Frigol and Philip H. Trezise, Oil Security: Retrospect and Prospekt, Washington, D.C.: Brooicihgs Instituions, 1993.
2. Gary G. Sick i Lowrence G. Potter, eds., The Persian Gulf at the Millenium, New York: St.Martihas Press,1997.
3. Департмент за енергетски ресурси на САД. „Најоптоварените светски транзитни точки при преносот на нафта“, август,1999.
4. Ian Fisher and Hormitsu Ohishi, „Many Armies Ravage Rich Land in the First World War of Africa“, New York Times, 6 februari, 2000.
5. „Resourse Wars“, Happers, januari 1980, str.20 – 23.
6. Peter Gleick, Water and Conflict, International Security, vol. 18, no. 1 (summer 1993).
7. Thomas L.Friedman, The Lexus and the Olive Tree (New York: Farrar, Straus, Giroux, 1999).

ХУМАНА БЕЗБЕДНОСТ: ИДЕЈА ЗА БЕЗБЕДНОСТ НА ПОЕДИНЕЦОТ ВО ОПШТЕСТВОТО

Марина МИТРЕВСКА
Филозофски факултет, Институт за одбранбени и мировни студии

Апстракт: *Текстот претставува теориска елаборација на концептот на хумана безбедност. Според анализата, традиционалната парадигма на теоријата на безбедност се поместува, со тоа што се прифаќа идејата за безбедност на поединецот во општеството. Оттаму, стартната премиса е дека се менува фокусот од традиционалната безбедност кон безбедноста на поединецот, односно, личноста во општеството. Во исто време, во текстот се прави обид за анализа, прво на пораката која е во позадината на овој дискурс дека хуманата безбедност веќе не може да се поима само во воена смисла или како период на прекин на насилство. Второ, таа мора да вклучува елементи кои ќе го оценат влијанието на економскиот развој, социјалната правда, заштитата на природната средина, демократизацијата, разоружувањето, почитувањето на човековите права, владеењето на правото врз нивото на човековата безбедност. Како заклучок, оваа анализа укажува дека обидот да се обезбеди теориска основа за пошироко разбирање на хуманата безбедност вклучува исклучителен напор да се процени процесот преку кој проблемите стануваат безбедносни проблеми.*

Клучни зборови: *хумана безбедност, безбедност, конфликт, ООН.*

HUMAN SECURITY: NOTION FOR SECURITY OF INDIVIDUAL IN THE SOCIETY

Abstract*: The paper presents theoretical elaboration of the human security concept. According to the analysis, traditional paradigm of security theory is altering by acceptance of the idea for security of the individual in the society. Therefore, the commencing premise is that the focus of traditional security is being changed towards the security of the individual, that is, the person in the society. At the same time, the author of the paper tries to analyze firstly the background message in this discourse and that is that human security cannot be comprehended only in military sense or as a period of cease of violence. Secondly, it has to incorporate elements that will assess the influence of economic development, social justice, preservation of environment, democratization, disarmament, respect for human rights, and*

rule of law upon the level of human security. As a conclusion, this analysis indicates that the attempt to provide theoretical foundation for broader understanding of human security requires outstanding effort to assess the process through which problems become security problems.

Key words: *human security, security, conflict, UN.*

Вовед

Интермецото на ентузијазмот во врска со изградбата на новиот светски поредок и мировната дивидента по уривањето на Берлинскиот сид траеше многу кратко. Во новиот милениум човештвото со себе го внесе наследството на старите сфаќања и методи за решавање на најгорливите проблеми на глобален, регионален или национален план. Ако нешто воопшто се измени тоа е реториката со која се оправдуваат акциите и концептите кои треба да покажат (и докажат) степен на иновативно и креативно размислување кај најважните светски актери.[1] Овојпат како најинтересни се издвојуваат:

- *концептот на хумана (човекова) безбедност;*
- *хуманитарната интервенција;*
- *менацирањето со конфликти;*
- *менацирањето со кризи; и*
- *постконфликтното градење на мирот.*

Оттука, еден од најпопуларните, но истовремено и најпотребните концепти на денешнината е концептот на хуманата (човековата) безбедност. Причината за тоа е оправдана. Имено таа пред се се должи на генеричката врска меѓу концептот на хуманата безбедност и оној на безбедноста (сфатен во најопшта смисла на зборот). Всушност, тие се тесно поврзани, а основната алка што ги поврзува е *„процесот на секуритизација.* Оттаму, се потврдува фактот дека хуманата безбедност, или, пак, човековата безбедност (хуман сецуритс) го менува фокусот на интерес од традиционалната безбедност кон безбедноста на личноста, безбедноста на поединецот во општеството. Хуманата безбедност препознава дека личната заштита на поединецот и зачувувањето на неговиот интегритет не доаѓа првенствено од штитењето на државата како политичка единка, туку од пристапот кон личната благосостојба и квалитетот на животот. Но, хуманата (човековата) безбедност не ги вклучува единствено проблемите на индивидуалната добивка, како, на пример, образованието, здравствената грижа, заштита од криминалот и сл. Оттука, можеби е разбирливо што на овие работи може да се гледа како на дел од целите на државите (на пр. оние кои се наоѓаат во фаза на постконфликтно градење на мирот). Имено, хуманата (човековата) безбедност значи многу повеќе од заштита од структурното, директното физички насилство. Или, пак, таа подразбира безбедност на поединците

---

[1] Ванковска Б. Хумана безбедност: меѓу науката и глобалната политика, Годишен зборник на Филозофскиот факултет, Скопје, 2006, стр.413-414

во нивното лично опкружување (на пр. семејството), нивните локални заедници и нивната природна околина.[2] Следењето на овие насоки, односно поставувањето на прашањето за сигурноста и тоа на поинакво ниво отколку на традиционалното (националното), со сигурност ќе доведе до превенција на можен повторен бран на насилство. Од исклучително значење е да се сфати дека безбедноста, меѓу другото, опфаќа заштита и на општеството и на индивидуите не само од традиционалните форми (како на пр. агресија) туку и од внатрешното насилство.[3] Потребата од еден пристап кон безбедноста кој повеќе е насочен кон човекот, всушност е засилен од мултиплицирањето на заканите и опасностите и од несигурноста која произлегува примарно од невоените сфери. Ова имплицира дека секоја анализа за хуманата безбедност и за нејзиното влијание врз општеството треба да го има предвид фактот дека хоризонтот на она што се подразбира под мир и безбедност треба да се прошири. Очигледно е дека мирот значи многу повеќе отколку отсуство на војна. Пораката која е во позадината на овој дискурс е дека хуманата (човековата) безбедност повеќе не може да се поима само во воена смисла или како период на прекин на насилство. Имено, таа мора да вклучува елементи кои ќе го оценат влијанието на економскиот развој, социјалната правда, заштитата на природната средина, демократизацијата, разоружувањето, почитувањето на човековите права, владеење на правото врз нивото на човековата безбедност.

Помалку видливо, но, сепак, еднакво значајно е што постојат знаци дека на повидок е препознавање на потребите со кои се соочува обичниот човек и кои рефлектираат еден растечки консензус, па оттука безбедноста не може повеќе тесно да се дефинира како отсуство на вооружен конфликт, помеѓу или внатре во државите. Следењето на оваа варијанта ќе значи игнорирање на сериозни проблеми како:

- *масовна злоупотреба на човековите права;*
- *присилно раселување на цивилното население во поголеми размери;*
- *тероризам;*
- *шверц со дрога и оружје; и*
- *еколошки катастрофи како директна закана за хуманата безбедност.*

Консеквенците од ваквите директни закани за хуманата безбедност, особено во постконфликтните општества се сериозни, па затоа е неопходен покоординиран општествен пристап во решавањето на овие прашања.

Во рамките на овој пристап се смета дека хуманата безбедност опфаќа многу повеќе отколку отсуство на насилен конфликт. Таа ги вклучува човековите права, достапно образование, здравствена грижа и уверување дека секоја индивидуа има можност и шанса да го исполни својот потенцијал. Секој чекор во оваа насока е исто така чекор кон намалување на сиромаштијата, кон зголемување на економскиот развој и секако кон зацврстување на браната и превенција на

[2] Митревска М., Градење на мирот и човековата безбедност во постконфликтна Македонија, Проект: Превенција на конфликти, Фондација Фридрих Еберт, Скопје, 2004, стр.135-144

[3] Исто, стр. 137

конфликтите.[4] Ослободеноста, слободата од страв и слободата на идните генерации да наследат мир и безбедност се главните поврзани фундаменти на хуманата (човековата) и со тоа и на националната безбедност.

Сите овие елементи се теориски предизвик за анализа на развојот на теоретскиот концепт за безбедносните проблеми поврзани со хуманата безбедност. Обидот да се обезбеди теориска основа за пошироко разбирање на хуманата безбедност вклучува исклучителен напор да се процени процесот преку кој проблемите стануваат безбедносни проблеми.

2. Генеза на идејата за хумана безбедност

Кога станува збор за дефинирање на хуманата безбедност, како потреба од создавање на една нова безбедносна парадигма која во својот фокус ќе го има човекот и неговите потреби можеби најцелисходно е да се тргне од концептот на хуманата безбедност промовиран од страна на Извештаите издадени од повеќе мултинационални независни комисии. Така, во почетокот на 1970-те години, групата ***Клуб на Рим (The Club of Rome Group***) издаде обемен материјал во врска со хуманата безбедност. Тој претставува своевиден вовед во идејата која што вели дека „постои единствен комплекс од проблеми кој што ги вознемирува луѓето од сите нации: сиромаштија...уништување на животната средина; губење на доверба во институциите; неконтролирано урбано проширување; несигурни работни места и др.“ Во извештајот, понатаму се вели дека „Секој човек во светот се соочува со многубројни притисоци и проблеми кои неизбежно го бараат неговото внимание и дејствување.“ Накратко, Извештајот укажува дека: ***„постои комплексен глобален систем кој што влијае на животните можности на индивидуата и дека постојат алтернативни начини за концимирање на глобалниот развој и најважно, глобалната безбедност за одржување и подобрување на тие животни можности“.***

Исто така, во интерес на промената на размислувањата за развојот на безбедноста во 1980-те години дадоа придонес две комисии, и тоа:

- ***Независна Комисија по прашања за интернационален развој (Independent Commission on International Development Issues);***
- ***Независна Комисија за разоружување и безбедносни прашања (Independent Commission on Disarmament and Security Issues).***

Извештајот на првата комисија се заснова врз она што веројатно претставува наједноставен заеднички интерес:

[4] За ова види пошироко кај Митревска М., Градење на мирот и човековата безбедност во постконфликтна Македонија, Фондација Фридрих Еберт, Скопје стр.138

• ***„човекот да сака да опстане, па дури може да се рече дека има морална обврска да го стори тоа“.***

Ова, секако, не ги иницира исклучиво традиционалните прашања за мирот и војната, туку и ги иницира и прашањата како што се:

- Прво, како да се надминат проблемите со недостаток од храна, а со тоа и гладта во светски рамки?
- Второ, како да се надминат проблемите со масовната сиромаштија?
- Трето, како да се надминат проблемите од алармантната разлика помеѓу екстремните услови за живот на сиромашните и богатите?

Комисијата, барајќи одговор на трите прашања, со Извештајот праќа пораката дека е неопходно Северно и Западно ангажирање за развој и дека суштината лежи во волјата за надминување на опасните тензии и продуцирање на важни и корисни резултати за нациите и регионите, пред се, за човекот во сите делови на светот.

Извештајот на втората комисија, со наслов „Заедничка безбедност“ го насочи вниманието кон алтернативните начини на размислување за мирот и безбедноста И покрај тоа што извештајот по дефиниција се фокусира на воени прашања и основите на националната безбедност, тој, сепак, потврдува дека, покрај нив безбедноста во Третиот свет е загрозена и од сиромаштија и од економската нееднаквост. Оттука, и пораката од Извештајот е јасна:

„Заедничката безбедност бара достоинствен и мирен живот за луѓето..!“

Во 1991 година, ***Стокхолмската иницијатива за глобална безбедност и водство (Stockholm Initiative on Global Security and Governance)*** издаде ***„Повик за заедничка одговорност***“.Овој повик се однесуваше на другите предизвици за безбедноста, и тоа, на „поширок концепт за безбедноста“, којшто се справува со заканите кои што произлегуваат од недоволниот развој: „уништувањето на животната средина, прекумерен пораст на популацијата и појава на миграции, како и мал напредок кон демократијата“.

Набљудувано од овој контекст, нивната порака е јасна: „Концептот за глобална безбедност мора да го прошири традиционалниот фокус за безбедност на државите. Треба да се вклучи безбедноста на луѓето...!“ Сите овие извештаи се сметаат за вовед во дефинирањето на концептот на хумана безбедност. Генерално мислење е дека идејата за хуманата безбедност започнува со извештајот на Развојната програма на ООН ***(United Nations Development Program-UNDP)*** од 1993 и 1994 година.

Така, Извештајот од 1993 година укажува дека: „ Концептот на безбедност мора да се промени- од екслузивното нагласување на националната безбедност кон поголем акцент на безбедноста на луѓето, од

безбедност преку вооружување кон безбедност преку човечки развој, од територијална безбедност кон исхрана, вработување и заштита на човековата средина.“[5]

Извештајот од 1994 година, со наслов: ***„Редефинирање на безбедноста: Хуманата димензија“,*** како свој сегмент ја има хуманата безбедност. Имено, Извештајот укажува дека„ во центарот на хуманата безбедност стои човекот (“people centered”). Според него, хуманата безбедност се „однесува на луѓето како индивидуи“.[6]

Исто така, Извештајот укажува дека традиционалната концепција за безбедност, фокусирајќи се на територијалниот интегритет, унапредувањето на националните интереси и нуклеарната опасност, ги игнорира јасните и поприсутните опасности насочени кон секој човек воопшто: *„За многумина... безбедноста симболизираше заштита од заканите од болести, глад, невработеност, криминал, конфликти, и ризици по животната средина.“*

Хуманата безбедност не се однесува на оружје, таа се однесува на човечкиот живот и достоинство, се однесува на тоа како луѓето живеат и дишат во општеството, колку слободно го користат правото на избор, колкав пристап имаат до пазарот и до општествените можности и дали живеат во конфликт или во мир.

Хуманата безбедност според својата суштина се совпаѓа со она што во теоријата на мирот се нарекува позитивен мир.[7] Ваквата перцепција значи позиционирање на човекот во општество на благосостојба, праведни структури и институции, услови за сестран развој на личноста, ослободена од страв и незнаење.

Во нашата анализа ние ја прифаќаме тезата дека хуманата безбедност, сфатена низ оваа призма добива космополитска димензија, односно, престанува да биде парола за акција или надворешна интервенција, туку станува приоритет за секоја држава и за целото општество. Најкратко, според оваа космополитска етика и филозофија на универзалните човекови права, внатре во националната држава или воопшто во глобалните односи, поединецот е мерка, причина и цел на сите акции кои треба да доведат до елиминирање на сите стравови и

---

[5] United Nations Development (UNDP), Human Development Report 1993.New York:Oxford University Press.

[6] United Nations Development (UNDP), Human Development Report 1994. New York: Oxford University Press, 23.<http:// www.undp.org/hdro/1994/94.htm>08/02/01.

[7] Johan Galtung “What is Meant by Peace and Security? Some Options for the 1990s”.Vo Transarmament and the Cold War. Essays in Peace Research, Volume VI, Copenhagen: Christian Ejlers Forlag, 1988, стр.61

задоволување на најголем број на базичните човекови потреби (basic human needs).[8]

Во зачеток на конфликтите, се развива едно ново сфаќање за концептот на безбедност. Некогаш безбедноста била синоним за одбрана на територијата од надворешен напад, денес безбедноста опфаќа и заштита на општествата и на индивидуите од внатрешното насилство. Потребата за еден пристап кон безбедноста кој е повеќе насочен кон човекот, е засилен со постојаните опасности со кои оружјето за масовно уништување, поточно нуклеарното оружје, му се заканува на човештвото: самото нивно име го открива нивниот опсег и нивната цел, доколку би биле употребени. Ова беше теоретски предизвик, како што објаснува Кофи Анан (Kofi Annan), да се развие концептот за безбедносните проблеми поврзани со хуманата безбедност.[9]

Анан тврди дека нужно мора да се прошири хоризонтот за она што се подразбира под мир и безбедност. Според него, мирот значи многу повеќе отколку отсуство на војна. Оттаму, хуманата безбедност повеќе не може да се сфаќа само во воена смисла. Поточно речено, таа мора да вклучува:

- економски развој;
- социјална правда;
- заштита на природната средина;
- демократизација;
- разоружување и почитување на човековите права; и
- владеење на правото.

Согласно Анан, побарувањата со кои се соочуваме, исто така, рефлектираат еден растечки консензус дека колективната безбедност не може повеќе тесно да се дефинира како отсуство на вооружен конфликт, помеѓу или внатре во државите. Но, Кофи Анан (Kofi Annan) забележува дека масовното злоупотребување на човековите права, раселувањето на цивилното население во големи размери, интернационален тероризам, пандемијата со СИДА, шверцот со дрога и со оружје и еколошките катастрофи се директна закана за човековата безбедност, принудувајќи не да прилагодиме еден покоординиран пристап кон решавање на овие прашања. За Анан, хуманата безбедност во најширока форма, опфаќа многу

---

[8] Види пошироко кај: Билјана Ванковска: „Национална и/или хумана безбедност“, Перспективите на Република Македонија на патот кон НАТО и Европска Унија, Министерство за одбрана на Република Македонија, 2006, стр.60

[9] Kofi Annan Towards a Culture of Peace, http:www.unesco.org/opi 2/lettres/ Text Anglais/ Annan E.html 08/22/01

повеќе отколку отсуство на насилен конфликт. Таа ги вклучува човековите права, примерно владеење, достапно образование и здравствена грижа и уверување дека секоја индивидуа има можност и шанса да го исполни својот потенцијал. Според него, секој чекор во оваа насока е, исто така, чекор кон: намалување на сиромаштијата, економски развој и превенција на конфликти. Тој, исто така, нагласува дека слобода од недостаток, слобода од страв и слобода на идните генерации да наследат здрава животна средина, се главните поврзани фундаменти на хуманата а со тоа и на националната безбедност.[10]

Според Садако Огата (Sadako Ogata) хуманата безбедност вклучува неколку клучни елементи. Првиот есенцијален елемент се однесува на можноста сите граѓани да живеат во мир и безбедност во државата. Вториот елемент е дека луѓето без дискриминација би требало да ги уживаат сите права и обврски, вклучувајќи ги човековите, политичките, социјалните, економските и културните права. Третиот елемент има социјална содржина или еднаков пристап кон социјалните и другите процеси кои ја прават економската политика. Четвртиот елемент е воспоставување на владеење на законот и независното судство. Секоја индивидуа во општеството би требало да ги има истите права и обврски и да биде предмет на исти правила.[11]

Од политички аспект, хуманата безбедност е истражувана од страна на Ханс Ван[12] (Hans Van Ginkel), при што хуманата безбедност е интегрирана, одржлива, здружена безбедност од страв, конфликт, непознавање, сиромаштија, социјално и културно лишување и глад. Оваа концептуализација на хуманата безбедност е вградена помеѓу позитивните и негативните слободи.

На концептот на “хумана безбедност” му се посветува сè поголемо внимание и од страна на влади на одредени држави. Позитивен пример е канадската Влада, според која „хуманата безбедност“ значи слобода од продорните закани по човековите права, сигурноста или животот.[13] Примерот на Канада кој често пати е аналитички експлоатиран се однесува

---

[10] Kofi Annan, Secretary-General Salutes International Workshop on Human Security in Mongolija, “Two-Day.Session in Ulaanbaatar, May 8-10, 2000, Press Release SG/SM/7382.

[11] Sadako Ogata , Inclusion or Exclusion: Social Development Challenges For Asia and Europe, 27 April 1998.www.unhcr.ch/refworld/unhcr/hcspeech/27_ap_1998.htm08/22/01.

[12] Hans Van Ginkel, and Edward Newman, “ In Quest of Human Security, “ Japan Review of International Affairs 14.1, 2000:79.

[13] Foreign ministry web site.< http:// www.dfait-maeci.gc.ca/ foreignp/ humansecurity/ menu-e.asp> 08/22/01.

на дефинираните пет приоритети во надворешната политика за напредување во човековата безбедност:

- заштита на цивилите, преку зајакнување на нормите и капацитетите за намалување на човечките загуби во вооружените конфликти;
- операции за поддршка на мирот;
- превенција на конфликти, со зајакнување на капацитетот на меѓународната заедница за превенција или решавање на конфликти и развој на локалните вродени капацитети за да се справуваат со конфликтите без насилство;
- државно управување и одговорност, водејќи грижа за одговорност на институциите од јавниот и приватниот сектор во услови на воспоставени норми на демократија и човекови права;
- јавна сигурност, со акцент во развојот на меѓународна експертиза, капацитети и инструменти за да се попречат растечките закани создадени од подемот на транснационалниот организиран криминал.

Затоа се констатира дека создавањето мрежа на хумана безбедност е голема потреба. Градење на хуман свет каде луѓето можат да живеат во безбедност и дигнитет, ослободени од сиромаштија и очај, што за жал сѐ уште е сон на многумина, а би требало да биде реалност за сите. Доколку се изградат такви принципи во секое општество, тогаш може да се гарантира слобода со еднакви можности за целосен развој на нејзиниот потенцијал. Оттаму, градењето на хуманата безбедност е суштествена за постигнување на оваа круцијална цел за секое демократско цивилно општество. Во оваа смисла, хуманата безбедност само ќе значи слобода од заканите за човековите права, неговата безбедност или дури и неговиот живот.

Во овој контекст, од големо значење е да се анализира и концептот на јапонската Влада во однос на хуманата безбедност. Имено, Владата на Јапонија хуманата безбедност ја дефинираат како зачувување и заштита на животот и дигнитетот на индивидуалното човечко суштество. Во таа смисла, тие сметаат дека хуманата безбедност може да биде осигурана единствено кога единката е уверена во живот ослободен од страв и ослободен од недостаток а притоа акцентот е ставен на развојот, едукацијата, елиминацијата на сиромаштијата, намалувањето на невработеноста и остварување на социјалната и здравствената заштита.[14]

---

[14] Yukio Takasu, “Toward Effective Cross—Sectorial Partnership to Ensure Human Security in a Globalized World”, Statement by Mr.YUKIO Takasu, Director-General of Multilateral Cooperation Department, at the Third Intellectual Dialogue on Building Asia s Tomorrow, Bangok, June 19, 2000.

Во периодот 2001-2003 година, концептот на хуманата безбедност беше ревитализиран низ две дебати предводени од Канада и од Јапонија. Првата, иницирана од канадската Меѓународна комисија за интервенција и државен суверенитет, се фокусираше на одговорноста да се укажува заштита (responsibility to protect), а втората на одговорноста да се обезбеди развој (responsibility for development) предводена од јапонската Комисија за хумана безбедност.[15]

Наместо заклучок: дефинирање на приоритетите на хуманата безбедност

Во теориите на меѓународни односи, по завршување на Студената војна, дискурсот за релацијата политички и економски трансформации рапидно го зголемија ризикот од внатрешни конфликти. Оваа, релација го смени фокусот од небезбедност на нацијата-држава до небезбедност на поединецот и заедницата. Генерално земено, таа промена доведе до сознание дека за да се заштити и промовира човечкиот развој во иднина, мора да се третира прашањето на хуманата безбедност. На овој начин се укажува на можноста дека **„обидот за развој на човештвото во својата формулација експлицитно го става значењето на тоа дека размислувањата и стратегиите за развој во својот фокус мораат да ја постават благосостојбата на индивидуата, а не исклучиво макро-економијата“.** Поради тоа, хуманата безбедност не се однесува на државите и на нациите, туку на индивидуите и луѓето. Но исто така, светот влегува во нова ера на хумана безбедност, во која целиот концепт за безбедност, драматично ќе се промени. Во такви услови, хуманата безбедност пред се се однесува на безбедноста и благосостојбата на сите луѓе. Ова во основа го поткрепува и фактот дека е несомнена потребата главните закани по безбедноста да се прецизираат врз основа на вредностите на хуманата безбедност.

Прво, ***заканите по економската безбедност (недостаток од продуктивно и профитабилно вработување);***

Второ, ***закани по обезбедувањето на храна (недостаток на основни продукти, вклучувајќи и немање можност за поседување на имот, работа и сигурен приход);***

Трето, ***заканите по здравствената безбедност (инфективни и паразитски болести, недостаток на чиста вода, загадување на воздух, немање пристап до институциите за здравствена заштита);***

Четврто, ***закани по безбедноста на животната средина (намалување на количеството на вода, загадување на вода, намалување на обработливо земјиште, загадување на воздух, природни катастрофи и сл.);***

---

[15] Ванковска, Б., Хумана безбедност: Меѓу науката и глобалната политика, Годишен зборник на Филозофски факултет, Скопје, 2006, стр.420.

Петто, ***закани по личната безбедност (насилен криминал, трговија со дрога, насилство и злоупотреба на деца и жени);***

Шесто, ***закани по безбедноста на локално ниво (распаѓање на семејства, етничка дискриминација и судири, геноцид и етничко чистење);***

Седмо, ***закани по политичката безбедност (владина репресија, систематска повреда на човековите права, милитаризација и др.).***

Оттука можеме да заклучиме дека хуманата безбедност може да се *постигне само преку развој, а не преку оружје*. Поконкретно, за да заживее новата безбедносна концепција неопходно е да се преземат пет прилично радикални чекори: концепција за хуман развој, којашто ќе се фокусира акцент ќе го има ставено на еднаквост и континуираност, градење на мирот кој ќе ја поткрепи поширoката агенда за хумана безбедност, партнерство засновано на правдина, а не на милостина, со што ќе се овозможи еднаков пристап кон глобалните пазарни можности и економска реконструкција, нова рамка на интернационалните институции и еволуцијата на глобалното цивилно општество.

Оттука, приоритет на хуманата безбедност е градење на доверба, конструктивно учење и институционализација на колективна акција. Тоа значи дека хуманата безбедност е флуидна по природа и само во тој случај таа значи многу повеќе од заштита од неструктурното-директното физичко насилство. Во таа смисла, на хуманата безбедност во иднина треба да се гледа како на безбедност на поединците во нивното лично опкружување, нивните локални заедници и нивната природна околина.

ЛИТЕРАТУРА:

Alagappa M., *Asian Practice of Security: Key Features and Explanations*, 1988.

Buzan B., People, *States and Fear: An Agenda for International Security studies in Post-Cold War Era, 2nd ed.*, Boulder, CO: Lynne Rienner Pub., 1991.

Foreign ministry web site.<http:// www.dfait-maeci.gc.ca/foreignp/humansecurity/menu-e.asp>08/22/01.

Galtung Johan, *What is Meant by Peace and Security*, Some Options for the 1990 s. Vo Transarmament and the Cold War. Essays in Peace Research, Volume VI, Copenhagen: Christian Ejlers Forlag, 1988.

Hans Van Ginkel end Edward Newman, "In Quest of Human Security, "Japan Review of International Affairs 14.1.2000.

Humana bezbednost, Zbirka radova, Fakultet za civilnu odbranu, Beograd, 2005.

Kofi Annan, Towards a Culture of Peace, http:www.unesco.org/opi 2/lettres/ Text Anglais/ Annan E.html.2001.

Kofi Annan, Secretary-General Salutes International Workshop on Human Security in Mongolija, "Two-Day. Session in Ulaanbaatar, May 8-10, 2000, Press Release SG/SM/7382.

Митревска Марина, „Хумана безбедност", Годишен зборник на Филозофски факултет на Универзитетот "Св.Кирил и Методиј, Скопје, 2004.

Митревска Марина, "Градење на мирот и човековата безбедност во постконфликтна Македонија, Проект: Превенција на конфликти, Фондација Фридрих Еберт, Скопје, 2004.

Sadako Ogata, Inclusion or Exclusions: Social Development Challenges For Asia and Europe,

27 April 1998. www.unhcr.ch/refwold/unhcr/hcspeech/27 ap 1998.htm 08/22/01.
United Nations Development (UNDP), Human Development Report 1993, New York: Oxford University Press.
United Nations Development (UNDP), Human Development Report 1994. New York: Oxford University Press, 23.<http:// www.undp.org/hdro/1994/94.
Ванковска Билјана, Хумана безбедност: Меѓу науката и глобалната политика, Годишен зборник, Филозофски факултет, Скопје, 2006.
Ванковска Билјана, Национална и/или хумана безбедност, Перспективите на Република Македонија на патот кон НАТО и Европска Унија, Министерство за одбрана на Република Македонија, 2006.
Yukio Takasu, "Toward Effective Cross-Sectorial Partnership to Ensure Human Security in a Globalized World", Statement by Mr. Yukio Takasu, Director-General of Multilateral Cooperation Department, at the Third Intellectual Dialogue on Building Asias Tomorrow, Bangok, June 19, 2000.

КООРДИНАЦИЈА НА СИСТЕМОТ НА НАЦИОНАЛНА БЕЗБЕДНОСТ НА ГЕРМАНИЈА

Оливер БАКРЕСКИ
Филозофски факултет, Институт за одбранбени и мировни студии – Скопје

Апстракт*: Во трудот е направена анализа на еден модел на координација базиран на изграден внатрешен механизам во рамките на системот на национална безбедност. Станува збор за систем кој најчесто не подлежи на вообичаените односи меѓу власта и опозицијата. Проучувањето на системот за национална безбедност на Германија се темели на фактот дека меѓузависноста и соработката меѓу клучните субјекти на безбедносниот сектор се остварува во облик на координација и дека постои идентична определба на анализираниот систем со системите од останатите држави во светот во делот на осигурување на безбедноста на државата.*

Клучни зборови: *Геманија, институции, систем, национална безбедност, координација*

COORDINATION OF THE NATIONAL SECURITY SYSTEM OF GERMANY

Abstract: *The paper elaborates an analysis of a model of coordination based on established internal mechanism in the frames of the national security system. Namely, it is a system that most frequently does not lie on the common relations between the ruling party and the opposition. The study of the national security system of Germany is founded on the fact that interdependence and cooperation among key subjects of the security sector is executed through coordination and that there is identical determination of the analyzed one with the systems of the rest of the countries in the world in the part of ensuring the security of the state.*

Key words: *Germany, institutions, system, national security, coordination.*

Вовед

По обединувањето на Источна и на Западна Германија, единствената Германија (СРГ), стана моќна европска држава. Германија се наоѓа во Средна Европа помеѓу Полска, Чешка, Швајцарија, Луксембург, Белгија, Холандија и Данска. Излегува на Северно и на Балтичко Море. Нејзината територија изнесува 356.970 км^2 и е седма по површина во Европа. Според податоците од 2006 година, во Германија живеат 82.422,299 милиони жители. Бруто-домашниот производ во 2006 година изнесувал 2730 илјади милијарди УСД. Бруто-националниот производ по глава на жител за 2006 година изнесувал 30.100 УСД.[1]

Германија го има едно од највисоките светски нивоа на образование (десет години задолжително образование, со 100% посетеност и 99% писменост), има висок степен на технички развој и економска продуктивност. Од крајот на Втората светска војна, бројот на младите кои студираат на универзитетите се зголеми повеќе од три пати, а трговските и техничките училишта во Германија се меѓу најдобрите во светот.[2]

Според Уставот, Германија е Сојузна Република, во чиј состав се наоѓаат 16 сојузни покраини (Бундесландер). На чело на сојузната држава стои претседател кој е формален носител на извршната власт. Вистинската извршна власт ја има Сојузната влада на чело со сојузниот канцелар. Должностите на претседателот (шефот на државата) се во голема мера церемонијални, а моќта се практицира од страна на канцеларот. Законодавната власт му припаѓа на Парламентот, кој се состои од два дома: Сојузно собрание (Bundestag) и Сојузен совет (Bundesrat). Судската власт е во ингеренции на сојузните судови. Значи, државната власт се практицира од страна на Сојузната влада и од покраините. Исто така, дел од сојузната структура се и општините кои имаат своја локална власт. Во надлежност на сојузната држава се надворешните работи, одбраната, финансиите, државјанството, железницата, поштата и телекомуникациите, додека сојузните покраини се надлежни за образованието, внатрешните работи, локалните финансии итн. Сите законодавни овластувања кои изрично не ѝ припаѓаат на сојузната држава, се оставени во надлежност на сојузните покраини. Сојузните покраини имаат свои посебни устави, често меѓусебно многу различни, но сепак не се противречни со сојузниот Устав. Секоја покраина има свој посебен еднодомен парламент (Landtag) и сопствена влада.

Германија е меѓу водечките држави во светот и е членка на голем број меѓународни организации. Таа е членка на: ООН, ЕУ, НАТО, ОБСЕ, Советот на Европа, Меѓународниот монетарен фонд, Светската банка, Групата Г-7 итн. На Сојузна Република Германија во 1955 година ѝ беше вратен суверенитетот и во истата година стана членка на НАТО.

---

[1] https://www.cia.gov/cia/publications/factbook/index.html

[2] Paul Klein and Jürgen Kuhlmann, *Military and Society in 21st Century Europe: A Comparative Analysis,* Hamburg: Lit, 2000, pp. 183-184.

1. Историски осврт

Како поразена сила во Втората светска војна, Германија не можела значително да влијае на својата иднина, која според своите интереси ја одредувале т.н. големи сили – победнички во војната. Нивното ривалство резултираше со физичка поделба на Берлин на источен и западен дел, односно создавање две различни германски држави – една на исток под влијание на комунистичкиот Советски Сојуз и друга на запад која се развивала под влијание на западните демократски држави. Двете германски држави имаа различен политички и стопански развој. Наспроти идеолошките и политичките разлики помеѓу нив, одредени форми на соработка постоеле постојано во текот на нивната раздвоеност.[3] Крајот на Студената војна се случи симболично таму каде што започна – во Берлин, со рушењето на ѕидот што го раздвојуваше градот, но и двата спротивставени воено-политички блока.

Во 1990 година, четирите сили (САД, Англија, Франција и Советскиот Сојуз) преговараа околу обединувањето на Германија. Од клучна важност беше надминувањето на советското противење обединета Германија да стане членка на НАТО. Објавувањето на договорот на претседателот Горбачов и канцеларот Кол за обединета Германија во трансформиран НАТО го расчисти патот за соединување на Германија.[4]

Формалното политичко обединување на Германија се случи на 3 октомври 1990 година, на што претходеа четири договори (Изборниот договор, Договорот за соединување, Договорот за насоките за соединување на Германија и Државниот договор). Со нејзиното вклучување во политичките, одбранбените, безбедносните, економските и другите интеграции, таа така економски силна, демократски стабилизирана и традиционално правно уредена држава, стана објективно голема сила која во меѓународните односи игра значајна улога.

По обединувањето, Германија започна да ја решава својата најголема задача која се однесуваше на доведување на животниот стандард на Германците во поранешната Демократска Република Германија на ниво на оној од Западна Германија. Ова претставуваше еден долгорочен и тежок процес, пред сѐ, поради релативната неефикасност на индустриските претпријатија во поранешната ДРГ. Тешкотиите најмногу беа изразени поради споровите на имотната сопственост во Источна Германија и како резултат на неадекватната инфраструктура.[5]

---

[3] Grizold A., Tataloviæ S., Cvrtila V., *Suvremeni sistemi nacionalne sigurnosti*, Fakultet politièkih znanosti, Zagreb, 1999, str. 97.

[4] Повелбата за конечното разрешување на Германија е донесена во Москва на 12 септември 1990 година.

[5] Paul Klein and Jürgen Kuhlmann, *Military and Society in 21st Century Europe: A Comparative Analysis,* Hamburg: Lit, 2000, p. 184.

Денес, политиката во Германија е силно детерминирана од уставноправниот концепт на федерализмот кој гарантира зачувување на посебноста на сојузните покраини и овозможува ефикасно функционирање на целината. Начинот на функционирање на овој модел на федерализам овозможува и создава политички претпоставки сојузните покраини да можат да создаваат една политичка заедница со исклучително нагласен степен на почитување на човековите права и слободите на граѓаните.[6] Тука се наметнува прашањето колку се важни покраините на Сојузна Република Германија и сојузните институции и идеите на германскиот политички систем во процесот на управување.[7] Одговорноста за политичката, социјалната и економската регулатива не е само во доменот на конфедерацијата. Сојузната и законодавната политика се карактеризираат со многу комплексен систем на преклопување на моќта и со голем број заеднички обврски што обично се опишува како „кооперативен федерализам“.[8] И покрај фактот што Сојузна Република Германија во 1949 започна со релативно строга поделба на власта, периодот помеѓу 1949 и раните седумдесетти беше сведок на процес на централизација на законодавната власт и административните надлежности од покраинско на сојузно ниво, бидејќи на сојузната агенда се појавија нови одговорности. Понатаму, опсежна интерпретација на дадени уставни принципи ја зајакна законодавната и административната позиција со покраината. Трансферот на власта беше наложен од потребата за еднакви одредби низ целата држава што ја доведе задачата за централните правни работи на сојузно ниво.

2. Политика на национална безбедност

Нови перцепции на закана, во последните години, заземаат конкретна форма. Карактеристично за овие закани е тоа што тие се прошируваат над претходните ограничувања на идеолошките системи и интраопштествените демаркациони линии. Во тој поглед и Германија не е изземена од новите закани

---

[6] Еден популарен аргумент за федерализмот (она што е втемелено во Германија) е тоа што своите корени ги наоѓа во германската историја уште пред основањето на Сојузна Република Германија (Bundesrepublik Deutschland) во 1949 година. Понатаму, практиката на управување во Западна Германија по Втората светска војна се заснова на успешен федерален систем чија конституционална основа е неменлива и поголемото мнозинство од населението останува наклонето кон него.

[7] Iván Illés, *Federalism and Decentralization: Perspectives for the Transformation Process in Eastern and Central Europe,* Hamburg: Lit, 2001, p. 97.

[8] Види: Laufer and Münch, *Das föderative System der Bundesrepublik Deutschland,* chapter 8, Kilper and Lhotta, *Föderalismus in der Bundesrepublik Deutschland,* 178-207, Hartmut Klatt, "Der kooperative Bundesstaat: Entwicklungslinien und neue Herausforderungen," in *Föderalismus in der Bewährumgsprobe,* pp. 60-228.

кои се резултат на етничките, регионалните и економските напрегања, загрозување на основните претпоставки за живот, тероризмот, ширењето на оружјето за масовно уништување, уништување на животната средина итн.

Денес, германската јавност безбедноста ја поврзува со вработувањето и остварувањето сигурен приход, со социјалната сигурност, заштита од криминалот и со заштитата на животната средина, додека воената безбедност се вреднува поинаку.[9]

Германија смета дека моменталната безбедносна ситуација не била никогаш подобра и поповолна во досегашната историја на државата. Германија претставува најважен дел на меѓународниот поредок кој е базиран на слободата на трговијата, меѓузависност, отворени граници, меѓународни институции, безбедност базирана на соработка и мултилатерализам. Либералната демократија и држава на социјалната правда се во самата основа на државата. Ваков модел на меѓународен и регионален поредок е прифатлив и за Германија.[10] Врз основа на тоа произлегува дека германските интереси се насочени кон зачувување на уставната демократија, зачувување на начинот на живеење, зачувување на благосостојбата итн.[11]

Генерално, германските безбедносни интереси се насочени кон зачувување на мирот, да се работи кон европско обединување, да се решаваат конфликтите со мирни средства и јакнење на системот на колективна безбедност. Во оваа рамка, мисијата на Бундесверот е дефинирана како: заштита на Германија и нејзините граѓани од политичка уцена и надворешна опасност; промовирање воена стабилност и европска интеграција; одбрана на Германија и нејзините сојузници; служење на светскиот мир и меѓународна безбедност во согласност со Повелбата на ООН; обезбедување помош при несреќи, спасување животи и поддржување на хуманитарни активности.[12]

Целите на безбедносната политика кои СР Германија ги остварува заедно со НАТО сојузниците, се насочени кон: спречување војна и зачувување на мирот; заштита на слободата и преземање акции во случај на надворешен притисок; спречување развој на кризи и употреба на мирољубиви средства во

---

[9] December 1996 poll, German Armed Forces Institute for Social Research (SOWI), Strausberg 1997.

[10] Joahim Krauze, Nemaèka politika prema Jugoistoènoj Evropi, во *Pogled unapred: bezbednosni izazovi na Balkanu do 2010 godine*, Istvan Gyarmati and Theodor Winkler (ur.), EastWest Institute New York i Zenevski centar za demokratsku kontrolu oru•anih snaga, Beograd, 2002, str. 133.

[11] W.Stützle: Osnovne crte njemaèke vanjske i sigurnosne politike, во *Polemos*, Èasopis za interdisciplinarna istra•ivanja rata i mira, Hrvatsko sociološko društvo i Jesenski & Publishing House, Sv.4, broj 1(7), Zagreb, sijeèan-lipanj, 2001, str.23.

[12] Gustaf Daniker, *Nature and Deployment of Armed Forces – Turning Point Gulf War 1991,* Frauenfeld 1992.

нивното решавање; заштита на цивилното население и територијата во случај на вооружена агресија, како и окончување на каков било спор колку што е можно побрзо.[13]

Германија е меѓу водечките сили во светот и таа се залага за одржување на постојниот меѓународен поредок заснован на соработка, настојувајќи притоа тој да ги опфати и другите региони, особено Средна, Источна и Југоисточна Европа.

Во тој контекст, Германија го поддржува членството на земјите од ЈИЕ во Европската унија, зошто без стабилност во Средна и во Југоисточна Европа, Германија смета дека нема безбедност во Европа и за Европа. Оттука, среднорочна цел на политиката на Сојузната влада спрема ЈИЕ е долгорочно и интензивно стабилизирање на целиот регион и создавање цврст и траен мир на Балканот.[14]

Германската надворешна и безбедносна политика е политика за мир и слобода. Германија ги остварува своите цели и интереси во соработка со нејзините сојузници и партнери од НАТО, ЕУ, ОБСЕ и ООН. Со тоа Германија има впечатлив мултилатерален квалитет и нејзините клучни прашања од надворешната политика се решаваат преку ЕУ и преку НАТО. Посветеноста на Германија на ЕУ останува приоритет. НАТО исто така има централна улога, но блиските врски на Германија со Франција најдоа израз во аспирацијата да се ребалансира безбедноста кон ЕУ, иако никој кој раководи со клучните позиции не настојува да дојде до раскинување на врската со НАТО.[15] САД остануваат клучен безбедносен партнер на Германија, но сепак, во рамките на ЕУ, Германија експлицитно ја признава централната важност на француско-германското партнерство.

3. Институции за управување со одбраната

Прокламираното концепциско и политичко определување на Германија во однос на одбраната имплицира категоричен став „да се сочува мирот, слободата и животот на граѓанинот во сите услови". Впрочем, таквото определување е резултат на прифатената филозофија за уредување на државата врз основа на политички, економски и идеолошки плурализам и

---

[13] Grizold A., Tataloviæ S., Cvrtila V., *Suvremeni sistemi nacionalne sigurnosti*, Fakultet politièkih znanosti, Zagreb, 1999, str. 105-107.

[14] W.Stützle: Osnovne crte njemaèke vanjske i sigurnosne politike, во *Polemos*, Èasopis za interdisciplinarna istra•ivanja rata i mira, Hrvatsko sociološko društvo i Jesenski & Publishing House, Sv.4, broj 1(7), Zagreb, sijeèan-lipanj, 2001, str.26.

[15] *Country Profile Germany* 1997-98, p. 26.

сознанието дека напредокот на цивилизацијата може да се оствари само во услови на мир, целосна слобода и сигурност на граѓанинот. Ваквото разбирање на прифатената филозофија за уредување на државата како принцип ја воведува во својство на конституенс на демократската свест во услови на колку е можно помали остварувања на деструкциите и ентропиите во развојот на општеството и тоа е она што ја чини „метафизиката на слободата на демократијата (мир, слободи и сигурност) и напредокот на цивилизацијата“.[16] Политичката моќ во Германија е практицирана од клучните владини институции, односно петте „конститутивни тела“, т.е. сојузниот претседател и Сојузната влада со одговорност за извршните задачи (ја сочинуваат егзекутивната гранка од власта), Парламентот (Бундестаг и Бундесрат) со одговорност за легислативата (ја сочинува законодавната гранка на власта) и конечно Сојузниот уставен суд со одговорност за одлуки од Врховниот суд (кој ја сочинува судската гранка на власта).[17]

Сојузниот претседател како шеф на државата ја има водечката позиција во Германија. Тој ја претставува Сојузна Република Германија дома и во странство. Преку оваа негова истакната функција тој ја прави државата во нејзиното постоење, легитимност, законитост и единство – воочлива во меѓународни рамки.

Сојузниот претседател се избира со Сојузна конвенција која е поддржана од членовите на Бундестагот и од еднаков број членови од парламентите на покраините кои се избрани врз основа на пропорционално претставување. Практика на сите сојузни претседатели е редовно да се среќаваат со членовите на Владата, со членовите на Парламентот и со членовите на комитетите на Бундестагот. Ова им дава можност да добијат информации од прва рака и да влијаат на политичкиот развој. Сојузниот претседател присуствува на седниците на Бундестагот само во исклучителни ситуации.

Сојузниот претседател е вклучен во формирањето на Сојузната влада и потоа останува во близок контакт со неа. Според член 58 од Уставот на Германија, за наредбите и директивите на сојузниот претседател да имаат важност потребен е потпис и од сојузниот канцелар или од компетентниот сојузен министер. Оваа одредба има намера да обезбеди кохерентност на владината активност. Затоа е сосема јасно дека сојузниот канцелар треба да го информира сојузниот претседател за прашањата за владината политика и

[16] Митревска М., *Цивилна одбрана*, Европа 92-Кочани, Скопје, 2003, стр. 186.
[17] http://www.bundesregierung.de/en/The-Federal-Government/Function-and-constitutional

за работата на неговите министри обезбедувајќи му релевантни документи, извештаи и информации. Фактот дека Шефот на кабинетот на сојузниот претседател или неговиот заменик присуствуваат на состаноците на Владата (Кабинетот) и му поднесуваат извештај на сојузниот претседател, е исто така уште еден начин тој да ги обезбеди неопходните информации за вршењето на должностите.

Сојузниот претседател извршува повеќе функции. Најзначајни се следните функции кои вклучуваат: претставување на Германија во земјата и во странство (преку јавни настапи, општествени и културни настани, говори, посети на покраините и заедниците, државни посети во странство) и претставување на Германија во однос на меѓународниот закон (склучување повелби со странски земји, акредитирање германски дипломатски претставници и примање на акредитивни писма од странски дипломати).[18] Други важни задачи кои тој ги извршува се: дава формален предлог за избор на сојузен канцелар и формално ги предлага членовите на Кабинетот на канцеларот т.е. сојузните министри; го назначува и го отповикува сојузниот канцелар и сојузните министри; го распушта Бундестагот во случај ако личноста за избор на сојузен канцелар не успее да ги добие гласовите на мнозинството на Бундестагот или ако сојузниот канцелар не успее да добие доверба; потпишува закони; назначува и отповикува сојузни судии, службеници, офицери и подофицери; помилува затвореници во име на државата; прогласува вонредна состојба на барање на Сојузната влада и во согласност на Бундесратот итн.[19]

Во Германија, законодавната власт му припаѓа на **Парламентот**, кој се состои од Сојузно собрание (Bundestag) и Сојузен совет (Bundesrat).

Бундестагот или Сојузното собрание има мандат од четири години и се состои од најмалку двајца членови на секоја изборна единица во државата (во Германија има 328 изборни единици). Постои можност да се зголеми пропорционалната застапеност во случај кога се гласа за партија. Бројот на места во Бундестагот на изборите во 2002 година бил намален на 598 пратеници. Иако најмногу од легислативата е иницирана од извршната власт, Бундестагот ја смета законодавната функција за своја најважна одговорност. Најголемиот дел од својата енергија, Бундестагот ја концентрира на проценување и дополнување на владината законодавна програма. Други одговорности на Бундестагот вклучуваат избирање сојузен канцелар и прак-

[18] http://eng.bundespraesident.de/bundespraesident_en/010amt/ 010grundlagen

[19] Во случај на национална криза, Законот за вонредни ситуации го именува сојузниот претседател за медијатор кој прогласува вонредна состојба.

тикување надзор над извршната власт за прашања од суштинска политика и рутинска администрација.

Бундесратот или Сојузниот совет се состои од 69 членови кои се делегати на 16-те покраини (Бундесландер).[20] Законодавството има моќ за ексклузивна јурисдикција и конкурентна јурисдикција со покраината во области одредени со основниот закон. Бундесратот мора да се поклопува со законскиот приход доделен од сојузните и од државните власти и им ги префрла средствата на одговорните во покраините.

Националната одбрана му е доверена на Бундестагот (Сојузното собрание) и на Сојузното министерство за одбрана. Бундестагот сите прашања од областа на одбраната и националната безбедност ги извршува преку работата на своите комисии (Комисијата за одбрана, Комисијата за буџет, и др), како и преку други тела задолжени за овие области. За одбранбената политика пред Бундестагот е задолжен и парламентарниот инспектор за вооружени сили. Бундестагот е задолжен и за донесување закони за одбраната и за националната безбедност, како и за други законски акти кои се однесуваат на работата на специјализираните установи задолжени за прашањата од одбранбен, разузнавачки и општ безбедносен карактер.

Сојузната влада е одговорна за извршните задачи и нејзината работа е персонифицирана од канцеларот. Сојузната влада т.е. Кабинетот, се состои од сојузен канцелар и од сојузни министри. Канцеларот како клучна политичка фигура има истакната улога наспроти сојузните министри. Тој е избран од мнозинството во Бундестагот и како таков има повисок степен на политичка власт отколку кој и да е во Кабинетот.[21] Постапката за избор на канцелар е следната: сојузниот претседател може да предложи кандидат само во првиот круг на гласање. Ако нема апсолутно мнозинство во првиот круг на гласање, Бундестагот во рок од 14 дена може да избере канцелар во колку што сака кругови на гласање. Тука повторно е потребно апсолутно мнозинство. Ако и оваа втора фаза не успее да го даде посакуваниот резултат, Бундестагот мора да гласа без одлагање во третата фаза. Ако кандидатот за канцелар добие само релативно мнозинство тогаш се вклучува претседателот. Тој мора или да го назначи кандидатот за канцелар кој добил најголем број гласови или да го распушти Бундестагот.

Канцеларот и неговите министри играат важна улога во владината практика. Иако канцеларот има право да издава наредби на неговите министри,

---

[20] Paul Klein and Jürgen Kuhlmann, *Military and Society in 21st Century Europe: A Comparative Analysis,* Hamburg: Lit, 2000, p.185

[21] http://www.bundesregierung.de/en/Federal-Government/Function-and-constitutional

Уставот го назначува правото на министрите да ги водат нивните работи автономно и на нивна сопствена одговорност во рамките на ограничувањата поставени од насоките на канцеларот. Канцеларот претседава со состаноците на Кабинетот. Исто така, тој назначува и заменик-канцелар. Оваа функција обично му е доверена на сојузниот министер за надворешни работи. Во случај на напад на земјата, канцеларот ја има командата на вооружените сили.[22]

Во исполнување на секојдневните обврски, на канцеларот му помага неговата канцеларија. Канцеларијата има статус на највисок државен авторитет. Таа има истакната политичка важност како центар за координација на владината политика.[23] Таа е во постојан контакт со министерствата и со другите сојузни власти за да може постојано да го информира канцеларот за извршената работа. Структурата на Канцеларијата вклучува сектори кои се одговорни за истите прашања со кои се занимаваат и посебните министерства. Тие му овозможуваат на канцеларот да врши мониторинг на исполнувањето на задачите на министерствата. Одлуките кои се носат од страна на Кабинетот, односно нивната имплементација се надгледува во Канцеларијата. Одговарањето на сите прашања упатени до Владата од страна на Бундестагот е координирана во рамките на самата канцеларија.

Во однос на одбраната, односно законодавната компетентност за задачите кои се однесуваат на националната одбрана и заштитата на цивилното население во Германија ѝ е доверена на Сојузната влада. Таа задачите во оваа сфера ги остварува преку Сојузното министерство за одбрана.

Сојузното министерство за одбрана се занимава со прашањата на организација, раководење и координација со вооружените сили, преку работата на повеќе кабинети специјализирани за одделни области. На чело на Сојузното министерство за одбрана се наоѓа министерот за одбрана (цивилно лице), кому во работата му помагаат двајца парламентарни и двајца државни секретари.

Сојузното министерство за одбрана го претставува „работниот столб" на министерот и има тројна улога. Така, Сојузното министерство за одбрана, прво е стручен ресор за воена одбрана (има „врховна команда" на вооружените сили што значи трите делови на вооружените сили: копнените сили, воеността воздухопловство и воената морнарица, како и медицинската служба на Бундесверот се под компетенции на ова министерство); второ, е средишна

---

[22] Ibid.

[23] Различноста на нејзините задачи и фактот што обезбедува информации директно до канцеларот ја прават Канцеларијата институција од клучна важност во рамките на германскиот политички систем. Не би било претерување ако на неа се посочи како на Iконтролен центарв на владината политика.

инстанца на управата на Бундесверот, и трето е чувар на законитоста и се грижи за извршување на воените задачи.

Во тие рамки, Сојузниот министер за одбрана има тројна положба и задачи. Така, тој е член на Сојузната влада, понатаму во мир има командна власт над вооружените сили (шеф е на управата на Бундесверот, вклучувајќи го и подрачјето на вооружување) и е службено надреден над сите цивилни соработници на Бундесверот.

Ваквата положба министерот ја ефектуира преку извршување повеќе задачи кои мора да ги врши со својот работен штаб, а се однесуваат на: развој на одбранбено-политичките цели во рамките на безбедносно-политичкиот вкупен концепт на сојузната влада; планирање во Бундесверот во поглед на персоналот, водењето, опремата и структурата така што способноста за дејствување треба да ги задоволи исполнување на задачите во мир, во криза и во војна; остварување на планираното раководење и надзор на спроведувањето; раководење со вооружените сили во мир и со акциите што ги презема Бундесверот во странство итн.[24]

Од ова произлегува дека во личноста на министерот за одбрана се оцртува приматот на политиката: спрема внатре, како личност која има командувачка моќ спрема военото раководство, а спрема надвор, како личност која е одговорна и задолжително дава извештај на Парламентот.

Во однос на одбраната, исто така највисока воена функција има генералниот инспектор, кој е највисок воен претставник на Бундесверот и воедно советник на министерот за одбрана. Обврските на главниот инспектор вклучуваат развој на организацијата, командувањето, опремата и увежбувањето на вооружените сили и тој го претставува Бундесверот во меѓународните тела. Генералниот инспектор не е дел од командниот синџир помеѓу министерот за одбрана и началникот на Генералштабот на одделни водови вооружени сили.

Главниот инспектор е целосно одговорен за планирањето на Бундесверот во Сојузното министерство за одбрана. Во таа улога, тој според налогот на сојузниот министер за одбрана, ги утврдува задачите кои треба да се исполнат од страна на другите организациски подрачја. Освен тоа, главниот инспектор има право, во начелни случаи, кои се однесуваат на сите делови на вооружените сили, непосредно да дава упатство, насоки и наредби врз основа на концепцијата за воена одбрана која ја има одобрено министерот.

---

[24] F.W.Ploeger: Uloga vojnog vodstva pod primatom politike, во *Polemos*, Èasopis za interdisciplinarna istra•ivanja rata i mira, Hrvatsko sociološko društvo i Jesenski & Publishing House, Sv.4, broj 1(7), Zagreb, sijeèan-lipanj, 2001, str. 30-31.

Неговата истакната положба произлегува, главно, од неговите одговорности спрема сојузниот министер за одбрана, од одговорноста за развој на вкупната концепција за воена одбрана во смисла на политичко одредување на целите како и за нејзиното спроведување по носењето на одговарачките одлуки. Заради исполнување на тие задачи, главниот инспектор има право да дава насоки на инспекторите од службите.

Вооружените сили, заедно со сојузната цивилната одбранбена администрација[25] го формираат Бундесверот. Според Уставот, Бундесверот е дел од извршната власт, односно Сојузната влада. Бундесверот е потчинет на политичкото раководство, т.е раководењето му е доверено на министерот за одбрана како член на Сојузната влада.[26] Бундесверот се состои од вооружените сили и од цивилната одбрана.

Секоја задача што мора да ја извршат вооружените сили, а која служи за некоја друга цел на одбраната, мора со Уставот да биде изречито одобрена. Со оваа одлука Уставниот суд на Германија ѝ дал можност на Сојузната влада во рамките на надворешната и безбедносна политика, вооружените сили да ги држи подготвени за извршување на следните задачи: покрај нивните задачи во рамките на одбраната на земјата, во рамките на НАТО за извршување акции во кризни ситуации, и за помош на меѓународната заедница.[27]

Со тоа Германските вооружени сили (Bundeswehr) се еден од неколкуте инструменти на германската надворешна и безбедносна политика, чија цел е унапредување на меѓународната соработка и превенција на кризи и судири. Радикални промени во меѓународната заедница и порастот на германската одговорност за иднината на Европа имаат влијание на улогата, на задачите, на структурата и на опременоста на Бундесверот. Од 1990 година започнаа промени во вооружените сили на Германија кои траат и денес. Првиот чекор во трансформацијата беше преземањето на источногерманската војска по обединувањето и нејзиното приспособување на западните стандарди. Денес трансформацијата е насочена кон: зголемување на ефикасноста и борбената

---

[25] Сојузната одбранбена администрација е одговорна за персоналниот менаџмент и за директно задоволување на материјалните и на други логистички побарувања на вооружените сили. Види кај: Paul Klein and Jürgen Kuhlmann, *Military and Society in 21st Century Europe: A Comparative Analysis,* Hamburg: Lit, 2000, pp. 190-191.

[26] D.Genschel: Mjesto i uloga vojske u demokratskim civilnim društva, во *Polemos*, Èasopis za interdisciplinarna istra•ivanja rata i mira, Hrvatsko sociološko društvo i Jesenski & Publishing House, Sv.4, broj 1(7), Zagreb, sijeèan-lipanj, 2001, str.15.

[27] P.Wolf: O Pravnim i Socijalnim osnovama egzistencije i zadacima njemaèke vojske, во *Polemos*, Èasopis za interdisciplinarna istra•ivanja rata i mira, Hrvatsko sociološko društvo i Jesenski & Publishing House, Sv.4, broj 1(7), Zagreb, sijeèan-lipanj, 2001, str.46-48.

можност на Бундесверот, компатибилност при извршување одредени меѓународни мисии со другите земји членки на НАТО и на ЕУ, зголемување на ефикасноста на единиците за борба против тероризмот и спречување на конфликти во одредени кризни региони.

Полициски сили

Политичко-уставната соработка помеѓу сојузната држава и покраините, создаваат посебен амбиент за да можат полициските сили да функционираат со голем степен на координација, особено кога се работи за сложени безбедносни околности.[28] Значи, организацијата на власта и уставно утврдените односи како на ниво на сојузната држава така и на нивото на сојузни покраини и локалните заедници со нагласена локална самоуправа, условиле рамка за организација и функционирање на полицијата.

На ниво на сојузната држава е воспоставено Сојузното министерство за внатрешни работи во чија надлежност се работи и задачи од сојузната надлежност. На чело на Министерството се наоѓа министер кој за својата работа му одговара на сојузниот канцелар. Во рамките на Сојузното министерство за внатрешни работи егзистираат следните служби: Сојузна служба за заштита на уставот, Сојузниот криминалистички уред и Службата за заштита на сојузните граници, како и две воспоставени служби во рамките на посебни одделенија на министерството.[29]

Сојузниот криминалистички уред е формиран во 1951 година. Како основна причина за неговото формирање, можеме да ја истакнеме потребата за поголема координација и соработка помеѓу сојузната држава и покраините, односно ефикасно да се отстранат сите присутни потешкотии и проблеми во работата на полициските сили. На чело на Сојузниот криминалистички уред се наоѓа претседател кој го именува Сојузната влада.

Сојузната гранична заштита претставува Сојузна полициска организација која е под јурисдикција на Министерството за внатрешни работи. Нејзината задача е заштита на границата на Германија. Во согласност со нејзините надлежности, активностите на Сојузната гранична заштита се насочени кон: сузбивање и пресекување на организираниот криминал, односно патиштата на перење пари; откривање на фалсификување на патните исправи и другите документи; криумчарење со луѓе; трговија со бело робје; криумчарење со различни видови оружје; нелегална трговија со опојни дроги,

[28] Masleša R., *Teorija i sistemi sigurnosti*, Magistrat, Sarajevo, 2001, str. 599.

[29] Исто., стр. 600.

нуклеарни, експлозивни и други материјали итн. Со Сојузната гранична заштита раководи сојузниот министер за внатрешни работи.

Значи, уставно-политичката организација на власта во сојузните покраини со сите други релевантни индикатори (големина на територијата, бројот на населението, сложеноста на безбедносната проблематика итн.) претставува рамка за организацијата и функционирањето на полициските сили. Полицијата во сите сојузни покраини својата функција ја врши во рамките на соодветните министерства за внатрешни работи. Со министерствата раководат министри, но со различни називи. Заедничката карактеристика за сите министерства е содржана во две работи: прво, министерствата се одговорни за севкупната работа на полицијата на сите хиеархиски нивоа; второ, како и кај другите полициски структури на другите држави постои поделба на униформирана полиција, криминалистичка полиција или единици за истрага и административни полициски служби. Покрај тоа, и судските органи во одделни услови имаат одредени овластувања во однос на криминалистичката полиција.

4. Координација на безбедносниот сектор

Во мирновременски услови, донесувањето одлуки по безбедносните прашања е одговорност на Министерството за внатрешни работи во соработка со Министерството за одбрана. Ако предлогот не биде прифатен во Министерството за одбрана, тогаш канцеларот ја носи конечната одлука и се јавува во улога на координатор на безбедносната заедница. Во донесувањето на одлуката му помага Канцеларијата која има статус на највисок државен авторитет. Таа има истакната политичка важност како центар за координација на владината политика. Таа е во постојан контакт со министерствата и со други сојузни власти така да може постојано да го информира канцеларот за извршената работа.

Во случај на напад на Германија, предвидено е да се формира „Воен кабинет“ во кој би се координирале сите активности на безбедносната заедница. Во неговата работа би учествувале канцеларот, министрите за одбрана, за внатрешни работи, за надворешни работи, за финансии, но и претседавачите на опозицијата во Парламентот. Одлуките од ова тело, сепак, би се одобрувале во Парламентот.

Улогата на претседателот на државата во однос на координацијата е симболична. Во основа Претседателот на државата има само репрезентативна улога и нема моќ при донесување одлуки во врска со прашања од областа на безбедноста и одбраната, а најмалку координирачка функција.

Поради негативните искуства од минатото, во рамките на Бундесверот не постои институција генералштаб. Според Уставот, Бундесверот нема

овластувања да се меша во внатрешните работи на државата. Германската војска работи само по препораки на Министерството за внатрешни работи, и исклучиво во услови на природни катастрофи. За криминални и терористички дејства задолжено е Министерството за внатрешни работи, но не и Армијата. Според Уставот, германската војска не е вклучена во креирањето на политиката на државата. Кога станува збор за планирање и координација на националното дејствување на вооружените сили (т.е операции кои не се одвиваат во состав на НАТО) тоа се изведува во рамките на Оперативната дирекција на Бундесверот, во што учествуваат претставници на штабовите од сите видови вооружени сили.

Штабовите на вооружените сили се одговорни за одржување на борбената готовност на нив подредените сили. Вклучени се и во координацијата и во одобрувањето на процесите за донесување планови на НАТО за одбрана на германската територија, но не донесуваат оперативни воени планови.[30] Во таа насока на началникот на штабот на копнената војска му е доверено командување со силите на копнената војска и тој е одговорен за планирање, координирање, подготовка и изведување операции на единиците на копнената војска (сите национални/територијални мисии на Бундесверот во Германија, како и учество на германските сили во мултинационалните формации).

Во рамките на безбедносната заедница на Германија соодветна улога им припаѓа на разузнавачките служби. Главна агенција задолжена за безбедносни прашања е Сојузната разузнавачка служба (Bundesnachrichtendienst – BND). Оваа служба настанала во 1956 година од организацијата Гехлен (германска шпиунска мрежа под водство на поранешниот припадник на Абвехр, генералот Ричард Гехлен, која била под американска контрола). Организациски, Сојузната разузнавачка служба е во состав на Сојузниот кабинет на Канцеларот, и поделена е на шест оддели (набавки, технички надзор, процени, администрација, безбедност и одбрана). Покрај Сојузната разузнавачка служба во рамките на Генералниот инспекторат на Министерството за одбрана, дејствува германската воеторазузнавачка служба, чиј официјален назив е Воена информативна служба на Бундесверот. Освен централизираните разузнавачки работи на ниво на Министерството за одбрана, Воената информативна служба на Бундесверот ја координира и ја обединува работата на одделенијата за команда на сите видови на сојузните вооружени сили.

Функцијата на координација и надзор над работата на разузнавачко-безбедносните установи во Германија ја врши посебно тело на Кабинетот на

[30] Тоа произлегува од фактот дека во случај на војна Германија му го предава на НАТО оперативното командување над борбените единици на Бундесверот и дел од територијалните сили.

сојузниот канцелар познато како „Одделение бр.5“. Организацијата и овластувањето на ова одделение се дефинирани со Уредбата на сојузниот канцелар од 17 декември 1984 година. Според таа уредба, координација на работата и меѓусебните соработки на германските разузнавачки и безбедносни служби ги врши ополномоштено лице – координатор, кој е поставен од страна на државниот министер или од државниот секретар со посебен указ.

ЛИТЕРАТУРА:

1. Paul Klein and Jürgen Kuhlmann, *Military and Society in 21st Century Europe: A Comparative Analysis,* Hamburg: Lit, 2000
2. Grizold A., Tatalović S., Cvrtila V., *Suvremeni sistemi nacionalne sigurnosti*, Fakultet političkih znanosti, Zagreb, 1999
3. Бакрески О., Координација на безбедносниот сектор - искуства и практики, Филозофски факултет, Скопје, 2006
4. *Polemos*, Časopis za interdisciplinarna istraživanja rata i mira, Hrvatsko sociološko društvo i Jesenski & Publishing House, Sv.4, broj 1(7), Zagreb, siječan-lipanj, 2001
5. Gustaf Daniker, *Nature and Deployment of Armed Forces – Turning Point Gulf War 1991,* Frauenfeld 1992.
6. A.P. Blaustian and G.H.Flantz, *Constitutions of the countries of the World*, Federal Republic od Germany, Dobbs Fery, NY Oceania Publications
7. Gesetz uber Die parlamentarische Kontrolle nachrichtendienstlicher Tatigkeit des Bundes - PKGrG vol. 11, April, 1978.
8. *The Bundeswehr and Western Security,* edited by Stephen F. Szabo, London: Houndmills, Basingstoke, Hampshire and Macmillan, 1990
9. Masleša R., *Teorija i sistemi sigurnosti*, Magistrat, Sarajevo, 2001
10. *Pogled unapred: bezbednosni izazovi na Balkanu do 2010 godine*, Istvan Gyarmati and Theodor Winkler (ur.), EastWest Institute New York i Zenevski centar za demokratsku kontrolu oružanih snaga, Beograd, 2002
11. December 1996 poll, German Armed Forces Institute for Social Research (SOWI), Strausberg 1997.
12. Iván Illés, *Federalism and Decentralization: Perspectives for the Transformation Process in Eastern and Central Europe,* Hamburg: Lit, 2001
13. Laufer and Münch, *Das föderative System der Bundesrepublik Deutschland,* chapter 8, Kilper and Lhotta, *Föderalismus in der Bundesrepublik Deutschland,* 178-207, Hartmut Klatt, “Der kooperative Bundesstaat: Entwicklungslinien und neue Herausforderungen,” in *Föderalismus in der Bewährumgsprobe*
14. *Country Profile Germany* 1997-98
15. http://www.bundesregierung.de/en/Federal-Government/Function-and-constitutional
16. http://eng.bundespraesident.de/bundespraesident_en/010amt/ 010grundlagen
17. http://www.bundesregierung.de/en/The-Federal-Government/Function-and-constitutional
18. https://www.cia.gov/cia/publications/factbook/index.html

РЕГИОНАЛНИОТ БЕЗБЕДНОСЕН КОМПЛЕКС И ИСЛАМСКИОТ ФУНДАМЕНТАЛИЗАМ КАКО ЗАКАНА ЗА РЕГИОНАЛНАТА И ГЛОБАЛНАТА БЕЗБЕДНОСТ

Фросина ТАШЕВСКА-РЕМЕНСКИ
Полициска академија - Скопје, Универзитет „Св. Климент Охридски"-Битола

Апстракт: *Глобализацијата, исламскиот фундаментализам, тероризмот, стагнацијата во економскиот развој, сиромаштијата во земјите од Третиот свет и доминацијата на американската безбедносна политика-проследена со порастот на исламофобијата ја засилува тензијата помеѓу Западниот и Муслиманскиот свет. Меѓународната заедница верува дека низ дијалог и разбирање, овие култури можат да коегзистираат мирно и со почитување.*

Клучни зборови: *регионална безбедност, глобална безбедност, исламски фундаментализам, конфликт.*

THE REGIONAL SECURITY COMPLEX AND ISLAMIC FUNDAMENTALISM AS A THREAT FOR REGIONAL AND GLOBAL SECURITY

Abstract: *Globalization, Islamic fundamentalism, terrorism, stagnation in economic development, poverty in the countries of Third world and ascendancy of American security policy- followed closely by a rise in Islam-phobia—have escalated tensions between Western and the Muslim world. International society believes that through dialogue and understanding, these cultures can coexist peacefully and respectfully.*

Key words: *regional security, global security, Islamic fundamentalism, conflict.*

1. Промена на политичко-безбедносниот регионален контекст

Независно од одредени специфики кои се различни од регион до регион, аналитичката рамка на регионалната безбедност не може да се разбере без да се согледа општата рамка на базбедносниот систем во меѓународната заедница. Тешко е да се разбере регионалното безбедносно прашање без разбирање на сите аспекти на безбедноста, индивидуалната, националната и меѓународната.

Прашањето на регионалната безбедност првенствено се однесува на прашањето на безбедноста во т.н. земји од Третиот свет. Поимот „земји од Третиот свет" делумно е трансформиран по дезинтеграцијата на Советскиот сојуз, односно источноевропскиот политички и воен комплекс. Во периодот на Студената војна светот глобално беше поделен помеѓу два блока: западниот и источниот систем кои меѓусебно се разликуваа, како по политичко-идеолошките прашања, така и по прашање на економскиот систем. Надвор од идеолошко-воената и политичко-економската поделба се најдоа т.н. земји од Третиот свет кои не припаѓаа ниту на едниот од водечките воено-политички блокови, кои не поседуваа доволна воена и политичка моќ за да можат самостојно да го креираат својот воено-полтички гравитациски центар, но поседуваа потребен индивидуалитет за водење на сопствена независна политика. Главни карактеристики на оваа група земји се: дека се изродија како резултат на антиколонијалните борби на нивните народи; дека нивните граници арбитрарно се одредени со одлука на големите сили или, пак, со одлука на политичките институции на земјата во кои овие земји биле инкорпорирани.[1] Покрај оваа геополитичка карактеристика границите на овие земји се определуваат и според економската развојна детерминанта која условува постоење на голема дискрепанца во урбанизацијата, во писменоста, во нивото на здравствена и социјална заштита, како помеѓу најразвиените и оние помалку развиените земји во рамките на оваа група, така и помеѓу регионите во самите држави.[2]

Наведените карактеристики на оваа група земји создадоа специфична внатрешна политичка и културна структура. Релативно нискиот степен на економски развој предизвика низок степен на развој на демократските институции во овие земји што имаше за последица инсталација на авторитарни и недемократски режими. Тоа, често предизвикува висок степен на насилство и судири внатре во овие држави поради што ја прави нивната безбедносна парадигма многу поразлична од безбедносната парадигма на развиените

---

[1]Leslie Wolf-Phillips, Why Third World?, Third World Quarterly, Vol. 1, No. 2, (1979), S. D. Muni, The Third World: Concept and Controversy, Third World Quarterly, Vol. 1, No. 3, (1979);

[2] Benjamin Cohen (1973), The Question of Imperialism, New York: Basic Books, str. 145-172;

демократски земји. Оваа специфичност на внатрешната социјална и политичка структура во овие земји беше проследена со надворешни гаранции за опстанок на овие држави од страна на бившите колонијални сили,[3] што сé повеќе водеше кон недостиг на внатрешна социјална кохезија и немоќ на националните влади да гарантираат висок степен на кохерентност. Недостигот на надворешни закани за овие земји придонесе за сé поголемо отсуство на внатрешна лојалност на населението кон централните институции на власта. Лојалноста на населението во овие земји сé повеќе се поместуваше од идентификација со државата, кон племенска и верска идентификација.[4]

Главната закана за опстанокот на овие земји најчесто доаѓа од внатрешни закани кои се создаваат поради отсуство на социјална и политичка кохерентност, отколку од надворешни закани.[5]

Внатрешната социјална, етничка и културна поделеност на овие земји и сé поизразеното гравитирање на идентитетот на големите општествени групи кон етничкиот, верскиот или културниот backround, отколку кон националната држава во која живеат, ги направија земјите од Третиот свет нестабилен институционален партнер. Поради недоволната развиеност на демократското опкружување и демократските институции, дури ни институционалистичките теории не можеа да понудат соодветн концепт на безбедносен систем во овие земји во периодот по студената војна. Отсуството на социјална и политичка хомогеност на општеството во овие земји имаа за последица издвојување на големи финансиски средства од националните буџети за обезбедување на националната безбедност, што од друга страна, претставува главна пречка за економскииот и технолошкиот развој на овие земји и нивно успешно вклучување во високо интегрираната економска, финансиска и трговска мрежа.

2. Регионален безбедносен комплекс

Во безбедносно значење, терминот „регион" има значење на суб-систем на безбедносни односи кои егзистираат помеѓу збир на држави кои географски припаѓаат на исто опкружување. Меѓутоа, регионалниот безбедносен субсистем се наоѓа во меѓузависен однос со меѓународниот безбедносен систем, поради што надвор од неговите рамки не може да се разбере неговата структура и функционирање. Важно е да се напомене дека внатрешната структура и функционирањето на регионалниот безбедносен субсистем, без разлика на

[3] Jeffrey Herbst, War and State in Africa, International Security, Vol. 14, No. 4 (Spring 1990);
[4] Joel Mgdal, Strong Society, Weak States, Princenton, N. J., Princenton University Press, 1988;
[5] Steven D. David, Explaining Third World Alignment, World Politics 43, No. 2, (January 1991);

големото значење на регионалните географски, идеолошки, етнички и верски фактори, многу зависи од глобалниот однос на големите сили кои имаа клучно влијание на внатрешната струкура на регионалниот безбедностен субсистем.[6]

Без разлика какво значење има структурата на глобалниот систем на моќ и глобалните односи на моќта во разбирањето на регионалната безбедносна структура, во дефинирањето на регионалната безбедносна структура основен елемент кој мора да биде придодаден на односот на силите помеѓу државите е моделот на компатибилност – „пријателство и поддршка“, и моделот на некомпатибилност – „противречност и непријателство“, помеѓу држави од ист регион. Моделот на односи пријателство/непријателство е комплексен модел и ретко може да се разбере врз основа само на регионалната и глобалната дистрибуција на моќта.[7]

Односот помеѓу држави во ист регионален бебедносен систем најчесто е одреден од специфични димензии на позитивни и негативни односи помеѓу нив, како што се: 1. гранични несогласувања, 2. интереси во односите меѓу различните етнички заедници кои се распространети во две или повеќе држави во даден регион, 3. идеолошката поврзаност на народите во даден регион, 4. долги историски контакти на соработка или конфликти помеѓу народите. Во овој модел на односи регионалната безбедност може да биде видена како однос пријателство/непријателство во рамките на одреден регион каде што безбедноста на едната страна не може да биде разгледувана без разгледување на безбедноста на другата страна. Тој однос на меѓузависност на ривалството и поделбата на интересите се означува како безбедносен комплекс/конгломерат.[8]

Идентификацијата на регионалниот безбедносен комплекс пред сé ја вклучува проценката на безбедносната меѓузависност на земјите од регионот и нивните заеднички интереси. Во последно време идентификацијата на регионалниот безбедносен комплекс често се одредува според заедничката опасност по владеачките режими на земјите во еден регион, која најчесто се изразува во форма на дејствување на транснационалниот регионален фактор, како на пример, дејствувањето на исламското милитарно движење кое се јавува во форма на опасност по владеачките режими во исламските земји. Главниот проблем во дефинирањето на регионалниот безбедносен комплекс е неизбалансираната безбедносна врска помеѓу две поголеми држави во еден регион.

---

[6] Barry Buzan (1991), People, States and Fear: An Agenda for International Security Studies in the Post-Cold War Era, Boulder, Colorado, стр. 189;

[7] Исто;

[8] Повеќе за ова види: Barry Buzan, People, States and Fear: An Agenda for International Security Studies in the Post-Cold War Era, Boulder, Colorado, str. 186-230;

Дистинкцијата помеѓу високото и ниското ниво на регионален безбедносен комплекс станува значајна кога сите нивоа на безбедносна анализа (национална, регионална, супранационална и глобална), ќе се интегрираат. Главната предност на идејата за безбедносниот комплекс е таа што обезбедува поглед внатре во регионалната безбедносна динамика.

3. Културната, верската и расната димензија на безбедносниот комплекс

Културната и расната димензија на регионалниот безбедносен комплекс станува сé позначаен фактор во анализатата на регионалните безбедносни прашања. Културната, етничката и расната идентификација на државата со група држави кои припаѓаат на иста етничка, верска, културна или расна група, по правило условуваат висок степен на меѓузависност по прашање на безбедноста. Често групите држави кои се религиски, културно или расно поврзани се групираат во пошироки заедници кои често се идентификуваат како посебни цивилизации или како „заедници на држави”, градејќи поширок безбедносен комплекс. Верската, културната и расната димензија имаат големо значење во креирањето на безбедносната меѓузависност во арапскиот свет и во исламските земји каде што исламот се легитимира како темел/основа на безбедносниот комплекс. Слична улога има религијата и културата во Источна Европа која се појавува како христијанска заедница на држави. Различната верска, културна и расна димензија можат исто така, да се јават како главни двигатели на конфликтите помеѓу различни безбедносни комплекси. Оваа карактеристика особено е нагласена во безбедносниот комплекс на Арапите и Евреите на Блискиот Исток, Турците и Грците, Албанците и словенските народи на Балканот.

Меѓутоа, културната, расната и верската идентификација на големите општествени групи кои живеат во две или повеќе држави во еден регион, често се јавува како причина за внатрешен интеркомунален конфликт и распад на повеќенационалните, односно мултирелигиските општествени заедници. Големите транснационални етнички или верски групи настојуваат да се интегрираат во единствена државна заедница, градејќи широк т.н. етнички или верски комплекс. Овој проблем често ја доведува во прашање регионалната безбедност на тој начин што отвора бројни конфликти помеѓу државите кои често ги поддржуваат внатрешните етнички или верски соработници во соседните држави. Тука би ја спомнала „сонливата” идеја за „Голема-Албанија“, која на овие простори датира од завршувањето на Втората светска војна до денес, кога се очекува решавањето на конечниот статус на Протекторатот на ОН-Косово и Метохија. Безбедносната нестабилност на

Балканот како биполарен верски и етнички комплекс, претставува само дел од глобалната безбедност и националната безбедност на земјите од Балканот.

4. Критериуми за дистинкција помеѓу различните безбедносни комплекси

Безбедносниот комплекс е како што се гледа последица на анахроничната структура на меѓународната заедница, потоа на расните, културните, верските и етничките разлики помеѓу големите општествени групи. Може да се дефинираат две причини кои го попречуваат воспоставувањето на безбедносните комплекси помеѓу групи држави.

1. Доколку државите во одредени региони се слаби, така што нивната моќ не се проектира надвор од нивните граници, во овој случај безбедносната политика на овие држави првенствено е насочена кон внатрешните граници и не постои поголема интеракција помеѓу државите во тој регион. На пример, надворешната политика на Албанија има маргинализирана улога на подрачјето на Балканот, меѓутоа, внатрешните политички, културни и верски процеси имаат големо влијание на косовските, македонските и грчките Албанци од кои зависи балканскиот регионален безбедносен комплекс.

2. Кога имаме директно присуство на надворешни сили во регионот чие влијание е доволно силно да контролира нормални операции на безбедносната динамика помеѓу регионалните сили. Ова особено е случај со стационирање воени сили во даден регион во кој тие сили ја контролираат и ја обезбедуваат внатрешната безбедност на дадената земја или земји. Добар пример за овој случај е сегашното воено присуство на САД во Ирак, со што битно се менува внатрешната безбедносна динамика во овој регион. Директното воено присуство на САД ќе има најдиректно влијание на односите помеѓу исламските земји и нивните немуслимански соседни земји, пред сé Израел, што најверојатно ќе го смени безбедносниот комплекс на овој регион.

5. Исламот и регионалната безбедност

Во контекст на односите помеѓу културно-верската и безбедносната структура во земјите од Третиот свет посебно внимание привлекува исламот, како поради неговото значајно влијание на внатрешните односи во исламските земји, така и на односите помеѓу самите исламски земји.[9] Значењето на исламот

[9] Повеќе во: Graham E. Fuller, The Future of Political Islam, Foreign Affairs, March/April 2002; Mahmud A. Faksh, The Prospects of Islamic Fundamentalism in the Post-Gulf War Period, International Journal XLIX Spring 1994; John L. Esposito, The Islamic Threat: Myth or Reality, New York Oxford University Press, 1992; Judith Miller, The Challenge of Radical Islam, Foreign Affairs, Spring, 1993;

во современите меѓународни односи не е толку детерминирано од политиката на исламските земји, колку што е детерминирано од геостратегиската положба на овие земји на чиешто подрачје се наоѓаат големи наоѓалишта на необновливи природни ресурси од нафта која ја има една од најзначајните функции во економскиот развој на западната цивилизација и големата светска империја Кина, која сé повеќе и повеќе ќе покажува интерес за пристап до нафтените извори во исламските земји. Надворешните политички влијанија по правило се потпираа на наследствата од колонијализмот во овие земји, што покрај внатрешната верска традиционална фрагментираност на исламот (Sunni и Shiia ислам)[10] и неговото силно влијание врз политички и социјални процеси го оставија исламскиот свет надвор од влијанијата на социјалните и политичките промени кои ја зафатија меѓународната заедница на крајот на 18-иот и почетокот на 19-иот век.

Економските, политичките и културните промени кои ја зафатија меѓународната заедница на почетокот на 20-иот век, по едно сфаќање останаа без поголеми ефекти на внатрешната културно-верска структура во исламскиот свет.[11] Специфичноста на надворешното влијание на Западот врз исламските земји кое не влијаело директно на социјална стратификација на исламскиот свет, резултирало со недостиг на фундаментални социјални промени кои спречиле формирање на национален идентитет во овие земји. Секуларниот национализам кој спорадично се појавил во облик на либерален национализам не успеал да создаде просперитетни и моќни заедници во исламскиот свет. Авторитарните влади во исламските земји, кои повеќето се потпираа на внатрешната традиционална фрагментираност и спротивставеност во рамките на Исламот како религија, не поседуваа ниту политички, ниту верски авторитет потребен за радикални реформи на исламската заедница. Корумпирани, засновани првенствено на репресивни

---

[10] Во исламот денес егзистираат бројни фракции и движења така што исламскиот спектрум денес претставува бројни организации, движења, учења и секти. Ќе спомнам една типологија која денес се среќава во литературата за модерниот ислам: 1. Islamic Secularism; 2. Islamic Populism; 3. Islamic Philanthropism; 4. Islamic Spiritualism (Sufi Passivism, Sufi Activism); 5. Political Islam Sunni> Puritan Traditionalist, Mainstream Gradualist, Revolutionary Messianist, Revolutionary Jihadist, reformist Revisionist, Modernist Rationalist; 6. Political Islam Shi`i: Revolutionary Marji`ist, Reformist Gradualist; 7. Official Islam; 8. Major Branches of Islam> Sunni, Ithna`ashari, Isma`ili, Zaidi, Nusayri, Druz, Ibadi. Типологијата ја дава R. Hrain Dekmejin, Multiple Faces of Islam, во A. Jerichow and J. Beak Simonesn (eds. 1997), Islam in Changing World, стр. 3;

[11] Ернест Гелнер во предговорот на книгата на Акбар Ахмед и Хестингс Донан (1994),, ,,Islam, Globalization and Postmodernity,, нагласува дека процесот на секуларизација на индустриските општества на нашол голем одзив во исламската заедница, туку напротив, влијанието на исламот врз чувствата и верувањата на неговите следбеници е во пораст.

воени и полициски апарати, владите во исламските земји во најголема мера зависеа од воената и политичката поддршка на Западот, што уште повеќе им ја редуцираше способноста и легитимноста за преземање мерки за внатрешни реформи. Немоќта на владите да ја доведат заедницата на повисоко ниво на економски развој, да го надминат јазот помеѓу екстремно богатиот и екстремно сиромашниот дел на населението во овие земји, да ја елиминираат корупцијата, сé повеќе ќе влијаат врз појава на исламски движења не како последица на отсуство на интерес на државната елита да создаде модерни национални програми во исламските земји, туку како последица на радикализација на исламот на политичката сцена во овој дел на светот. Иако исламските движења во своите програми се повикуваат на исламското право Sharia, толкувајќи го исламот како симбиоза на верувања, ритуали, идеологија и политика, нивната крајна цел ќе остане создавање на специфичен идентитет на исламскиот свет, за да се избегне културниот и политичкиот хегемонизам на Западот. Црпејќи ја општествената моќ, пред сѐ, од средните слоеви на општеството, многу исламски движења за обнова со своите политички програми привлекоа симпатии пред сé кај младата генерација високообразовани луѓе кои преку активностите на овие движења наоѓаат простор за своја политичка активност насочена во правец на политичките промени во исламскиот свет.[12]

Движењата за обнова на исламот стануваат едни од најзначајните внатрешни закани за безбедноста на владеачките режими во исламските земји. Оваа закана особено достигна висок степен на политичка валоризација по параламентарната победа на Движењето за обнова на исламот во Алжир, 1991 година и по масовното враќање на „светите исламски војници" од Авганистан на почетокот на 1990 година во исламските земји. Заканата достигна висок степен на политичка алармантност во земјите ширум исламскиот свет.[13]

Две хипотези ќе заземат посебно место во стратегијата за обнова на исламот. Исламското милитарно движење за обнова во своите прокламации ќе истакне дека Западот сега е поподготвен да се бори на страната на богатиот исламски свет против сиромашното исламско население, со што би имал полесен пристап до богатите наоѓалишта на нафта, така што за реализација на оваа стратегија потребно е поголемо воено присуство на Западот во исламските земји отколку за време на Студената војна. Втората теза е широко експлоатирана и активно користена во глобалната стратегија на Исламското движење за обнова, а тоа е дека Западот повеќе инклинира кон мешање во

[12]John L. Esposito, Political Islam: Beyond the Green Menace, Current History, January 1994, str. 20-21;
[13]Tatsuya Sahara, The Islamic World and the Bosnian Crisis, Current History, November 1994, str. 387;

судирите внатре во исламскиот свет, додека апстинира да биде вклучен во судирите помеѓу муслиманите и немуслиманите во кои страдаат муслиманите. Користејќи ги овие две хипотези Исламското движење за обнова ќе придобие симпатии меѓу најшироките слоеви на населението во исламскиот свет што ќе го претстави како општо револуционерно движење во исламскиот свет.[14]

6. Исламот како закана за регионалната и глобалната безбедност

Прашањето за улогата и значењето на исламот во регионалната и глобалната безбедност денес предизвикува бројни контраверзии и дилеми. За едни, исламот претставува најголема опасност за идниот развој на западната цивилизација и мирот во светот. Секоја демократизација во исламските земји која се спроведува со примена на мнозинското одлучување се набљудува како пат за ,,демократско устоличување на крајно недемократските режими" на фундаменталистичките сили во исламските земји.[15]

Брзиот пораст на муслиманската популација во исламските земји заедно со брзиот пораст на муслиманското малцинство во Европа и САД, во светлото на ваквите сфаќања се сметаат за голема опасност која и се заканува на западната цивилизација. Општата слика за опасноста од исламот е посебно нагласена со излегувањето на студијата ,,Судир на цивилизации", од Семјуел Хантингтон, каде што е нагласено дека следната општа опасност доаѓа од исламскиот свет каде што исламскиото движење од Магбет до Палестина се кренало во борба за нов светски поредок. Како општа рамка за оваа анализа земени се: тензијата помеѓу муслиманите и грчко-православните христијани во Африка; насилството меѓу муслиманите и христијаните во Нигерија; спроведувањето на мерките на суданските власти против христијанското малцинство; судирот на Муслиманите и Хиндусите за азискиот континент; интензивирањето на борбите во Индија; конфликтот помеѓу христијанското и муслиманското малцинство во Либанон; борбите меѓу христијанските Срби, Хрвати и Бошњаците-Муслимани на Балканот, Србите и Албанците на Косово, Муслиманите и Евреите во Израел и др.[16]

Комбинирајќи некои од сегашните процеси во одредени исламски земји со судирите и конфронтациите кои беа обележје на раната фаза на односи помеѓу цивилизацијата на исламот и христијанството, застапниците

---

[14]Ghassan Salame, Islam and the West, Foreign Policy 90, (Spring 1993), str. 28;
[15]Judith Miller, The Challenge of Radical Islam, Foreign Affairs, Spring, 1993;
[16]Samuel P. Huntington,...ñòð. 22-49;

на теоријата за „општа исламска опасност" одат чекор напред, излегувајќи со тезата дека „непријателството" на исламот спрема западната христијанска цивилизација инхерентно е втемелено во ветувањето и филозофијата на фундаменталистичкиот ислам.

На Конференцијата на ООН за човековите права во Виена во јуни 1993 година, идејата за универзалните човекови права како темел на меѓународниот морал била отфрлена од страна на делегациите на исламските земји кои истакнале дека за Муслиманите човековите права можат да бидат изведени само од исламското право Shari`e. Фокусирајќи ја природата на човековите права, конфликтот помеѓу универзалноста на човековите права и културната димензија на исламското право кој се манифестирал на конференцијата[17], теоретичарите на овој правец го зеле како доказ за ширење на исламскиот фундаментализам.

Застапниците на оваа концепција ќе креираат нова димензија на исламската опасност која потекнува од поврзаноста на традиционалните, политичките, културните и духовните процеси во исламските земји, сведувајќи ги во една поврзана и осмислена политичка стратегија на исламскиот фундаментализам како најголема опасност за западната цивилизација.[18]

Од социолошки аспект, фундаментализмот претставува градење на колективна свест преку идентификација на индивидуалното однесување и општествените институции со нормите кои потекнуваат од „божјиот закон". Фундаменталистичките организации и движења се оние кои се обидуваат да ја избегнат дезориентацијата, типична за секуларното општество и враќање кон религиозните корени. Во оваа смисла под фундаментализам се подразбира стремежот на свесно организирано и хиерархиски устроено радикално малцинство, чија цел е создавање на општетсво за кое тие велат дека е единствена автентична заедница на муслиманите.

7. Исламот како партнер во новиот концепт на глобална безбедност

За други, исламот е предизвик и нов, многу значаен партнер за градење на светскиот мир и безбедност. Пишувајќи есеј за новиот меѓународен поредок, професорот Збигњев Бжезински ќе напише дека, идниот светски поредок ќе зависи од решавањето на основните проблеми во рамките на три, според него,

[17]Bassam Tibi, Islamic Law/Shari`a, Human Rights, Universal Morality and International Relations, Human Rights Quarterly, 16 (1994), str. 277-299;

[18]Charles Krauthammer, The New Crescent of Crisis: Global Intifada, Washington Post, January 1, 1993;

значајни региони во светот. Во дефинирањето на таа нова геостратешка агенда, Брзезински повлекува линија од Брисел до Токио, од Токио до Каиро и од Каиро назад до Брисел. Во политичките, економските и духовните процеси во тој добиен триаголник, тој го бара клучот на идниот меѓународен поредок.[19]

Познатиот исламолог Аугустус Р. Нортон (Auguistus R. Norton), со големо почитување и респект пишува за културното, филозофското и политичкото наследство на исламот. За него, „исламот е голема историска цивилизациска сила чиешто влијание има одлучувачка улога во создавање и развој на западната христијанска цивилизација"[20] . Во своите многубројни трудови овој автор ќе истакне дека „концептот на западна демократија и исламот не се инхерентно инкопатибилни, туку дека промените во сфаќањето и подоброто разбирање на внатрешните вредности и специфичната улога на масите во политичката сфера во исламот од страна на западните секуларни системи водат кон сигурни политички промени и компромиси во односите помеѓу Западот и Исламот".[21]

Д-р Џон Л. Еспосито (John L. Esposito), професор на универзитетот во Џорџтаун смета дека „исламот претставува повеќе предизвик отколку опасност за западната цивилизација", и дека има многу значајна улога во понатамошниот развој на човештвото. Во таа смисла тој ќе напише дека, „денешната актуелизација на исламот во светот е повеќе социјано отколку политичко движење кое не е нужно антизападно, антиамериканско или антидемократско".[22]

Идејата за генералната опасност од исламот ќе биде отфрлена и од западниот исламолог Леон Т. Хедат (Leon T. Hadar), кој во своите ставови ја отфрла, објаснувајќи го тоа со фактот дека исламот денес е далеку од можноста како обединета сила да ги достигне портите на Виена и брегот на Шпанија. Според него, денешната актуелизација на исламот повеќе е последица на дејствување на антимуслиманскиот фундаментализам кој по распадот на социјализмот во исламот ќе се обиде да ја најде т.н. „Зелена Коминтерна" како супституција за „црвената опасност" од поранешниот комунистички поредок.[23]

И поранешниот американски претстедател Ричард Никсон (Richard Rixon) ќе го предупреди западот дека „со честото укажување на опасноста од

---

[19]Zbigniew Brzezinski, Order, Disorder and U.S. Leadership, The Washington Quarterly, Spring 1992;

[20]Ahmad S. Moussalli, Discourses od Human Rights and Pluralistic Democracy, âî A. Jerichow and J. Beak Simonesn (eds. 1997), Islam in Changing World, ñòð. 50;

[21] Исто;

[22]John L. Espozito, Islamic threat, Myth or Reality, Oxford University Press, 1992;

[23]Leon T. Hadar, What Green Peril?, Foreign Affairs, Spring 1993;

исламот и барањето на таа опасност во секој конфликт каде што најчесто страдаат муслимани, Западот сé повеќе кон себе го приближува општиот судир со исламскиот свет". На тоа ќе предупреди и познатиот француски социолог Хавиер Бугарел (Xaviar Bougarel), со поставување на тезата дека „најголемите производители на исламската опасност се пред сé оние кои на неа предупредуваат".[24]

8. Новата стратегија на исламскиот милитарен радикализам и американскиот хегемонизам

Терористичкиот напад на Ал Каеда (All Qaeda) на Њујорк и Вашингтон, објавувањето на војна против тероризмот и војната во Авганистан, а потоа инвазијата на САД и Велика Британија на Ирак, сé позатегнатите односи помеѓу САД и Арапската лига, сé поактивното дејствување на движењето за обнова на исламот и сé поизразеното заедничка борба на различните фракции во рамките на исламот против англо-американското присуство во исламскиот свет, Западот и исламскиот свет сé повеќе се гледаат како две страни во еден глобален меѓународен судир. Во услови на сé поизразена глобална напнатост помеѓу исламот и англо-американскиот сојуз, се појавуваат нови методи на дејствување на исламскиот радикализам кој станува сè поефикасен со своето влијание на движењето за обнова на исламот.

Целта на исламскиот радикализам не е глобална конфронтација со Западот. Од една страна конфронтацијата помеѓу исламот и Западот во основата е потреба од внатрешна трансформација на исламот, кој сè повеќе ѕирка низ конфронтацијата меѓу богатите, корумпираните и сé помоќните режими во исламските земји, кои уживаат поддршка од Западот и осиромашеното, неписменото, обесправеното и немоќното исламско население, на другата страна. Од друга страна, пак, високоразвиените земји на Западот, пред сè САД, се најдоа пред голем предизвик, кој произлегува од достигнатото ниво на права и слободи на поединецот внатре во тие земји што сè повеќе бараше трансформација на политичката моќ од традиционалните државно-бирократски структури во нови транснационални центри на моќ, кои сè повеќе ја истакнуваат тенденцијата кон независно и слободно дејствување на поединците и групите.

Кога водачот на Ал Каеда го планирал нападот на њујоршкиот трговски центар и на Пентагон во Вашингтон, сигурно немал намера да отвори воени игри со Америка. Рушењето на Светскиот трговски центар и масовното

---

[24] Time, May 2, 1994;

убивање на илјада невини луѓе имаа само улога на детонатор кој требаше да ја покрене моќната воена и пропагандна машинерија и да ја насочи во посакуваниот правец. Целта на Бин Ладеновата терористичка мрежа беше не само убивањето на илјадници луѓе кои со ништо не го предизвикаа гневот на бомбашите. Смртта на овие несреќници е означена во нивната стратегија на „општ хаос" само како колатерална штета која произлегува од нивна друга, многу позначајна стратегиска цел насочена повеќе кон оние кои владеат во исламскиот свет во име на исламот, отколку кон Американците како непријатели на исламот.

Целта секако била да се задебелат линиите на раздорот во исламскиот свет помеѓу оние кои владеат во име на исламот и оние со кои се владее во име на исламот. Главната стратегиска цел на Исламското радикално движење се: поттикнување на бруталноста на оние кои владеат; разгорување на гневот на оние кои се потиснати во исламскиот свет, и оспорување на легитимноста на исламските владејачки династии. Денешната состојба во исламскиот свет потврдува дека развојот на настаните сé повеќе го водат исламскиот свет кон Бин Ладеновиот концепт за исламот. Втора стратегиска цел на Исламското радикално милитаристичко движење, секако, била поттикната од широкиот фронт на активности на Западот против правата и слободите на човекот како неприкосновени цивилизациски вредности. Стратегиска цел на Исламското радикално милитарно движење беше да го уништи концептот на демократскиот Запад, да го дискредитира западниот демократски концепт на општетсво во очите на светот, а пред сé во очите на нивните поданици, да ги доведе под сомневање демократските прокламации на Западот, да го дискредитира легитимитетот на Западот во име на демократските права и слободи на човековото суштество, истапи против суровите и нетолерантни традиции на Истокот. Долгиот ред граѓани со исламска културна провинијенција пред полициските станици во западните земји кои чекаат на криминалистичка обработка со задолжително фотографирање и земање отисок од прсти, само затоа што според своето раѓање припаѓаат на исламската културна традиција, денес го прават Исламското радикално милитаристичко движење сè помоќно и сè похомогено од кога и да е досега.

Во загушувачката грмотевица на воената машинерија која се упати кон имагинарната терористичка мрежа Ал Каеда, обвинувајќи го исламскиот свет за поврзаност и соработка со Бин Ладеновата мрежа на теророт, западното водство ја имаше предвид, не само елиминацијата на глобалната мрежа на Ал Каеда, туку пред сè суспендирање на одредени права и слободи на човекот кои се појавија како сериозна закана на системот на неограничена контрола на поединци од страна на внатрешниот центар на моќ, што доведе до опасно ограничување на глобалното дејствување на политиката на Западот.

Уригентното отфрлање на секој аргумантиран истап против војната во Авганистан, а потоа сѐ поизразен против војната во Ирак од страна на бројни поединци, групи и институции, а посебно барањата кои доаѓаа од страна на глобалните антивоени движења, сведувајќи ја секоја таква активност рамна на поддршка или соработка со тероризмот, државната администрација на повеќе западни земји отворено стави до знаење дека со достигнатиот степен на слободи и прва на поединецот сѐ поизразено се докажува во форма на ограничување на централната власт и националната воена и политичка моќ, што сериозно се заканува да ја загрози националната безбедност и приматот на Западот во меѓународните односи. Фиксирањето на Ал Каеда како главен творец на глобалната опасност за националната безбедност на Западот, ефективно ќе послужат за пресметка со достигнатото ниво на слобода на поединецот, која сѐ повеќе ќе се изразува во форма на ограничување на моќта на државно-бирократската структура. Оттука администарциите на повеќето западни земји ќе искажат голема доза на сомневање и одвратност кон секое глобално движење кое би можело на кој било начин да ја ограничи моќта и влијанието на бирократско-државните администрации во овие земји.

Оттука, конфликтот помеѓу радикалната струја на исламот и владите на западните земји, денес израснуваат во најсилен рефлекс на сé поизразеното оспорување на достигнатиот степен на слободи и права на човекот, кој денес се појавува како најголема опасност за секој радикален концепт на иднината на човештвото, без разлика дали тој се изразува во форма на радикално верско движење или во форма на радикален државен хегемонизам. И едната и другата по својата природа се недемократски и ограничувачки за идниот развој на меѓународната заедница, неспособни да понудат одговор на противречностите кои произлегуваат од новиот облик на конфликти помеѓу микроекономските процеси на глобализацијата и макрополитичките процеси на меѓузависноста. Оттука, денес радикалниот милитарен ислам ќе им послужи на хегемонистичките претензии на политиката на Западот, пред сé на САД како легализација за рестрикција на човековите слободи и права, додека хегемонистичките претензии на Западот ќе бидат легитимна основа за дејствување и ширење на исламскиот милитарен радикализам. И со тоа кругот се затвора во рамка во која исламот сé посилно израснува во одредувачка детерминанта на глобалниот безбедносен комплекс.[25]

---

[25] За прашањето на односот помеѓу тероризмот и меѓународеното право види поопширно во: Michel N. Schmitt, Counter-terrorism and the Use of Force in International Law, The Marshall Center Papers, No. 5, (2002);

БИБЛИОГРАФИЈА

1. Leslie Wolf-Phillips, *Why Third World?*, Third World Quarterly, Vol. 1, No. 2, (1979)
2. S. D. Muni, *The Third World: Concept and Controversy*, Third World Quarterly, Vol. 1, No. 3, (1979)
3. Benjamin Cohen, *The Question of Imperialism*, New York: Basic Books, (1973)
4. Joel Mgdal, *Strong Society, Weak States*, Princenton, N. J., Princenton University Press, 1988
5. Mohamed Ayoob, *Security in the Third World: The Worm About to Turn*, International Affairs, 60, No. 1, (Winter 1983-84)
6. Steven D. David, *Explaining Third World Alignment*, World Politics 43, No. 2, (January 1991)
7. Phil Williams, James E. Goodby (ed), *Regional Conflicts*, SIPRI, 1995
8. Barry Buzan, *People, States and Fear: An Agenda for International Security Studies in the Post-Cold War Era*, Boulder, Colorado, (1991)
9. Graham E. Fuller, *The Future of Political Islam*, Foreign Affairs, March/April 2002
10. Mahmud A. Faksh, *The Prospects of Islamic Fundamentalism in the Post-Gulf War Period*, International Journal XLIX Spring 1994
11. John L. Esposito, *The Islamic Threat: Myth or Reality*, New York Oxford University Press, 1992
12. Judith Miller, *The Challenge of Radical Islam*, Foreign Affairs, Spring, 1993
13. Charles Krauthammer, *The New Crescent of Crisis: Global Intifada*, Washington Post, January 1, 1993
14. Zbigniew Brzezinski, *Order, Disorder and U.S. Leadership*, The Washington Quarterly, Spring 1992
15. Ahmad S. Moussalli, *Discourses od Human Rights and Pluralistic Democracy*, vo A. Jerichow and J. Beak Simonesn (eds. 1997), Islam in Changing World
16. Leon T. Hadar, *What Green Peril?*, Foreign Affairs, Spring 1993
17. Joel Beinin, Joe Stork, *Political Islam: Essays from Middle East Report*, 1996

БЕЗБЕДНОСНИ АСПЕКТИ НА ТРГОВИЈАТА СО ЛУЃЕ ВО ЈУГОИСТОЧНА ЕВРОПА

Тања МИЛОШЕВСКА
Филозофски факултет, Институт за одбранбени и мировни студии

Апстракт: *Трговијата со луѓе е растечки транснационален криминален феномен и опасен предизвик за националната и меѓународната безбедност. Иако не е нов феномен, се прошири во нови региони од светот и претставува значителен дел од нелегалната глобална економија.*
Трговијата со луѓе се разгледува примарно како национална и меѓународна безбедносна закана. Одговорите на безбедносните закани во овој поглед треба да ги вклучат државните институции и цивилното општество.
Безбедноста не е прашање само на надворешни закани за националниот суверенитет; безбедноста исто така подразбира општество кое ефикасно функционира. Затоа, нема двоумење дека трговијата со луѓе е навистина прашање на регионалната безбедност.

Клучни зборови: *трговија со луѓе, причини за трговија, организиран криминал, жртви, организаци, конвенции.*

SECURITY ASPECTS OF HUMAN TRAFFICKING IN SOUTH EASTERN EUROPE

Abstract: *Human trafficking is a growing transnational criminal phenomenom and formidable challenge to national and international security. Although it is not a new phenomenom, it has spread to new regions of the world and become a large part of the illicit global economy.*
Human trafficking has come to be considered primarily as national and international security threat. Responses to security threats considered in this sense should involve both state institutions and civil society.
Security is not just a question of external threats to national sovereignty; security also means an effectively functioning society. Hence, there can be no doubt that human trafficking are indeed issue of regional security.

Key words: *human trafficking, root causes of trafficking, organized crime, victims, organizations, conventions.*

Вовед

Трговијата со луѓе е призната како најлоша форма на ропство на модерното време, и е осудена како акт кој сериозно ги нарушува универзалните човекови права.

Огромните профити создадоа глобална мрежа организирана од транснационални криминални банди кои тргуваат со луѓе на ист начин како со оружјето, дрогата или парите. Иако најголемиот дел од земјите во светот го елиминираа ропството уште одамна, трговијата со луѓе стана една од активностите на организираните криминални групи, кои се докажаа како високо ефективни во навлегувањето во земјите и регионите кои се осиромашени од војните, вооружените конфликти или лошо управуваните транзиции.

„Штом организираната трговија со луѓе ќе наиде на погодно тло во рамките на некоја држава или регион, таа расте брзо и поставува стратегиски ризици за стабилноста и иднината на државата. Кога веќе еднаш ќе се востанови, мрежата за недозволената трговија се поврзува со другите постојни криминални организации коишто ги држат другите сфери на влијание во криминалниот пазар, како што се: тероризмот, дрогата, тргувањето со оружје“.[1]

Етимолошко значење на синтагмата трговија со луѓе

Оваа појава–трговија со луѓе на просторот на нашата земја во значење и обем кој денес го има, е причина за непостоење не само на систематизирано научно знаење за овој безбедносен проблем, туку и за непрецизност на негов единствен назив. Имено, во научната и стручната литература нема единствен назив за оваа појава. Така, може да се воочи употреба на термините бело робје, трговија со луѓе, трговија со човечки суштества, криумчарење на луѓе, криумчарење на жени и деца и слично. Во медиумите употребата на термините е уште полоша. Оваа состојба резултира со конфузија во терминолошкото обележување на овие безбедносни појави и нивните елементи кои се карактеризираат со обележување на истите појави со различни термини, обележување на различни појави со исти термини, создавање непотребни синоними и хомоними, т.е користење на ненаучен поимовно–категоријален апарат. Затоа е неопходно да се разграничи значењето на термините кои можат да се сретнат во теоријата и праксата, а кои директно или индиректно се однесуваат на трговијата со луѓе. [2]

Етимолошкото значење на синтагмата се одредува со синтеза на посебното значење на именките во синтагмата. Самата синтагма се состои од две именки: трговија и луѓе.

---

[1] Stability Pact for South Eastern Europe, Development of Anti-Trafficking training module for Judges and Prosecutors, International Center for Migration Police Development, April 2003.

[2] Мијалковиќ, С., „Појмовно разграничење трговине људима и других сличних појава и терминолошких концепата“, Безбедност, бр.1, Београд, стр.52-53.

Трговија претставува стопанска активност на размена на добра и купопродажба. Сите облици на трговија се регулирани со правни прописи, а нивните повреди (зависно од тежината) повлекуваат одреден степен на одговорност на прекршителите. Најтешки облици на деликти на недозволена трговија се трговијата со бело робје, трговијата со оружје и опојни дроги.[3]

Луѓе-човечки суштества (множина од човек-човечко суштество). По меѓународните договори, човекот со своето раѓање се стекнува со слободи и права кои се заштитени и чие загрозување е санкционирано како прекршочен или кривичен деликт.[4]

Под трговија со луѓе во етимолошки поглед се подразбира размена помеѓу купувач и продавач во која продавачот на купувачот со надомест го предава човекот или овозможува користење на одредени негови услуги.

Во нашата теорија и практика не постои единствен став околу самиот термин со кој се означува оваа безбедносна појава. Имено, доколку се занемари ненаучната терминологија за обележување на овој феномен подеднакво се користат синтагмите трговија со луѓе и трговија со човечки суштества. Правилно е да се користат двете синтагми, но поправилно е да се каже трговија со човечки суштества, затоа што терминот „трговија со човечки суштества" е општоприфатен термин во светската научна и стручна јавност. Терминот "Trafficking in human beings" стандардно се употребува речиси во сите меѓународни документи кои се однесуваат на оваа проблематика.

Меѓутоа, во секојдневната комуникација е поприкладно и вообичаено да се користи терминот трговија со луѓе.

Причини за трговија со луѓе во Југоисточна Европа

Прашањето на трговија со луѓе зема енормни размери во делот на Југоисточна Европа (Балканот). Меѓу причините поради коишто Балканот е референтен случај на трговијата со луѓе е и прогресијата од состојба на конфликт во постконфликтна состојба и транзицијата во овие земји.[5]

Следниве фактори се идентификувани како најчести причини за трговија со луѓе:

1. Преминот од транзиција до слободна пазарна економија

Процесот на економска транзиција во земјите од Југоисточна Европа водеше до намалување на квалитетот на живеење и брзо ширење на

[3] Бошковић, М.,"Криминолошки лексикон",Матица српска, Нови Сад, 1999, стр. 359-360.

[4] Ибид, стр. 394.

[5] Неткова, Б., „Превенција на трговијата со жени и градење на мирот во Македонија", Фридрих Еберт, Скопје, 2004.

сиромаштијата кај поголемиот дел од населението. Во исто време, транзицискиот процес водел кон слабеење на државните институции каде била проширена корупцијата. Се проценува дека степенот на пораст на криминалните активности во многу земји од регионот е обратно пропорционален со постигнатите успеси на другите држави во имплементирање на демократските и пазарните економски реформи.[6]

Овие тешки економски услови ги погодила и жртвите кои се стремеле кон подобар живот но и трговците со луѓе кои гледале во оваа работа можност за добивање големи суми на пари со минимална или никаква инвестиција.

2.Отворање на границите

Познато е дека голем дел од „новата" трговија со луѓе потекнува од поранешниот социјалистички блок, со отворањето на границите во почетокот на 1990 година, по завршувањето на Студената војна. Трговијата со луѓе не е нов феномен, но тој драстично се зголемува во деведесеттите години. Миграцијата во земјите на Западна Европа, легална или нелегална, претставува за најголем број мигранти решение за сиромаштијата и нуди шанса за подобар живот. Имајќи го ова предвид, очигледно е дека многу лица стануваат жртви на трговците со луѓе кога бараат помош за мигрирање или работа во странство. Освен тоа, отворањето на границите доведе не само до пораст на соработката помеѓу земјите во борба против илегалната имиграција, но исто така пораст на организирана криминална активност која ја вклучува трговијата со луѓе.[7]

3. Постоење на развиен „црн пазар"

Како што е случај во сите форми на организиран криминал постоењето на развиен „црн пазар", играло голема улога во основањето и развојот на нелегалните мрежи и правци на нелегална трговија. По 1990 година, почнале да се појавуваат различни криминални групации кои ги искористувале слабостите на државата и корумпираноста на државните структури. Вообичаено, трговците кои пренесувале лица преку државните граници се инволвирани во неколку други форми на трговија. Освен тоа, лицата кои се вклучени во трговија со други артикли можат лесно да станат трговци со луѓе поради нивната запознаеност со веќе постојните мрежи и познатите правци, како и да се мотивираат од високите приходи кои се стекнуваат од трговијата

---

[6] *Romanian Intelligence Service, "Transnational organized crime-a threat to the global market", достапно на: http://www.sri.ro/pdfuri/1-12-2002-crima%20organizata.pdf.*

[7] Shelley, L., "Human Trafficking: Transnational Crime and Links with Terrorism", Statement to the House Committee on International Relations Subcommittee on International Terrorism, Nonproliferation and Human Rights, 25 June 2003, достапно на: http://usinfo.state.gov/eap/Archive_Index/Human_Trafficking_Transnational_Crime_and_Links_with_Terrorism.html.

со луѓе, со релативно низок ризик. [8]

4. Војните во поранешна Југославија

Распадот на Југославија и војните кои се појавија доведоа до пораст на организираните криминални активности во Југоисточна Европа. Потребата да се финансираат воените напори од различни групи инволвирани во конфликтот во регионот доведе до појава на т.н „воена економија“, која ги создава своите фондови од илегални активности. Мрежите и пазарите кои биле создадени за време на војните продолжиле да постојат и по нивно завршување затоа што се покажале како многу ефикасни. Понекогаш дури и мировните сили биле вклучени во такви активности (како трговија со луѓе и проституција), а, исто така, често стануваат конзументи на „производите“ на криминалните групи.[9]

Етничките, религиозните, социјалните и националните разлики кои се толку длабоко вкоренети кај балканските народи, исчезнуваат кога се работи за пари кои се добиени од овие нелегални активности. На пример, постојат докази за силна поврзаност помеѓу албански и српски банди, кои сметаат дека стабилизацијата на регионот е против нивните интереси.[10]

Трговијата со луѓе е исклучително важно прашање во Југоисточна Европа, поради тоа што има потенцијал да го поткопа процесот на демократизација, да ги ослабне напорите за реформи на институциите, да ја поттикне корупцијата и да се закани на процесот на стабилизација во регионот.

Трендови на трговија со луѓе

Трговијата со луѓе, некогаш примарно концентрирана во определен регион од светот, а денес под притисокот на глобализацијата, поврзува многу далечни региони. Во таа смисла, евидентно е дека трговијата со луѓе стана предмет на загриженост како кај националните така и кај меѓународните системи на контрола.[11]

---

[8] Bruggeman, W., ”Security and Combating International Organized Crime and Terrorism”, European Community Studies Association, December 2002, достапно на: www.ecsanet.org/ecsaworld6/contributions/session1/Bruggeman.doc.

[9] *Romanian Center for Journalism of Investigation, “Trade with Poverty, Human Beings Trafficking”, Report of the Human Beings Trafficking in the Balkans, September 2003, достапно на: www.proiect.ns/archives/00032.html.*

[10] *Curtis, G, E., “Nations Hospitable to Organized Crime and Terrorism”, Federal Research Division, Library of Congress, October 2003, достапно на: http://loc.gov/rr/frd.*

[11] *Albrecht, H., “Trafficking in Humans-Theory, Phenomenom and Criminal Law based responses”, Max Planck Institute for Foreign and International Criminal Law, Freiburg, достапно на: http://www.umn.edu/humanrts/svaw/trafficking/law/index.htm.*

Иако дефиницијата за трговија со луѓе продолжува да биде тема за дебати, овој труд ја применува дефиницијата за трговија со човечки суштества формулирана во Протоколот за превенција, сузбивање и казнување на трговијата со луѓе, особено жени и деца, кој што ја дополнува Конвенцијата на ООН против меѓународниот организиран криминал. Протоколот ја дефинира трговијата како регрутирање, транспортирање, префрлање, давање прибежиште или примање луѓе, по пат на закана и користење на сила или други форми на присила, грабнување или измама, на злоупотреба на позицијата на моќ, на загрозеност или на давање или примање пари или бенефиции за да се постигне согласност од лицето коешто има контрола над друго лице, со цел за експлоатација.[12]

Меѓу другото, Протоколот ги инкорпорира трите главни цели:

1. Да се спречи и да се води борба против трговијата со луѓе.

2. Да се заштитат и да им се помогне на жртвите на таквата трговија со целосно почитување на нивните човекови права.

3. Да се промовира соработката меѓу државите за да се постигнат тие цели.[13]

Еднакво отворени за дебата, поради комплексноста на феноменот трговија со луѓе и поради разликите помеѓу трговија и криумчарење, се процените за распространетоста на овој феномен на национално, регионално и на глобално ниво. На пример, годишните проценки на Стејт департментот, кои се однесуваат на распространетоста на трговијата со луѓе во целиот свет варираат од 700 000 до 4 милиони во 2002, до 800 000–900 000 во 2003, до 600 000–800 000 во 2004 и 2005 година.[14]

Покрај различните методи кои се користат за собирање податоци за трговијата со луѓе, комплексноста на овој феномен е одговорна за овие флуктуации, но и дека е многу тешко (дури и невозможно) да се открие секој чин на трговија и секоја жртва.

Статистиките кои се издадени од Меѓународната организација за миграција во 2001 година, покажуваат дека се проценети 700 000 до 2 милиони

---

[12] Kelly, L., "You Can Find Anything you Want": A Critical Reflection on Research on Trafficking in Persons within and into Europe," in Data and Research on Human Trafficking: A Global Survey (Vienna: International Organization for Migration, 2005), 237-38; достапно на:

www.iom.int/documents/publication/en/Data_and_Research_on_Human_Trafficking.pdf.

[13] Stability Pact for South Eastern Europe, Development of Anti-Trafficking training module for Judges and Prosecutors, International Center for Migration Police Development, April 2003.

[14] *U.S.State Department, "Trafficking in Persons Report", Washington, June 2002; June 2003; June 2004; June 2005, достапно на: www.state.gov/g/tip/rls/tiprpt/.*

жени и деца, кои годишно се дел од трговијата со луѓе, што создава приход од околу 9.5–10 билиони американски долари годишно.[15]

Профитите од трговијата со луѓе имаат негативно влијание врз националната безбедност преку поттикнување на перење пари, измами, даночен криминал, фалсификување на документи, трговија со наркотици, оружје и украдени возила, продажба на човечки органи и други криминални активности. Со поткопување на легалните пазари за работна сила во нестабилните региони и попречување на владите во економската и политичката транзиција или постконфликтна реконструкција, трговијата со луѓе придонесува кон одржување на нестабилна и кревка политичка средина. Фактот дека таквите сериозни нарушувања на човековите права на милиони жртви поминува, главно, неказнето, ја индицира главната ерозија на сите напори да се засили заштитата на човековите права како водечки принцип на правдата и законот.

Фактите укажуваат дека и покрај засилените проверки на границите и полициски контроли на „познатите нелегални премини", трговијата со луѓе сè уште се јавува и натаму, а поголемиот дел од сторителите поминуваат неказнето. Во најголемиот број случаи законскиот статус на жртвите на трговијата со луѓе е оној на нелегален имигрант.[16]

За илустрација, Кривичниот законик на Република Македонија не содржи одредба со којашто се штитат жртвите на трговијата со луѓе од гонење поради нелегално присуство во земјата.[17]

Важно е да се спомене дека петте најчести земји на потекло во информациската база на Меѓународната организација за миграција-ИОМ во овој регион се: Молдавија, Украина, Романија, Белорусија и Бугарија. Исто така, четирите најважни дестинации каде оваа организација нуди помош на жртвите се: Македонија, Босна и Херцеговина, Косово и Албанија.[18]

Патиштата на трговијата со луѓе одат од Молдавија, Украина и други поранешни советски републики, преку Романија и Бугарија, до Србија, Црна

---

[15] International Organization for Migration, "2001 Trafficking in Migrants", Quarterly Bulletin 23, April 2001.

[16] *Wujers, M., Doornick, M.,"A critical assessment of anti-trafficking strategies", September 2002, достапно на:* http://www.walnet.org/csis/wijers-rights.html.

[17] Кривичен законик на Република Македонија, донесен на 23 јули 1996 година, стапува на сила: 1 ноември 1996 (вклучувајќи ги и амандманите од 2002 година), Службен весник на Република Македонија број 37/96, 80/99 и 4/02; достапно на: http://www.legislationline.org/get.php?id=2216&dots=13.0.0.&country=27&intst=0...

[18] IOM, World Migration 2005, Section 3, International Migration Data and Statistics, 418; достапно на: www.iom.int/documents/publication/wmr_sec03.pdf.

Гора, Босна и Херцеговина, Македонија, Косово (под управа на ОН), и потоа кон Италија, Грција и на крајот до Западна Европа.

Фактот дека обемот на тргување низ светот се покачи за речиси 50 проценти од 1995 до 2000 година го покажува алармантниот пораст на овој феномен. Новите податоци издадени од U.S Department of State проценија дека помеѓу 600.000 и 800.000 лица биле тргувани преку меѓународните граници низ светот во 2003 година, а Информативната мрежа за криминал и правда на ООН (United Nations Crime and Justice Information Network-UNCJIN) дојде до слична процена од околу 700 000 лица годишно.[19] Некои други извори покажуваат и повисоки бројки. На пример, Популацискиот фонд на ООН (United Nations Population Fund) изјавува дека помеѓу 700 000 и 2 000 000 жени и деца годишно се тргувани преку меѓународните граници, а Советот на Европа процени дека до четири милиони жени секоја година се тргувани во светот.[20]

Варијацијата во бројките издадени од разни извори го индицира сериозниот недостаток од доверливи податоци засновани врз валидни индикатори и унифицирана методологија за собирање и процесирање на податоците. Извештајот на U.S Department of State од 2005 година за трговијата со луѓе предупредува дека постојат милиони жртви низ светот, кои не се забележани од ниедна статистика, тргувани во рамките на нивните национални граници.

Во досегашниот период, Западна и Северна Европа, Северна Америка, Обединетите Арапски Емирати, Саудиска Арабија, Турција и Јапонија се сметани за главни земји на дестинација на трговијата со луѓе. Неодамна, јасната поделба помеѓу земјите снабдувачи и регионите на побарувачка почна да се заматува. Иако главните глобални релации сè уште ги следат јужно–северните и источно–западните патеки, трговијата исто така постои и помеѓу нациите во оригиналните региони на снабдување, на пример од Бразил кон Тајланд, од Романија кон Камбоџа, од Мозамбик кон Јужна Африка и од Непал кон Индија.[21]

Секоја година U.S Department of State испитува околу 140 земји (каде што податоците за обемот, големината и контрамерките во поглед на трговијата со луѓе се достапни) со цел да се процени прогресот кој бил направен во постигнување на минимални стандарди на државна интервенција според Актот

---

[19] La Strada, "Trafficking in Human Beings in Central Europe", Prague, 2005, p.p 17.

[20] UNFPA, "State of the World Population 2003", достапно на: www.unfpa.org/swp/2003/english/ch2/page4.html.

[21] La Strada, "Trafficking in Human Beings in Central Europe", Prague, 2005, p.p 27.

за заштита од трговија со луѓе од 2000 година (U.S. Trafficking Protection Act). Во извештајот од 2005 година, дваесет и седум земји биле означени како земји кои имаат потреба од специјално внимание, бидејќи нивните напори биле видени како неуспешни[22] . Други четиринаесет земји беа споменети како земји чии влади не се способни или не се подготвени да ги почитуваат минималните стандарди за борба против трговијата со луѓе.[23]

Обете листи обезбедуваат опширни и обемни докази за географското поле и разновидноста на трговијата со луѓе.[24]

Поврзаност со други форми на организиран криминал и тероризам

Организираниот криминал е многу комплексен феномен кој вклучува широк и разновиден ранг на активности: трговија со наркотични средства, криумчарење со оружје, перење пари и незаконски трансфери на пари поврзани со терористички активности, како и трговија со луѓе.

Покрај социјалните, економските и политичките притисоци кои трговијата со луѓе ги наметнува на секое општество, значително важно прашање кое се однесува на овој феномен е можната поврзаност со другите форми на организиран криминал, дури и со меѓународниот тероризам. Според експертите во ова поле, трговијата со луѓе и тероризмот се поврзани во некои делови на светот, особено ако трговијата со луѓе е распространета и претставува значајна компонента на нелегалната економија. Во овие одредени региони може да биде вклучен Балканот, како и делови од поранешниот Советски Сојуз.

Институциите кои работат на оваа проблематика, потврдуваат дека организираниот криминал, а посебно трговијата со дрога, претставува најважниот извор за финансирање на терористичките групи, обезбедувајќи до 30-40 проценти од нивните фондови. [25]

[22]Ерменија, Доминиканска Република, Мексико, Словачка, Азербејџан, Гамбија, Никарагва, Јужноафриканска Република, Бахреин, Грција, Нигерија, Суриname, Белисе, Гвинеја, Филипини, Украина, Бенин, Хаити, Русија, Узбекистан, Камерун, Индија, Руанда, Зимбабве, Кина, Маврициус и Сиера Леоне.

[23]Боливија, Еквадор, Катар, Обединети Арапски Емирати, Мјанмар (поранешна Бурма), Јамајка, Саудиска Арабија, Венецуела, Камбоџа, Кувајт, Судан, Куба, Северна Кореја и Того.

[24] U.S. Department of State, “Trafficking in Persons Report 2005”, достапно на: www.state.gov/g/tip/rls/tiprpt/2005/46610.htm.

[25] Shelley, L., ”Combating Transnational Crime and Corruption in Europe”, Statement to the Subcommittee on European Affairs, United States Senate Committee on Foreign Relations, 30 October 2003, достапно на: http://www.american.edu/traccc/resources/publications/shelle03.pdf.

Врската помеѓу организираниот криминал и терористичките групи често пати е многу тешко да се потврди, вообичаено „финансиите и мрежите употребувани од организираниот криминал имаат значење за развој и поддршка на тероризмот“.[26]

Според проценките на ООН, трговијата со луѓе стана „третиот по големина бизнис во целиот свет“, кој создава профит приближно од околу 9.5 билиони $ годишно. Тоа е блиско поврзано со перење на пари, трговија со дрога, фалсификување на документи и криумчарење на луѓе.[27]

Во Југоисточна Европа постои широк опсег од криминални организации кои се движат од ќелиски структури до лабави мрежи кои се инволвирани во разновидни транснационални криминални активности, вклучувајќи и трговија со луѓе[28] .

Организираните криминални групи се вклопуваат во комерцијалните (трговските) структури или се појавуваат во светот на бизнисот; способни се да применат насилство, тајност и корупција за да остварат профит и да осигураат своја контрола врз териториите, личностите и пазарите.

Помеѓу сите активности со кои се поврзува меѓународниот организиран криминал примарно место секако треба да се даде на трговијата со луѓе. За оваа тема се направени повеќе анализи. Некои автори сметаат дека ова го изведуваат „претпријатија“ кои се специјализирани за вакви активности и со нив се занимаваат подолго време. Во врска со оваа теза се мисли дека ваквата работа ја вршат професионалци кои почнале од дното и сега се на врвот на криминалните организации. Според други истражувачи, оваа теза е неточна. Тие велат дека најголемиот број од луѓето поврзани со вакви активности немаат криминално досие ниту претходно искуство. Голем број случаи укажуваат на тоа дека одредени туристички агенции, транспорт компании, како и агенции за вработување се вмешани. Обично вработените во овие компании немаат криминално досие ниту постојани врски со криминалните организации. Се претпоставува дека трговците со луѓе ги држат под контрола нелегалните имигранти и ги присилуваат на криминални активности, проституција или, пак, да работат за минимални плати[29] .

---

[26] Chris Patten, EU Commissioner, Speech at “Defeating Organized Crime in South Eastern Europe”, Lancaster House Ministerial Conference, London, 2002.

[27] U.S. State Department, “Trafficking in Persons Report”, June 2005, достапно на: www.state.gov/g/tip/rls/tiprpt/2005.

[28] *Chatterjee, J.,”The Changing Structure of Organized Crime Groups”, Royal Canadian Mounted Police, Ottawa, 2005, достапно на: http://dsp-psd.pwgsc.gc.ca/Collection/PS64-9-2005E.pdf.*

[29] Ruggiero, V., “Criminals ans service providers: Cross-national dirty economies”, Crime, Law and Social Change 28.

Иако недостатокот на податоци за поврзаноста помеѓу трговијата со луѓе и другите форми на организиран криминал и тероризам оневозможува точна проценка, сепак во анализите за организираниот криминал се проценува дека криминалните активности кои се во врска со трговијата со луѓе континуирано се прошируваат, развиваат и специјализираат.

Ефикасна стратегија за борба против трговијата со луѓе

Трговијата со луѓе, заедно со другите криминални активности, има достигнато висок степен во Југоисточна Европа, со драстични импликации на сите нивоа во општеството, во секоја земја од регионот. Во овој контекст, секоја успешна стратегија за борба против овој феномен зависи од заедничкиот напор на националните влади во регионот и меѓународната заедница.

Различни земји од Југоисточна Европа преземаат различна динамика на активности против трговијата со луѓе како форма на организираниот криминал.

Националните влади имаат клучна улога во процесот на создавање на правилна и цврста стратегија за борба против трговијата со луѓе преку соодветна правна легислатива, хармонизација на различните закони во земјите од регионот и ефикасно спроведување на постојните закони. Во исто време, регионалната и меѓународната соработка играат важна улога во координирање на напорите и ресурсите кои ќе ги зацврстат националните мерки.

Стратегијата за борба против трговијата со луѓе треба да се темели на две нивоа. Првото ниво ќе се состои од неутрализирање на групите на организиран криминал во рамки на земјата, а потоа преку соработка со другите земји со истиот проблем ќе се неутрализираат мрежите на организиран криминал (мултилатерална соработка). Оттаму, за реализација на второто, од суштествена важност е да се создаде централна база на податоци за трговија со луѓе.[30]

Сепак, за да биде ефикасна, која било стратегија мора да биде тространа, т.е да се однесува на жртвите, трговците и побарувачите.[31] Во денешно време, повеќето фондации од различни влади (особено од САД и западноевропските земји) и меѓународните безбедносни организации (ООН, ЕУ, ОБСЕ) за

---

[30] Laczko, F., Gramegna, M., "Developing Better Indicators of Human Trafficking", IOM, Geneva, Volume X, Issue 1, summer/fall 2003, достапно на: http://www.watsoninstitut.org/bjwarchive/10.1/SexTrafficking/laczko.pdf

[31] U.S. State Department, "Trafficking in Persons Report", June 2005, достапно на: www.state.gov/g/tip/rls/tiprpt/2005.

антитрговска помош се доделуваат на одредени земји или невладини организации. Но, нивните активности се повеќе насочени за помош на жртвите на трговија со луѓе и на последиците од таа трговија. Подобри резултати ќе се добијат кога примарниот фокус на нивната работа ќе биде истражување на причините и факторите кои доведуваат до одредени криминални активности.

Борбата против трговијата со луѓе стана цел на многу актери кои се инволвирани во спречување на трговијата, одредување заштита и помош на жртвите како и прогон на извршителите. Моќта да се спроведе национална легислатива, да се зајакне борбата против трговијата преку законодавните институции, да се истражат случаите на трговија со луѓе, да се овозможи помош на жртвите, ги поставува државните актери-парламентите, владите, безбедносните институции (посебно полицијата, граничната служба и службите за имиграција), правосудните системи, социјалните и здравствените служби, на фронтните линии на таа борба. Трговијата со луѓе напредува во регионите и земјите каде што институциите на безбедносниот сектор се нефункционални и ослабени од корупцијата.

Краткорочните мерки во подобрување на оперативниот потенцијал на институциите на безбедносниот сектор се видени преку овозможување на специјален тренинг и едукација на персоналот околу прашањата за трговија на луѓе; во меѓунационалната соработка на граничарите; во транспарентните политики за виза и имиграција; во блиската соработка на безбедносните институции со граѓанското општество; во имплементација на кодовите за распоредување на воениот и цивилниот персонал во мировните мисии; во создавање специјални локални единици посветени исклучиво на борбата против трговија со луѓе (обид во кој би требало да бидат вклучени повеќе жени). Без инвестирање во високо технолошка опрема за полицијата и граничната служба, овие цели не може да бидат постигнати. Успехот не е можен и без наметнување притисок врз безбедносниот сектор од страна на парламентите и владите за да се посвети поголемо внимание кон трговијата со луѓе.

Во 1999 година, прашањата за трговија со луѓе станаа еден од приоритетите на Организацијата за безбедност и соработка во Европа-ОБСЕ. Во наредната година зголемената грижа за димензиите на трговијата со лица низ цела Европа водеше кон воспоставување на оперативна група за борба против трговијата со човечки суштества при Пактот за стабилност на Југоисточна Европа (Stability Pact for South Eastern Europe Task Force for Fighting Trafficking in Human Beings). Оваа политичка иницијатива е пример за значителна регионална иницијатива која работи како координативен инструмент за насочување на антитрговските активности, со цел да се создаде силна регионална анти-трговска структура во Југоисточна Европа.

Советот на Европа изработи нацрт на регионална конвенција која би требало да ги одреди легалните норми на тргуваните жртви и да го подобри процесот на набљудување на феноменот низ Европа.

Сегашната легална рамка примарно е претставена од Палермо протоколот за трговија (Palermo Protocol on Trafficking), Опцискиот протокол кон Конвенцијата на правата на децата (Optional Protocol to the Convention on the Rights of the Child), Конвенциите против незаконската работна сила (ILO conventions No. 92, 182), Актот за заштита на тргуваните жртви (U.S. Trafficking Victims Protection Act) и Бриселските декларации за трговија со човечки суштества на Европската унија (EU Brussels Declarations on trafficking in human beings).

Република Македонија го потпиша Протоколот за превенција, спречување и казнување на трговијата со луѓе, особено жени и деца на ООН, со којшто се дополнува Конвенцијата против меѓународниот организиран криминал, на 14 декември 2000 година. Во таа насока, Владата почна да презема практични мерки, како што се формирањето на Комисијата за спречување на трговијата со луѓе на 27 февруари 2001 година,[32] а Националниот план за трговија со луѓе, беше службено објавен во февруари 2003 година. Според активностите на Националниот план во однос на легислативата, целта е да се осовремени националното законодавство со цел да се создаде законска основа за поефикасна борба против трговијата со луѓе преку измена и дополнување на казненото законодавство на Република Македонија.[33]

Напорите на Европската унија на полето на борбата против трговијата со луѓе и против шверцувањето мора да бидат истакнати. Концептите „шверцување" и „трговија со луѓе" се одделени, но сепак блиски еден до друг. Додека терминот „трговија со луѓе" подразбира ставање на некоја личност во независна положба во однос на вработувањето откако претходно на таа личност ѝ била овозможена помош при миграцијата (легална или нелегална), терминот „шверцување" се однесува на (организирана) асистенција при илегалното преминување на границите. [34]

Мора да се спомене дека мнозинството случаи на трговија со луѓе се во комбинација со различни форми на сексуална експлоатација на жени и деца. Рамковната одлука на Советот, донесена на 19 јули 2002 година, за борбата против трговија со луѓе постави заедничка дефиниција за нелегалната трговија,

---

[32] Решение на Влада бр.23-1022/2, февруари 2001 година, Службен весник на Република Македонија.

[33] Неткова, Б., „Превенција на трговијата со жени и градење на мирот во Македонија", Фридрих Еберт, Скопје, 2004.

[34] Salt, J.,"Current trends in International Migration in Europe", Council of Europe, 2001.

како и заедничко ниво на казни за прекршоци на не помалку од 8 години затвор ако прекршокот бил направен во специфично дефинираните услови.[35]

Во овој контекст потенцијалната улога на Еуропол мора да биде спомената. Целта на Еуропол е да ја подобри соработката помеѓу земјите на ЕУ при спречувањето и борбата против сериозните облици на меѓународен организиран криминал, како илегален шверц на имигранти и трговија со луѓе. Иако нивната улога досега беше некако скромна, се очекува истата во иднина да се прошири.[36]

Потребата за реална процена на овој феномен и желбата за борба против него е дел од процесите за воспоставување и имплементирање на вистинска и успешна стратегија. Исто така, неопходна е специјализација на персоналот и соодветен тренинг на оние кои се инволвирани во борбата против трговијата со луѓе, поделба на ресурсите, како и пронаоѓање подобри начини за регионална и меѓународна соработка.

Заклучок

Новите методи на трговија со луѓе се сé повеќе прикриени и потешко се откриваат. Меѓународните криминални организации ги адаптираат методите според новите мерки кои ги презема владата и регионалните институции. Се појавуваат и неколку алтернативни начини на трговија со луѓе во Југоисточна Европа кои одат паралелно со традиционалните и им предизвикуваат потешкотии на безбедносните сили и полицијата при нивното откривање. Криминалните организации ги прилагодуваат методите на оперирање според промените кои се случуваат во средината со цел да го избегнат откривањето и да го зголемат профитот.

Процесот на глобализација, ги заостри и влоши голем број од старите проблеми на меѓународната безбедност и предизвика нови ризици и предизвици. Тие се тероризмот и сепаратизмот, националните, религиозните и другите форми на екстремизам, **трговијата со луѓе**, трговијата со дрога и организираниот криминал, регионалните конфликти, заканата од пролиферацијата на оружјето за масовно уништување, финансиските и економските кризи, еколошките катастрофи и епидемии. Сите овие проблеми егзистираа претходно, но во ерата на глобализација кога светот стана повеќе поврзан и меѓузависен, тие забрзано стекнаа универзален карактер и постанаа реална закана за регионалната и меѓународната безбедност.

Што е уште поопасно, разновидноста на заканите стана глобална во обем и посериозна во ефектите како резултат на ширењето на знаењето, дисперзијата на напредните технологии и движењето на луѓето. Овој развој, комбиниран со зголемените економски интеракции, придонесе за некои проблеми кои се во основата на безбедносните закани.

---

[35] European Communities, Council Framework Decision of 19 July 2002 on combating trafficking in human beings, OJ L 203 of 01/08/2002.

[36] European Commission, Communication from the Commission to the European Parliament and the Council in view of the European Council of Thessaloniki. On the development if a common policy on illegal migration, smuggling and trafficking of human beings, external borders and return of illegal residents, COM, 323 final, 2003.

ЛИТЕРАТУРА:

1. Albrecht, H., “Trafficking in Humans-Theory, Phenomenom and Criminal Law based responses”, Max Planck Institute for Foreign and International Criminal Law, Freiburg, http://www.umn.edu/humanrts/svaw/trafficking/law/index.htm.
2. Бошковић, М., “Криминолошки лексикон”, Матица српска, Нови Сад, 1999.
3. Bruggeman, W., ”Security and Combating International Organized Crime and Terrorism”, European Community Studies Association, December 2002, www.ecsanet.org/ecsaworld6/contributions/session1/Bruggeman.doc.
4. Chatterjee, J.,”The Changing Structure of Organized Crime Groups”, Royal Canadian Mounted Police, Ottawa, 2005, http://dsp-psd.pwgsc. gc.ca/ Collection/ PS64-9-2005E.pdf.
5. Chris Patten, EU Commissioner, Speech at “Defeating Organized Crime in South Eastern Europe”, Lancaster House Ministerial Conference, London, 2002.
6. Curtis, G, E., “Nations Hospitable to Organized Crime and Terrorism”, Federal Research Division, Library of Congress, October 2003, http://loc.gov/rr/frd.
7. European Commission, COM, 323 final, 2003.
8. European Communities, Council Framework Decision of 19 July 2002 on combating trafficking in human beings, OJ L 203 of 01/08/2002.
9. International Organization for Migration, “2001 Trafficking in Migrants”, Quarterly Bulletin 23, April 2001.
10. IOM, World Migration 2005, Section 3, International Migration Data and Statistics, 418; www.iom.int/documents/publication/wmr_sec03.pdf.
11. Kelly, L., “You Can Find Anything you Want”: A Critical Reflection on Research on Trafficking in Persons within and into Europe,” in Data and Research on Human Trafficking: A Global Survey (Vienna: International Organization for Migration,2005), www.iom.int/documents/publication/en/Data_and_Research_on_Human_Trafficking.pdf.
12. Кривичен законик на Република Македонија, www.legislationline.org/get.php?id=2216&dots=13.0.0.&country=27&intst=0...
13. La Strada, “Trafficking in Human Beings in Central Europe”, Prague, 2005.
14. Laczko, F., Gramegna, M., “Developing Better Indicators of Human Trafficking”, IOM, Geneva, Volume X, Issue 1, summer/fall 2003, http://www.watsoninstitut.org/bjwarchive/10.1/SexTrafficking/laczko.pdf
15. Мијалковиќ, С., „Појмовно разграничење трговине људима и других сличних појава и терминолошких концепата“, Безбедност, бр.1, Београд.
16. Неткова, Б., „Превенција на трговијата со жени и градење на мирот во Македонија“, Фридрих Еберт, Скопје, 2004.
17. Решение на Влада бр.23-1022/2, февруари 2001 година, Службен весник на Република Македонија.
18. Romanian Center for Journalism of Investigation, “Trade with Poverty, Human Beings Trafficking”, September 2003, www.proiect.ns/archives/00032.html.
19. Romanian Intelligence Service, “Transnational organized crime-a threat to the global market”, http://www.sri.ro/pdfuri/1-12-2002-crima%20organizata.pdf.
20. Ruggiero, V., “Criminals ans service providers:Cross-national dirty economies”, Crime, Law and Social Change 28.
21. Salt, J.,”Current trends in International Migration in Europe”, Council of Europe, 2001.
22. Shelley, L., ”Combating Transnational Crime and Corruption in Europe”, 30 October 2003, http://www.american.edu/traccc/resources/publications/shelle03.pdf.

23. Shelley, L., "Human Trafficking: Transnational Crime and Links with Terrorism", 2003, http://usinfo.state.gov/eap/Archive_Index/Human_Trafficking_Transnational_Crime_and_Links_with_Terrorism.html.
24. Stability Pact for South Eastern Europe, Development of Anti-Trafficking training module for Judges and Prosecutors, International Center for Migration Police Development, April 2003.
25. U.S.State Department, "Trafficking in Persons Report", Washington, June 2002; June 2003; June 2004; June 2005, www.state.gov/g/tip/rls/tiprpt/.
26. UNFPA, "State of the World Population 2003", www.unfpa.org/swp/2003/english/ch2/page4.html.
27. Wujers, M., Doornick, M.,"A critical assessment of anti-trafficking strategies", 2002, http://www.walnet.org/csis/wijers-rights.html.

ТРАНСАТЛАНТСКИТЕ ОДНОСИ И МАКЕДОНСКИТЕ АСПИРАЦИИ ЗА ЧЛЕНСТВО ВО НАТО И ВО ЕУ: КОМПЛЕМЕНТАРНОСТ ИЛИ КОМПЕТИТИВНОСТ?

Стојан СЛАВЕСКИ
Воена академија „Генерал Михаило Апостолски" - Скопје

Апстракт: *Во тек е процес на редефинирање на трансатлантските односи, но резултатот се уште е неизвесен. Од реториката на обете страни од Атлантикот може единствено да се заклучи дека промени мора да има. Во која насока ќе се одвиваат промените, дали тоа ќе бидат односи кои ќе се темелат на комплементарност или, пак, компетитивност со сигурност не може да се каже. Република Македонија како аспирант за членство во НАТО и во ЕУ, треба да го следи развојот на односите и согласно промените да ја прилагодува својата надворешна и безбедносна политика.*

Клучни зборови: *трансатлантски односи, соработка, безбедност*

THE TRANSATLANTIC RELATIONS AND MACEDONIAN'S ASPIRATIONS TO NATO AND EU MEMBERSHIP: COMPLMENTARITY OR COMPETITIVNES?

Abstract: *The process of redefining the transatlantic relations is ongoing, but the result is still vague. The only thing that can be concluded from the rhetorics of the both sides of the Atlantic is that there must be changes. In which direction the changes will head, whether they will be relations based on complementarity or, maybe, on competitiveness it cannot be stated with certainty. The Republic of Macedonia as an aspirant country for NATO and EU needs to follow the development of the relations and to adjust its foreign and security policy according to the changes.*

Key words: *transatlantic relations, cooperation, security*

Вовед

Кога разговараме за трансатлантските односи тогаш треба да ги имаме предвид односите помеѓу НАТО и ЕУ од една страна, и односите помеѓу САД и ЕУ, од друга страна. Често пати не се прави јасна дистинкција помеѓу улогата на НАТО во европските прашања и заинтересираноста на САД за градење на стратегиско партнерство со ЕУ. Иако во многу елементи овие односи ги оптоваруваат исти проблеми сепак, постојат разлики.

Политичкото раководство на Република Македонија по осамостоувањето одлучи државата да влезе во евроатлантските интеграциони процеси, со нагласени и јасни чекори за членство во НАТО и во ЕУ, и „продлабочување на пријателството и врските со САД“. Во овој труд ќе ги анализираме трансатлантските односи преку односите помеѓу НАТО и ЕУ, и САД и ЕУ, и позицијата на Република Македонија (РМ) во однос на нејзините аспирации за членство во овие организации.

1. Развојот на институционалните односи меѓу ЕУ и НАТО

Од самитот во Брисел, во 1994 година, Алијансата ја воочи потребата од зајакнување на европската компонента на НАТО преку зајакнување на Европскиот безбедносен и одбранбен идентитет (ЕБОИ). Замислата на НАТО беше да се зајакне европскиот столб на Алијансата со овозможување на европските членки на НАТО да преземат поголема одговорност за нивната заедничка безбедност и во исто време да се зајакне трансатлантската врска со што би се зајакнала Алијансата во целина. Така ЕБОИ стана интегрален дел од внатрешната адаптација на политичките и безбедносните структури на Алијансата. Поради тоа, во Берлин, во јуни 1996 година, министрите за надворешни работи на НАТО одлучија ЕБОИ да биде поддржан од НАТО за операции предводени од ЕУ и ги договорија таканаречените „Берлин плус“ аранжмани.[1]

Со одлуките усвоени на Самитот на НАТО во Вашингтон во 1999 година, подоцна реафирмирани на министерските состаноци, беше воспоставена

[1] „Берлин плус“ аранжманите обезбедуваат рамка за соработката меѓу НАТО и ЕУ на полето на кризниот менаџмент, со што на ЕУ и се овозможува пристап до заедничките капацитети на НАТО за операции предводени од ЕУ. Во суштина, тие и овозможуваат на Алијансата да ги поддржи операциите на ЕУ во кои НАТО како целина не е ангажиран. Тие се состојат од повеќе елементи и документи кои може да ги сумираме во следното: Безбедносната спогодба меѓу НАТО и ЕУ за размена и заштита на класифицирани информации; Обезбедување на пристап на ЕУ до планирачките капацитети на НАТО за изготвување на воени планови за операции од кризниот менаџмент предводени од ЕУ; Пристапот на ЕУ до колективните капацитеи на НАТО, како што се комуникациските единици и командите за операции од кризниот менаџмент предводени од ЕУ; Договорени процедури за отстапување, набљудување, враќање и повлекување на капациететите на НАТО; Договор дека заменикот на врховниот командант на НАТО за Европа, кој секогаш е Европеец, во принцип, да биде оперативен командант за операции на ЕУ; Договори за консултации меѓу НАТО и ЕУ за операции од кризен менаџмент предводени од ЕУ; Инкорпорирање на воените потреби на ЕУ во системот на НАТО за долгорочно одбранбено планирање и на тој начин осигурување на добро обучени и опремени сили кои ќе можат да се користат, истовремено, за НАТО и за ЕУ предводени операции.

рамката и содржината на соработката помеѓу НАТО и ЕУ. Имплементацијата на одлуките на НАТО, особено *Иницијативата за одбранбените способности* (ИОС) требаше „да го зајакне европскиот столб на Алијансата“ и да ги подобри способностите на европските сојузници за водење операции предводени од ЕУ во кои Алијансата како целина нема да се ангажира. Ова требаше да значи дека активностите на ЕУ во воено-безбедносната сфера се попрво подредени отколку автономни или независни. Тоа значеше и дека Европскиот безбедносен и одбранбен идентитет во рамките на НАТО не е исто со залагањето на Европејците за посебна *Европска безбедносна и одбранбена политика* (ЕБОП). Иако НАТО и ЕУ, обете сместени во Брисел, за сите овие години беа ангажирани во решавањето на бројни проблеми од иста природа, тие немаа институционални односи. Северноатлантскиот совет држеше периодични состаноци со Русија од 1997 година, меѓутоа не и со ЕУ до 2000 година.

Нов напредок во односите помеѓу НАТО и ЕУ беше постигнат на состанокот на Северноатлантскиот совет одржан во Форенсе во мај 2000 година. На состанокот беше одлучено да се земат предвид еволутивните чекори на ЕУ, за да се осигура развојот на заедничките консултации, соработката и транспарентноста, учеството на сојузниците што не се членки на ЕУ и постигнување практични договори за да се осигура пристапот на ЕУ до планирачките и други капацитети на НАТО „од случај до случај и врз основа на консензус“. Со други зборови, со тоа би се воспоставиле односи слични на оние што беа помеѓу НАТО и ЗЕУ.

Првиот состанок помеѓу НАТО и ЕУ на амбасадорско ниво се одржа во просториите на ЕУ во Брисел на 19 септември 2000 година. Тој чин демонстрираше нов тип односи помеѓу двете европски безбедносни организации. Содржината на соработката и модалитетите на консултациите меѓу двете организации беа договорени преку размена на писма меѓу Генералниот скретар на НАТО, лордот Робертсон, и претседавачот со ЕУ, на 24 јануари 2001 година. Обете органзации се согласија дека консултациите и соработката помеѓу нив треба да се развива за прашања од заеднички интерес поврзани со безбедноста, одбраната и кризниот менаџмент, за да може на кризите да се одговори со најсоодветни средства. Со овие писма, исто така, се договорија состаноците на амбасадорско и министерско рамниште, и им се овозможија контакти на штабовите. Па така, од февруари 2001 година, се одржуваат редовни состаноци на Политичкиот и безбедносен комитет на ЕУ и Северноатлантскиот совет на НАТО.[2]

---

[2] Првиот формален состанок на министрите за надворешни работи на ЕУ и НАТО се одржа во Будимпешта во мај 2001 година, на маргините на министерскиот состанок на Северноатлнтскиот совет.

По многу дискусии, на 16 декември 2002 година, НАТО и ЕУ усвоија заедничка декларација за развојот на европската безбедносна и одбранбена политика.[3] Во Декларацијата се поздравува развојот на ЕБОП чија цел е „развивање на инструментите и на механизмите што ги поседува Европската унија на полето на кризниот менаџмент и превенцијата на конфликти, а како израз на поддршка на нејзината заедничка надворешна и безбедносна политика". Или, со други зборови кажано, Европејците ќе можат да преземаат операции од кризниот менаџмент, вклучувајќи и воени операции таму каде што НАТО како целина не е ангажиран. Декларацијата обезбедува формална основа за соработка помеѓу двете организации на подрачјето на кризниот менаџмент и превенцијата на конфликти.[4]

2. Помеѓу Европската безбедносна и одбранбена политика на ЕУ и Европскиот безбедносен и одбранбен идентитет во рамките на НАТО

Генералната цел на земјите-членки на ЕУ, потврдена на Самитот во Ница, градење стратегиско партнерство во кризниот менаџмент помеѓу НАТО и ЕУ е поддржана и од страна на НАТО и од другите членки на Алијансата. Меѓутоа, концептот за стратегиско партнерство е разбран поинаку од САД (поддржани од Турција), од една страна, и европските партнери кои се истовремено членки на НАТО и на ЕУ, од друга страна.

НАТО и понатаму ќе продолжи да игра значајна и честопати специфична улога во кризниот менаџмент, како што е зацртано во новиот Стратегиски концепт, така што воопшто не се поставува прашањето дали НАТО ќе остане фундамент на колективната одбрана на неговите членки. Меѓутоа, идеите се различни за улогата на Европа и релациите помеѓу европскиот безбедносен и одбранбен идентитет и европската безбедносна и одбранбена политика. Од перспектива на САД, би било подобро ЕБОП и ЕБОИ да се развиваат во една иста работа. Администрацијата на САД се плаши дека новите институции на ЕУ се со намера да се зголеми политичката улога и да зајакне независноста на Европа во делот на безбедноста и одбраната. Американците се прашуваат дали ЕБОП е примарно политичка алатка, последна скала во процесот на европската конструкција, или, пак, главна цел на ЕБОП е да ги решава светските проблеми на полето на Европа. Последната интерпретација неодминливо ќе води до слабеење на трансатлантската врска.

---

[3] Потпишувањето на Спогодбата го отвори патот за потпишувањето на Безбедносната спогодба помеѓу НАТО и ЕУ, која се потпиша на 14 март 2003 година, и овозможи по долги дискусии да се усвојуват "Берлин плус" аранжманите, на 17 март 2003 година.

[4] EU-NATO Declaration on ESDP, Press Release (2002) 142, 16 December 2002.

Петерсбуршките задачи на ЕУ не се исто што и одбраната на независноста и територијалниот интегритет на државите од надворешна закана, ниту тие ги задоволуваат потребите поврзани со колективната одбрана од членот 5 од Северноатлантскиот договор од 1949 година (Вашингтонскиот договор). Ако ЕБОИ е разбран како европски столб на НАТО, тогаш ЕБОП ќе извршува надворешни задачи од лимитирана природа. Меѓутоа, отворено е прашањето дали создавањето на заеднички европски сили е крајна цел или тоа е прва фаза во создавањето здружени вооружени сили за одбрана на територијата на земјите-членки на ЕУ. Ова е, на пример, гледиштето на Франција, поддржана од Германија од Белгија и од Луксембург.

Едно отворено прашање тука е интерпретацијата на содржината на Петерсбуршките задачи. Користењето на трупите за вооружена интервенција ќе има потреба од мандат на Советот за безбедност на ОН. Има разлика помеѓу чувањето на мирот, што може да биде авторизирано од ЕУ, и примената на сила, за што мора да се има мандат од Советот за безбедност.

Одлуката за создавање капацитети за извршување на Петерсбуршките задачи е многу контроверзна. Особено се загрижени САД кои сметаат дека создавањето вакви сили, сакале или не, ќе води кон слабеење и постепено расчленување на НАТО и одвојување на Европа од САД. Европските сојузници сакаат да ги уверат САД дека ЕБОП во суштина е одговор на инсистирањето на САД дека европскиот столб на НАТО треба да биде зајакнат. Поради тоа тие ќе можат да бидат користени на Балканот во операциите во Босна, на Косово и во Македонија, меѓутоа не и за операции каде што треба да се применува сила како што беше во војните против Ирак и Авганистан, тип операции што ги изведуваше „коалиција на подготвени" предводени од САД. Политички гледано, извесно е дека ЕУ силите за брза реакција ќе го зголемат кредибилитетот на ЕУ да реагира во кризните ситуации без барање помош од САД во секоја ситуација. Меѓутоа, неизвесно е како акциите за примена на сила ќе бидат договарани.[5]

Создавањето сили за брза реакција на ЕУ, лимитирани по содржина и потенцијал, повеќето од земји членки на ЕУ не го гледаат, освен Франција, како прва фаза на европскиот одбранбен систем што ќе биде независен и компетитивен „vis-à-vis" трансатлантската одбранбена заедница. Од друга

[5] Дебатата за плановите за воспоставување постојани автономни и независни планирачки капацитети на ЕУ во Тервурен, во близината на Брисел, и нанесе удар на дотогашната соработка и на друга основа го постави развивањето на европската безбедносна и одбранбена политика. Дебатата беше засилена и несогласувањата го достигнаа максимумот во време на американската кампања во Ирак.

страна, државите од ЕУ сакаат да го зголемат кредибилитетот на нивните политички и воени позиции во односите со надворешниот свет. Тие, особено сакаат да ги споделат партнерските односи со САД не само преку декларации, туку, исто така, и во воено-политичка смисла. Оттука тие сакаат да се осигурат дека ако САД ги променат своите безбедносни приоритети и ги ослабнат врските со европските сојузници, тие да имаат на што да се потпрат. Меѓутоа, има и спротивставени мислења дека оваа нова творба може да ја подели трансатлантската Алијанса, да ги намали европските капацитети за кризен менаџмент и веројатно да ја ослабне обврската на САД кон европската безбедност.

Сѐ на сѐ, ЕБОП ќе биде една институција чии капацитети, од една страна, ќе помогнат во исполнувањето на заедничките цели на европската одбрана, и од друга страна, ќе ги присили САД да ја третираат ЕУ како политички и воен партнер, а не како потчинет и за сите клучни прашања одлуките да се донесуваат во НАТО. Овие цели одат понапред од Петерсбуршките задачи. Меѓутоа, имплементацијата на еден ваков концепт бара исполнување на неколку основни услови: соработката мора да се развива врз основа на партнерство, а не на европска потчинетост на воено-политичките одлуки на НАТО; мора да има комплетна транспарентност, консултации и соработка помеѓу НАТО и ЕУ и цената за новите задачи мора да биде покриена како резултат на реконструкцијата на воените буџети на земјите од ЕУ.

Европскиот приод кон безбедноста по својата природа се темели на компромис, а понекогаш на болен процес на давање и земање, при што сите членки на ЕУ треба да бидат подготвени да постигнат консензус. Тоа се рефлектира и на надворешната политика на ЕУ, при што е очигледно дека ѝ недостасува „меч“ за да се претстави себеси како „суперсила“. Меѓутоа, добивајќи значајна воена сила на располагање Европејците ќе сакаат да јаползуваат.

3. Стратегијата на ЕУ и НАТО во однос на Западена Балкан

Дејствувањето на НАТО во регионот е преку Партнерството за мир, Акциониот план за членство и помош во реформите во одбраната. Од друга страна ЕУ својот приод кон регионот го интегрира преку Процесот за стабилизација и асоцијација и инструментите на Европската безбедносна и одбранбена политика. Заложбата на НАТО и ЕУ за стабилен и безбеден Западен Балкан беше презентирана во докумнтот насловен како „Заеднички приод кон Западен Балкан“ во јули 2003 година.[6] Во овој документ кој беше

[6] EU and NATO agree concerted approach for the Western Balkans, Press Release (2003) 089, 29 July 2003.

јавно публикуван се нагласени основните подрачја на заедничката соработка меѓу организациите. Тоа се: првенцијата на конфликти и кризниот менаџмент, реформите во безбедносниот и одбранбениот сектор, јакнење на владеењето на правото, борбата против тероризмот, менаџментот на граничната безбедност и контролата на малото и лесно вооружување.

Соработката помеѓу НАТО и ЕУ на полето на кризниот менаџмент започна од август 2001 година кога, по потпишувањето на Рамковниот договор во РМ, тогаш НАТО ја обезбедуваше безбедноста на набљудувачите на ЕУ и ОБСЕ. Состојбата во Јужна Србија во 2000 година, исто така, беше предмет на консултации и соработка меѓу НАТО и ЕУ. Оваа соработка во кризниот менаџмент, под закрила на „Берлин плус" аранжманите, беше зајакната по воспоствувањето на првата воена мисија на ЕУ во РМ, „Конкордија", на 31 март 2003 година.[7] Уште еднаш обете организации соработуваа во кризниот менаџмент на Балканот при воспоставувањето на мисјата „Алтеа" во Босна и Херцеговина. Оваа мисија се уште трае.

Во однос на Балканот, трансатлантските партнери, треба да се усогласат околу две клучни прашања. Прво е политиката на САД и ЕУ кон конечниот статус на Косово.[8] Во Европската безбедносна стратегија, насловена како „Безбедна Европа во подобар свет", се наведува дека во интерест на Европа е земјите во соседството на Европската унија да бидат добро управувани. Во таа смисла државите од Балканот се многу важни.[9] Оттука, се очекува дека со заеднички напори помеѓу глобалните актери САД, Русија, НАТО и другите меѓународни партнери, да се осигура долготрајна стабилност на регионот.

Второ, потребна е синхронизирана акција за да се натераат државите од регионот да соработуваат со Хашкиот трибунал. Меѓутоа за овој притисок да биде кредибилен и меѓународните актери треба да имаат ист приод кон

[7] Мисијата траеше до 15 декември 2003 година кога беше заменета со мисијата „Проксима", полициска мисија предводена од ЕУ.

[8] Европјаните очекуваат дека Американците нема да преземат еднострана акција за признавањето на Косово како независна држава, како што тоа го сторија со признавањето на Република Македонија под нејзиното уставно име.

[9] Според планот на Специјалниот претставник на Генералниот секретар на ОН за Косово, Марти Ахтисари, Европската унија ќе има своја мисија во Косово во рамките на нејзината Европска безбедносна и одбранбена политика. Оваа мисија ќе дејствува на полето на владеењето на правото со задача да им помага на властите на Косово во напредувањето кон одржливоста и одговорноста и понатамошниот развој и зајакнување на независноста на судството, полицијата и царинските служби, обезбедувајќи овие служби да бидат ослободени од политички мешања и да дејствуваат според меѓународните стандарди и најдобрата европска пракса. Според овој план НАТО треба да биде одговорен со своето присуство да обезбеди услови за напречена имплемантација на Резолуцијата на Советот за безбедност на ОН.

меѓународните правни институции. Тоа не е случај. Додека од една страна американците не го поддржуваат формирањето на Меѓународниот кривичен суд, европјаните го сметаат како суштествен за развој на меѓународниот поредок. Усогласен приод по ова прашање може да биде од големо значење за синхронизирана акција на глобалните актери на меѓународната сцена. Одлуката на НАТО да ги прими во програмата на Партнерството за мир Србија и Босна и Херцеговина без исполнување на претходно поставениот услов за целосна соработка со Хашкиот трибунал не води во правец на синхронизирана акција по ова прашање.[10]

Во светло на настаните по терористичкиот напад врз САД на 11 септември и најновите случувања на Блискиот Исток меѓународното внимание кон Балканот со сигурност ќе се намалува. Во некои кругови во САД се предлага забрзано напуштање на директното ангажирање на САД во кризниот менаџмент на Балканот. Како што настаните во Македонија и во Босна и Херцеговина покажаа, воената, политичката и економската одговорност полека ја презема ЕУ, и нејзините водечки членки, посебно Германија, Франција и Италија, кои се најмногу изложени од балканската нестабилност. Трошоците на војната против тероризмот, посебно за постконфликтното градење на мирот во Авганистан и во Ирак, создаваат нови ограничувања, како за Европа така и за САД, и алокација на ресурсите наменети за проекти за балканската стабилност. Овие нови буџетски ограничувања битно ќе ја нагласат потребата за „сопствено одржлива" стабилност на Балканот.

4. Кризата во трансатлантските односи

Реториката околу кризата на трансатлантските односи се чини го достигна својот максимум. Иако постојат многу отворени прашања кои треба да се разрешат, разликите не се од таква фундаментална природа да не можат да се разрешат со поголема флексибилност и повеќе соработка. Прашањата кои ги оптоваруваат односите на двете страни од Атлантикот се однесуваат на неколку области.

Прво, тоа е ставот кој го изнесе поранешниот секретар на одбрана на САД, Доналд Рамсфелд, дека „мисијата ја одредува коалицијата" што преставува суштина на американскиот унилатеризам. Како што Чарлс

[10] Според развојот на настаните по последните парламентарни избори во Србија се чини дека и ЕУ ја менува својата политика во однос на соработката со Хашкиот трибунал. Имено, се навестува продолжување на преговорите со Србија за потпишување на Спогодба за стабилизација и асоцијација, под услов Србија да биде кооперативна за предлогот на Марти Ахтисари за конечниот статус на Косово.

Карутхамер во магазинот „Надворешни работи“ (Foreign Affairs) објаснува: „Ние ги одбираме нашите пријатели таму кадешто можеме да ги најдеме, меѓутоа само со цел да ни помогнат да ја извршиме мисијата“. Сепак, и американците се свесни за фактот дека некои мисии е невозможно да се исполнат унилатерално и дека е потребна соработка.

Тешко е да се каже до каде е границата на недостаток на интерест на САД за придржување кон мултилатерализмот што може ја доведе до сомневање обврската на САД за безбедносни гаранции во рамките на НАТО, односно дали таа сега е повеќе поврзана со билатералните односи помеѓу индивидуалните држави. Иако сигнали за еден ваков развој се присутни прашање е дали тоа ќе биде постојан тренд. Накратко, генералната воздржаност на сегашната админи-страција на САД да ја обврзе државата кон мултилатералните договори се чуствува и во НАТО. Европските држави можеби беа спремни да прифатат такви билатерални договори во првите денови на Студената војна, меѓутоа не е веројатно дека тоа ќе го сторат денес. Тоа го демонстрираа преку прифаќањето на т.н.р. „Берлин плус“ аранжмани, како и преку дискусиите околу нивната интерпретација.

Европскиот приод кон овој проблем е мултилатерален, Европјаните ја препознаваат мултилатералната соработка како поефективна отколку дејствувањето самостално. Поучени од искуството дека преку економска интеграција може да се дојде до полтичка и воена европјаните го преферираат компромисот, иако препознаваат дека понекогаш некои одлуки треба да бидат обврзувачки. Европскиот приод е спротивен на американскиот, односно дека “коалицијата не ја детерминира мисијата”; како потврда тие наведуваат, дека не само во економијата туку и повеќето мисии бараат колективен одговор. Фокусирањето на таканаречената “коалиција на подготвени” и аргументите кои ја подржуваат идејата дека “мисијата ја дефинира коалицијата” понатаму имплицира состојба која не е во согласоност со мултилатералниот принципи на неделивост на безбедноста во рамките на НАТО. Тоа ја зајакнува можноста за дејствување надвор од рамките на Алијансата и на тој начин го ослабнува чуството на заемност. Во однос на соработката со партнерите се нагласува дека речиси да нема проблем кој може да биде решен самостојно. Во таа смисла меѓународната соработка е потреба, а трансатлантските односи се незаменлив катализатор на таа соработка. Се оди и понатаму со заклучокот дека „еден од клучните елементи на меѓународниот систем се трансатлантските односи“.

Продолжување на дебатата околу мисиите и коалициите се чини дека ќе ги оптоварува и понатаму трансатлантските односи ако обете страни цврсто стојат на своето гледиште. Меѓутоа, постои простор за доближување на ставовите. САД ја нагласуваат флексибилноста, но и ја признаваат соработката како многу важна. Од друга страна Европјаните ја нагласуваат соработката

со должен респект кон флексибилноста. Наоѓањето баланс помеѓу овие две спротиставени гледишта е прашање на степен и желба , а не на нешто што е апсолутно и принципиелно.

Второ, прашање кое ги оптоварува трансатлантските односи е прашањето на капацитетите. Или поинаку кажано дали Европјните поседуваат воени капацитети со кои ќе ги остварат своите стратегиски цели зацртани во Европската безбедносна стратегија во која се вели дека Европската унија не сака да остане пасивен набљудувач во однос на глобалните промени и дека сака да стане „глобален играч, меѓутоа не и супер сила". На самитот во Хелсинки во 1999 година, Европската унија одлучи да создаде сопствени капаците за операции од воениот кризен менаџмент.[11] За да можат силите да ги извршат овие мисии, посебно внимание се обрна на подобрување на капацитетите поврзани со: распоредливоста, одржливоста, интероперативноста, флексибилноста, мобилноста и командувањето и контролата.[12] Тоа требаше да значи пресвртница и уште еден дел од мозаикот во создавање единствена Европа не само во економска, туку и во воена и политичка смисла.

Сепак, останувaат уште неколку препреки коишто треба да бидат совладани за да се постигнат целосно поставените цели. Првата, и најчесто повторувана, се однесува на воените трошоци. Имено, само неколку земји ги зголемија своите воени буџети за да одговорат на договорените обврски, додека останатите тоа го правдаат со парламентарните процедури во своите земји.[13] Втората, се однесува и на структурата на буџетите за одбрана. Потребно е да се намали делот за оперативните трошоци, кој во Европа изнесува во просек околу 60% од трошоците за одбраната, за да се зголеми делот за купување на опрема, истражување и развој.[14] Практиката досега покажуваше дека многу често социјалните барања имаат предност во однос на оперативните императиви. Следната грижа на Европјаните се поврзува со доброволноста во дефинирањето на придонесот од страна на нациите. Имено, немањето цврста обврска за исполнување на договореното ги поткопува заедничките напори.

---

[11] Воената сила требаше да брои 60.000 луѓе, 400 борбени авиони и 100 воени бродови. Силите требаше да бидат подготвени за распоредување 60 дена од добивањето на задачата и способни да останат на теренот најмалку една година.

[12] Овие сили требаше да бидат оперативни до 2003 година, меѓутоа рокот за нивната целосна оперативност се продолжи за 2010 година.

[13] Само за споредба, европскиот просек во издвојување за одбраната е 1,8% од БДП, додека од буџетот на САД се издвојуваат 3,1% за потребите на одбраната.

[14] Од буџетите за одбрана на европските земји во просек се издвојува по 7,55% за истражување и развој, додека тој процент е 13,83% во буџетот за одбрана на САД.

Последната препрека е од фундаментална природа и се однесува на дефинираните капацитети со целите од Хелсинки. Имено, тие се темелеа, на искуството од Косовската криза и не ги земаа предвид драматичните промени во безбедносното опкружување, особено по 11 септември 2001 година. Сега овие, капацитети кои се дефинираа во Хелсинки се смета дека се неадекватни за новиот стратегиски контекст што ги прави Европјаните ирелевантни во однос на САД, што директно влијае на безбедноста на Унијата. На ова се надоврзува и проблемот поврзан со времето кое е потребно да се надминат констатираните слабости. Имено, за корегирање на недостатоците, односно имплементирање на одредени воени програми потребно е многу време, кое понекогаш се мери со декади. Тоа значи дека во скора иднина, Европа ќе продолжи и понатаму да зависи, делумно, од американската помош за изведување на операции.

Трето, е различната перцепција за заканите по безбедноста. Ефективниот мултилатеризам и превентивното ангажирање по својата природа се концепти коишто е тешка да се објаснат, меѓутоа неколку реалности се препознаени од страна на Унијата во нејзината Безбедносна стратегија. Прво, Европа е во мир, не е во војна. Понатаму, иако европските анализи за заканите од тероризам и пролиферација на оружјето за масовно уништување се слични на оние од Вашингтон, начините на кои Европа се справува со нив се различни. Во таа смисла, борбата против овие закани не може да биде лимитирана единствено на воената сила. Иако, нејзното користење не е исклучено од страна на Унијата, таа преферира поширок приод, комбинирајќи ги политичките и економски инструменти. Во однос на тероризмот, единственото ефективно решение мора да бида глобално, се наглусува во Безбедносната стратегија на Унијата.[15] Додека Унијата се согласува дека лошото владеење е главен извор на нестабилноста, таа ја заговара поддршката на доброто владеење попрво отколку промената на режимот. Пораката до Вашингтон е дека, и покрај сличностите во анализите за проценка на заканите по безбедноста, како што е тероризмот, на пример, Европа и САД се разликуваат во различните стратегии како да се одговори на постоечките закани. А тоа е она на што се темели европскиот идентитет. Темелејќи се на принципите на меѓународното право, овој приод, исто така, имплицира на обврската да се казни прекршителот. Меѓутоа, оваа обврска

---

[15] Дискусиите околу заедничката борба против тероризмот се блокирани од страна на Франција и Турција. Турција го условува учеството на Малта и Кипар, членки на ЕУ, но не и на НАТО, со потпишувањето на договори за размена на класифицирани информации на овие две земји со НАТО.

подразбира поголема одговорност за Европа, која треба да бида поактивна, поконзистетна и со подобри капацитети. Документот повикува на дипломатска кохезија и синергија на полето на стратегиското и военото разузнавање и најавува дека напорите на Унијата за подобрување на своите капацитети ќе продолжат.

Последно, е прашањето за лидерството. Во рамките на НАТО лидерската улога ја имаат Американците и тие секогаш проценуваат кога е потребно да преземат водечка улога и да наметнат одредени решенија. Тоа е добро кога се работи за кризи и кога се бараат брзи решенија. Од друга страна, Европејците своите одлуки ги темелат на консензус којшто бара многу време и трпение за да се дојде до конечно решение. Меѓутоа, кризите бараат брзи решенија. Точно е и тоа дека помеѓу Европејците има лидери, тоа се, Франција, Германија и Обединетото Кралство. Тоа се, сепак, три држави кои не секогаш имаат исти интереси кога се работи за потребата од акција во некоја кризна ситуација. И тогаш на Европејците им е потребен некој кој ќе го преземе ризикот, односно лидерската улога. Но кога во други ситуации Американците ја преземаат водечката улога, од страна на Европејците се обвинети за унилатеризам. Прашањето за лидерството помеѓу европските нации е едно од клучните за поефикасен развој на европската одбранбена политика.

5. Иднината на трансатлантските односи

Кога говориме за иднината на трансатлантските односи треба да го имаме предвид поместувањето на приоритетите на глобалните актери, НАТО и ЕУ. Од една страна Алијанста од воено-полтичка организација сè повеќе се трансформира во политичко-воена алијанса. Додека од друга страна, Унија презема сè повеќе акции кои имаат воен каракер и ги зајакнува своите капацитети на полето на одбраната.

Клучното прашање кое се поствува кога се говори за иднината на трансатлантските односи е улогата која треба да ја има НАТО. Според сегашниот развој на настаните улогата на НАТО ќе се огледа во зачувувањето на соработката и интероперативноста кога сојузниците ќе одлучат да дејствуваат заедно. Понатаму, да се осигура американското лидерство во мисии со висок интензитет, односно формалното американското присуство во Европа. Алијансата ќе биде место кадешто ќе се генерираат силите за европските коалиции во глобални проекти преку „Берлин плус“ договорот. И последно, НАТО ќе треба да обезбеди дека планирачките и командни концепти на автономните европски сили кои се во развој се во согласност со оние на Алијансата.

Од друга страна, развојот на ЕБОП ќе се темели на следните компоненти: баланс помеѓу воените и цивилни инструменти, развој на структурна соработка која ќе им овозможи на земјите кои сакаат да движат побрзо во соработката на

полето на безбедноста и одбраната тоа да можат да го сторат. Понатаму, постепено прераснување на Оперативниот Центар на Европската унија во Стратегиска команда на ЕУ и развој на Европската одбранбена агенција во место кадешто ќе се развиваат кооперативни програми за вооружувањето, за истражување и развој. И последно, создавање на европска безбедносна и одбранбена култура преку програми во кои ќе бидат вклучени сите земји членки.

Сепак постојата подрачја кадешто НАТО и ЕУ можат да работат заедно. **Прво**, тоа може да биде реформирањето на Блискиот Исток. Американските цели во овој дел од светот се: промовирање на демократијата и доброто владеење, градење на информатичко општество и проширување на можностите за економска соработка. Од друга страна европските цели се: заеднички НАТО/ЕУ процес на креирање на стабилност на регионот,[16] разрешување на Израелско-Палестинскиот конфликт, создавање на слободна трговска зона во Медитеранот до 2010 година и меѓукултурен дијалог. Овие цели на обете организации можат да се остварат со заеднички приод кон разрешување на проблемите.

Второ, борбата притив пролиферацијата на оружјето за масовно уништување може да се води синхронизирано. Борбата против пролиферацијата на оружјето за масовно уништување е една од клучните задачи на НАТО, додека и ЕУ во својата Европска безбедносна стратегија нагласува дека пролиферацијата на ова оржје е една од главните закани за безбедноста на ЕУ. Оттука, нуклеарната програма на Иран може да биде можност за развивање на заедничка стратегија. Целта е заедничка, трансатлантска безбедност, ослободена од нуклеарна закана.

Трето, улогата на војската во одржување на светската безбедност може да биде прашање за кое двете страни можат да разговараат. Од една, Американците, во нивната Национална безбеносна стратегија од 2002 година, се залагаат за превентивни воени удари и воена домининација. Додека, од друга страна, Европјаните, ги констатираат новите закани за безбедноста (меѓународниот тероризам, пролиферацијата на оружјето за масовно уништување, регионалните конфликти, пропаднатите држави и организираниот криминал), но одоворот на овие закани го бараат во „ефективниот

---

[16] НАТО го лансира Медитеранскиот дијалог во 1995 година со цел да придонесе за безбедноста и стабилноста на регионот. Истата година, ЕУ го објави Евро-Медитеранското партнерство, познато као „Барселона процесот", со цел продлабочување на односите меѓу ЕУ и медитеранските земји и формулирање на систематска, превентивна и мултилатеракла безбедносна стратегија. Ова не се спротивставени туку комплемантарни цели.

мултилатеризам". Предизвик ќе биде да се помират овие две спротиставени гледишта, разлики во стратегиската култура. Да се најде баланс помеѓу „тврдата" и „меката сила".

За иднината на односите меѓу НАТО и ЕУ, генералниот секретар на НАТО, Јап де Хоп Шефер, ќе забележи, дека НАТО и ЕУ треба да имаат близок дијалог за хармонизирање на нивните воени трансформации, пред се, за НАТО силите за одговор (НРФ) и за Борбените групи (БГ) на ЕУ. Според мислењето на Шефер, двете организации треба да одбегнуваат да се преклопуваат нивните инцијативи. Ако една од организациите излезе со некоја иницијатива тогаш другата треба да размислува како да ја поддржи, а не да смислува некоја нова иницијатива, слична на предложената. Треба да има соработка наместо натпреварување.[17]

Како понатаму ќе се развиваат односите помеѓу НАТО и ЕУ? Дали тоа ќе биде соработка врз основа на комплементарност и користење на компаративните предности на организациите или пак тоа ќе биде натпреварување со повремени конфликти на интереси ќе покаже времето.[18] Според поголемиот број аналитичари, поверојатна е втората опција. А, како што се одвиваат работите се чини дека во иднина многу повеќе ќе се зборува за стратегиско партнерство меѓу ЕУ и САД, наместо меѓу ЕУ и НАТО.[19]

6. Република Македонија и трансатлантските односи

Во овие 16 години од својата независност РМ неколку пати беше ставена во непријаттна позиција да бира помеѓу остварување на стратешкото партнерство со САД и остварување на европските аспирации поврзани со членството во ЕУ.

Првиот тест беше кога РМ беше доведена во ситуација да одлучува дали сака да продолжи мисијата на НАТО во РМ „Сојузничка хармонија" или да се одлучи за мисија предводена од ЕУ или, пак од коалиција на неколку европски држави, без претходен договор меѓу ЕУ и НАТО. Овој тест успешно

---

[17] Speech by NATO Secretary General, Jaap de Hoop Scheffer, at the SDA Conference, Brussels, 6 November 2006.

[18] Повеќе за аргументите на НАТО, односно на ЕУ, види во: Fraser Cameron versus Andrew Moravcsik, "Should the European Union be able to do evrything that NATO can?" in *For and Against* (Debating Euro-Atlantic Security Options), NATO Public Diplomacy Division, Brussels, 2004, pp. 13-21.

[19] Рина Киркова, "Нова ера за трансатлантските односи", во *Перспективите на Република Македонија на патот кон НАТО и Европската унија*, Специјално издание на Современа македонска одбрана, МО на РМ и Филозофски факултет, Скопје, 2006, стр. 187-191.

го положи инсистирајќи прво на договор помеѓу ЕУ и НАТО а потоа спроведување на мисијата.[20]

Следниот предизвик беше позицијата која ќе ја има РМ во однос на војната во Ирак. Имено по одлуката на САД во Ирак да интервенираат унилатерално, РМ се согласи да биде дел од „коалиционите сили" ставајќи се во опасност да биде изложена на критики од Унијата поради нејзиниот проамерикански став, однсно спротивно од позицијата на ЕУ во однос на војната на Ирак. Иако се соочи со одредени критики од ЕУ се чини дека оваа политичка одлука беше исправна зато што истата, меѓу другото, доведе до признавањето на уставното име на државата од страна на САД.

Третиот испит беше позцијата на Македонија во однос на Меѓународниот кривичен суд (МКС). Имено, РМ го има ратификувано Римскиот статут во 2002 година, но и се забелжува дека во јуни 2003 година потпиша билатерален договор со САД, во врска со непредавање на одредени лица на МКС, што не е во согласност со ставот на ЕУ. Од македонска страна се објаснува дека таа целосно ја поддржува работата на МКС и дека при склучувањето на договорот со САД се земени предвид „Водечките принципи на ЕУ за случување аранжмани меѓу држава членка на Римскиот статут на МКС и САД за условите за предавање лица на Судот". [21] Иако ова прашање не е од ургентна природа што ќе ги попречи аспирациите на земјата за членство во ЕУ, сепак, РМ се обврза дека до 2010 година, целосно ќе се усогласи со Водечките принципи на ЕУ.

Наместо заклучок

Според некои аналитичари, во наредниот период Република Македонија ќе „биде преинудена да избира помеѓу стратегиските партнери".[22] Се поставува прашањето дали нашата определба за градење на стратешко партнерство со САД и аспирации за членство во НАТО се комплементарни со нашите амбиции за членство во ЕУ? Досегашното искуство покажува дека кога бевме ставани на искушенија да донесуваме одлуки за кои постојат различни ставови помеѓу САД и ЕУ, РМ

[20] Никола Димитров, "Македонија и НАТО: еволутивно парнерство", во *Форум аналитика* (Досие: Македонија во НАТО), бр. 7 ноември/декември 2006 година, стр. 61.

[21] Во согласност со „Водечките принципи", договорот со САД е склучен на нереципрочна основа, односно се применува само за државјани на САД, која не е потписник на Римскиот статут, односно не се применува за државјани на Република Македонија.

[22] Стево Пендаровски, "Република Македонија и стратешката алијанса: помеѓу перцепциите и реалноста", во *Форум аналитика* (Досие: Македонија во НАТО), бр. 7 ноември/декември 2006 година, стр. 50.

поддржуваше ставови коишто можат да се окарактеризираат како „проамерикански“. Ваквата позиција на РМ веројатно ќе продолжи до добивањето на покана за членство во НАТО, поради пресудното влијание кое го имаат Американците во однос на упатувањето на покана за членство во оваа институција. Во периодот потоа веројатно ќе треба да дојде до редефинирање на одредени позиции во однос на надворешната политика на Република Македонија. Во секој случај аспирациите на РМ за членство во НАТО и во ЕУ се комплементарни. Искуставта од приклучувањата на источноевропските земји во НАТО покажуваат дека членството во НАТО е полесно достапно и истото може да биде аргумент повеќе во напорите на земјата за членство во ЕУ. Оттука, РМ треба да опстои на стратегиската определба, прво членство во НАТО, а потоа во ЕУ.

ЛИТЕРАТУРА

EU-NATO Declaration on ESDP, Press Release (2002) 142, 16 December 2002.

EU and NATO agree concerted approach for the Western Balkans, Press Release (2003) 089, 29 July 2003.

Speech by NATO Secretary General, Jaap de Hoop Scheffer, at the SDA Conference, Brussels, 6 November 2006.

Fraser Cameron versus Andrew Moravcsik, "Should the European Union be able to do evrything that NATO can?" in *For and Against* (Debating Euro-Atlantic Security Options), NATO Public Diplomacy Division, Brussels, 2004, pp. 13-21.

Никола Димитров, "Македонија и НАТО: еволутивно парнерство", во *Форум аналитика* (Досие: Македонија во НАТО), бр. 7 ноември/декември 2006 година.

Стево Пендаровски, "Република Македонија и стратешката алијанса: помеѓу перцепциите и реалноста", во *Форум аналитика* (Досие: Македонија во НАТО), бр. 7 ноември/декември 2006 година.

Рина Киркова, "Нова ера за трансатлантските односи", во *Перспективите на Република Македонија на патот кон НАТО и Европаката унија*, Специјално издание на Современа македонска одбрана, МО на РМ и Филозофски факултет, Скопје, 2006.

БЕЗБЕДНОСТА ВО ПРОЦЕСОТ НА ТРАНЗИЦИЈА

Благоја МАРКОВСКИ
„Балкански форум за безбедност“ - Скопје

Апстракт*: На крајот од XX век заканата од масовна воена конфронтација беше отстранета, а спротивставеноста заменета со соработка во областа на безбедноста. Но, независно од тоа, објективно сé уште егзистираат потенцијални опасности по безбедноста, како во општествената така и во природната сфера. Ризикот од нивната појава може да се бара во взаемното влијание на тие два системи. Затоа е важна улогата на човечкиот фактор, кој што треба да го балансира, организира и управува процесот на тоа взаемно влијание.*
Од друга страна, новонастанатите промени во стратегиската состојба во Европа доведоа до измена и во природата и во значењето на дестабилизаторските фактори на ризиците и заканите по безбедноста. Опасноста од ширирувањето на неконвенционалните (асиметричните) закани налага неопходност од редефинирање на современите ризици и преосмислување на нов приод кон безбедноста. Тоа бара примена на широк спектар од научни, политички, економски, информатички и други инструменти за спротивставување и противдејство, а воениот фактор е само еден од неизбежните елементи, но не и основен.
Во трудот е направен обид да се дефинираат поимите и проблемите на безбедноста во корелација со новите ризици и закани и да се посочи на перспективите за изградба на безбедна средина, како предизивик за современите тенденции во развојот на општеството.

Клучни зборови: *безбедност, ризици, закани, предизвици, перспективи*

SECURITY IN THE PROCESS OF TRANSITION

Abstract*: At the end of the 20th century the threat of a mass war confrontation was removed, and the opposition was replaced with cooperation in the area of security. Nevertheless, from an objective point of view, potential dangers to security still exist in the social, as well as in the natural area. The risk from their development must be looked for in the mutual influence of the two systems. That is why the human factor has an important role of balancing, organising and directing the process of that mutual influence.*

On the other hand, the emergent changes in the strategic condition in Europe have led to change in the nature and meaning of the destabilisation risk factors and threats to security. The danger from the expansion of the unconventional (asymmetric) threats asks for the necessity of redefining the modern risks and adopting a new approach to security. That demands the application of a wide range of scientific, political, economic, information and other tools for opposition and counteracting, and the war factor is just one of the inevitable elements, but not the basic one.
In this work an endeavour has been made to define the notions and issues of security in correlation to the new risks and threats, and to point to the perspectives for building safe surroundings, as a challenge to the modern tendencies in the development of society.

Key words: *security, risks, threats, challenges, perspectives*

Проблемски приод кон безбедноста

Сложеноста на проблемот на безбедноста, нејзината повеќеслојност и интеракциската зависност од голем број фактори доведуваат не само до различно поимање туку и до различни приоди во нејзиното опредметување. Поаѓајќи од глобалниот приод, безбедноста може да се разбира како определена ситуација, организација, функција или систем или, пак, сето тоа заедно. Оттука е и оправдана определбата којашто произлегува од фактот дека безбедноста е основен атрибут на секоја држава и дека таа е во тесна врска со нејзината заштитна функција. Како функција, „безбедноста претставува нераздвоен атрибут на земјата и подразбира потполно исполнување на работите на безбедноста заради опредметување на дејноста на безбедноста во функција на создавање оптимални претпоставки за безпречен развој на општеството, без разлика на уставниот поредок, политичкиот систем и формата на власт“.[1]

Во рамките на ООН во 1985 година е прифатена дефиницијата според која „безбедноста е состојба во која државите сметаат дека нема закана од воен напад, политичка принуда или економски насилства, така што можат слободно да се развиваат“.

За некои авторитети и експерти безбедноста се јавува како критериум со кој се мери степенот на постигнување на заштитата на интересите на личноста, групата, државата, зедницата (од држави) и светот, во зависност од нивото за кое ја разгледуваме. Притоа, првите три нивоа - на личноста, групата и државата претставуваат национална безбедност, а севкупноста на последните

[1] Митко Котовчески, Национална безбедност на Република Македонија, Д.1, Македонска цивилизација, 2000, стр. 15.

две нивоа - на заедницата (од држави) и на меѓународната заедница (светот) претставуваат меѓународна безбедност.

Други автори, користејќи синоними за нивоата, безбедноста ја определеуваат како индивидуална, општествена, државна, регионална и глобална, што не ѝ ја менува суштината. Важно е што скоро сите од нив се согласни дека во својата суштина, безбедноста има субјект и објект кои во повеќето случаи се надополнуваат. Оттука, во зависност од карактерот на ризиците и заканите, безбедноста е: политичка, економска, воена или воено-одбранбена, социјална, еколошка, етничка, религиозна, информатичка или информатичко-технолошка, правозаштитна, демографска, културна и др. Во зависност од насоката од каде доаѓаат ризиците и заканите таа е внатрешна или надворешна безбедност. Некои автори кон надворешната и внатрешната безбедност ја приклучуваат и воената безбедност.

Според Националната концепција за безбедност и одбрана на Република Македонија[2] , "безбедносната состојба се одликува со динамичен, адаптивен развој на државите на новите состојби на соработка, односно на предизвикот да се најдат себе си во новиот поредок, при што меѓународната заедница и нејзините институции понекогаш се соочуват со рецидентни, а понекогаш со актуелни и непожелни воени, невоени и други ризици и опасности".

Интересно е и дефинирањето на националната безбедност како „динамичка состојба при која за државата и општеството не постои директна опасност од вооружена агресија, политички диктат или економска принуда или, ако се појават такви, тие ќе бидат успешно заштитени". Ова видување за националната безбедност заслужува посебно внимание од причина што проширувањето и актуелизирањето на оваа дефиниција доведува до три битни определби: 1) благодарение на утврдувањето на демократскиот пат и на демократските вредности во развојот на државата се наложува тенденцијата кон стабилен карактер на таа состојба; 2) постои зависност на таа состојба од надворешно-политичката средина на непосредното опкружување на земјата и од зависните и споредбено независните фактори на државата; и 3) очекуваната заштита може да се реализира со сопствени сили или со помош на други земји и меѓународни организации и институции.

Во врска со безбедноста е и дефинирањето на воената безбедност. Според експертите по меѓународни односи, воената безбедност се дефинира како состојба на воено-политичка и воено-стратегиска ситуација при која не

[2] Национална концепција за безбедност и одбрана, Собрание на Република Македонија, 11.06.2003 година, точка 11.

постои веројатност од создавање на принудно вовлекување на државата во воен конфликт. Притоа, динамичкиот баланс меѓу тие состојби воениот фактор го предодредува како главен, но не и единствен елемент на одбранбената способност на државата. Оттука, одбранбената способност на државата се базира не само на вооружените сили туку и на општите политички и дипломатски услови, насочени кон намалување на нивото на военото спротивставување, создавање на ефективни регионални и европски системи за безбедност, планирање и спроведување на активни колективни и општодржавни мерки и активности за одвраќање или спречавање на настанатите кризи и воени конфликти.

Претходно изложеното дава можност за заклучок дека *безбедноста е систем од односи и институции кои ги гарантираат виталните, егзистенцијалните интереси на личноста, општеството и државата од надворешни и внатрешни закани.* Виталните интереси се определени од севкупноста на можностите и условите за обезбедување на гаранции и за задоволување на потребите од опстојување и стабилен развој на личноста, општеството и државата.

Ризици и закани по безбедноста

Потенцијалните опасности по безбедноста објективно егзистираат, како во општествената така и во природната сфера. Ризикот од нивната појава може да се бара во взаемното влијание на тие два системи. Затоа е важна улогата на човечкиот фактор кој што треба да го балансира, организира и управува процесот на тоа взаемно влијание.

За ризикот не постои едноставна дефиниција. Сепак може да се каже дека во поширока смисла ризикот го вклучува присуството на алтернативни заклучоци. Во таа смисла ризикот е присутен кога можат да се реализираат повеќе од еден резултат. Во потесна смисла, обично, ризикот се поврзува со веројатноста за настанување на непожелни и неблагопријатни промени. Како дел од општиот проблем, ризикот може да се дефинира како несигурност во некаков иден момент или период.

Другата категорија непосредно поврзана со ризикот е заканата или опасноста од закана. Таа може да биде секое нарушување на односната стабилност, на кој било елемент на безбедноста, независно од причините кои довеле до таа нестабилност. И тука тие причини би можеле да бидат безброј, исто како што во зависност од перцепираниот приод може да се направат и бескрајно многу варијанти на шеми за видовите опасности. Меѓутоа, обидот да се дефинираат тие закани, а при тоа да не се земат предвид реално постојните корени на врската меѓу поголемиот дел од нив, крие опасност од поедноставување на проблемот. Со оглед на тоа расудување и поаѓајќи од

горенаведената определба се смета дека најкарактеристични видови закани по националната безбедност на една земја во оваа етапа можат да бидат од: политички, економски, воен, еколошки, демографски, етнички, информациски и културно-духовен карактер.

Во стратегиската концепција на НАТО, донесена од страна на државните и владини раководства на земјите - членки, на средбата во Вашингтон (1999 година), се втемелени новите разбирања за карактерот на ризиците и заканите по безбедноста. Се посочува дека, за разлика од минатото, сега, постојните ризици кои можат да предизвикаат кризни ситуации се многубројни и разновидни и заради тоа тешки за предвидување и оценување. Истовремено се смета дека за сметка на намалената опасност од агресија врз териториите на сојузниците се зголемени потенцијалните причини за настанување кризи како резултат на сериозни економски, социјални и политички проблеми и потешкотии, вклучувајќи ги тука и етничките немири и територијалните спорови. Се смета и дека е можно напрегнатоста во некои региони да доведе до кризи и вооружени конфликти кои би можеле да се распространат во земјите од НАТО и да имаат директно влијание или ефект врз нивната безбедност. Егзистираат и ризици од поширок карактер, вклучувајќи го и нарушувањето на снабденоста со суровини неопходни за живот, распространетоста на оружјата за масовно уништување, појавата на терористички акции, саботажи и др. Сојузниците на НАТО констатираат дека за сметка на значително намалениот ризик од голем конфликт во Европа се појавуваат многу поголеми ризици од појава на различни и веројатно не големи по размер кризи и конфликти од меѓудржавен или внатрешен карактер за кои е неопходна брза реакција. Од таа причина условно ја разгледуваат нивната еволуција како две заемно поврзани состојби - воена опасност и воена закана.

Воено-политичките аналитичари и експерти со право сметаат дека на крајот од XX век заканата од масовна воена конфронтација беше отстранета, а спротивставеноста заменета со соработка во областа на безбедноста. Но, независно од тоа, сé уште егзистираат потенцијални ризици кои би произлегле од евентуална дестабилизација и од создавање тензии.

Новонастанатите промени во стратегиската состојба, во Европа доведоа до измена и во природата и во значењето на дестабилизаторските фактори на ризиците и заканите по безбедноста. Тие можат да бидат групирани по различни основи - по место: внатрешни и надворешни; по карактер: воени и невоени; по време: трајни и времени; по областа на влијание: политички, социјално-економски, информатички, еколошки, демографски, хуманитарни, етно-малцински, религиозни; по степенот на нивното манифестирање и влијание: реални или потенцијални, директни или посредни и др. Ова разграничување е условно, уште повеќе затоа што дел од нив се појавуваат комбинирано, на пример

како што е случајот со внатрешните и невоените, трајните и индиректните и др. Во некои случаи нивното комбинирано и едновремено дејство дополнително може да ја усложни и дестабилизира состојбата и тоа не само на национално туку и на меѓународно, глобално ниво. Во сегашниот историски момент за воено-политичката состојба е карактеристична, пред сè, појавата на внатрешни, а не на меѓународни конфликти.

Политичките и општествените промени создадоа претпоставки за појава на нови воени и економски односи во Европа, како по карактер така и по содржина и размер. Намалувањето на веројатноста од избувнување на широкоразмерен воен конфликт на континентот не значи дека се елеминирани опасностите, туку дека се појавува една нова потреба - во прв план да бидат согледани новите закани во контекст на општите задачи по прашањето на гаранциите на националната безбедност на секоја одделна земја.

Денес тешко можат да се разберат заканите и ризиците од исклучително сложените конфликти и кризи во земјите на премин кон демократија на просторот на Балканот, ако не се земат предвид повеќе параметри од внатрешен и надворешен аспект. Не помалку значајно е и тоа тие да се разгледуваат и како наследени, предизвикани и проектирани со определена цел и причини од различни политички или други општествени организации и самоорганизирани групи кои паоѓаат од своите политички, економски, правни, национални, историски, верски, воени и други аспекти. Затоа тие имаат значајна улога од аспект на создавање причини од кои ќе зависат идните односи не само во соодветната држава туку и во регионот.

Од друга страна, се појавија нови нетрадиционални ризици и асиметрични закани и истите од потенцијални се претворија во реални опасности. Посебно значење придобија таквите ризици по безбедноста, како: глобалниот тероризам и организираниот криминал, етничките и религиозните противречности, нелегалната трговија со оружје и технологии за неговото производство, бегалските и емиграциските проблеми, заканите по информатичките системи, трговијата со наркотици и бело робје, еколошките закани, природните катастрофи, големите индустриски хаварии и катастрофи, трансграничниот пренос на инфекциски и епидемиолошки зарази и на токсични загадувачи...

Со други зборови, “живееме во свет на нови и развојни закани кои не можеле да бидат предвидени во моментот на создавањето на ООН во 1945 година - закани како што се нуклеарниот тероризам и колапсот на државноста од ѓаволската инфузија на бедноста, болестите и граѓанските војни”.[3] Според

[3] Организација на обединетите нации, Оддел на ООН за јавни информации, Посигурниот свет - наша општа одговорност, Извештај на Експертската група на високо ниво за прашањата на заканите, предизвиците и промената, 2004 г.

Извештајот на Експертската група на високо ниво, формирана од генералниот секретар на ООН за прашањата на заканите, предизвиците и промените, а со цел да се изнајде и да се излезе со нови идеи за политиката и институциите, неопходни на ООН за нејзино ефективно функционирање во XXI век, „во денешниот свет заканата насочена кон еден е закана за сите. Глобализацијата потсетува на тоа дека еден сериозен терористички напад каде и да било во индустрискиот свет ќе има последици на опустошеност за просперитетот на милиони во светот во развој. Секој поединец од 700-те милиони патници на меѓународните авиолинии кои секојдневно патуваат може да биде ненамерен носител на смртоносна инфекциска болест. А ослабнатата државност каде и да било во светот ја ослабнува заштитата на секоја земја наспроти таквите транснационални закани како што се тероризмот и организираниот криминал. Секоја држава има потреба од меѓународна соработка за својата безбедност".

Како резиме на Извештајот може да се заклучи дека постојат шест групи на закани со кои светот треба да се справува и денес, но и во следните десетлетија:

- војни меѓу државите;
- насилства внатре во државите, вклучувајќи и граѓанска војна;
- широкоразмерни нарушувања на човековите права и геноцид;
- сиромаштија, инфекциски болести и уништување на животната средина;
- нуклеарни, радиолошки, хемиски и биолошки оружја;
- тероризам и транснационален организиран криминал.

Терористичко-екстремистичките активности на организираните групации и паравоени организации и структури на територијата на Балканот и особено трагичните настани во САД од 2001 година, 2002 година во Русија, а потоа 2004 година во Шпанија, 2005 во Англија... ја променија глобалната средина на безбедност, а тероризмот и организираниот криминал се претворија во првостепена закана.

Начинот на кој една криминогена организација ги искористи своите структури и ресурси за нанесување удар по важни административни објекти на територијата на најмоќната држава во светот доби озлогласеност под името „асиметрични војни" или „асиметрични дејства". Тој нов метод ја наложи неопходноста од редефинирање на современите ризици и преосмислување на нов приод кон безбедноста и покажа дека таа не може да биде гарантирана само со воени средства, туку бара примена на широк спектар од политички, економски, воени и информатички инструменти за спротивставување и противдејство. Тероризмот и другите неконвенционални закани поставија барање за разработка на нестандардни и без преседан нови приоди, при што воениот фактор е само еден од неизбежните елементи.

Раширувањето на заканата од меѓународниот тероризам низ светот се пробразува во опасност по безбедноста и за Балканот каде што најголемиот број од државите се во услови на транзиција - преод кон демократија. Во тие услови посегнувањето по интересите на криминалните групации може да предизвика терористички акти во секоја од земјите од регионот. Такви интереси можат да бидат пресекувањето на каналите за наркотици, на нелегалната трговија со оружје, на криумчарењето и шверцот на стоки и др. Не на последно место е и можниот омаловажувачки однос кон етничкото малцинство или непочитувањето на нечии права и слободи. Тоа би послужило како повод за терористички акти.

Искуството покажува дека етничката политика која како модел беше императив на просторот на Југоисточна Европа и посебно во земјите од поранешна СФР Југославија се манифестира како национален романтизам и мистично разбирање за суштината на нацијата. Во неа имаше етноцентризам и шовинизам кои го достигнуваа нивото на сепаратистички тенденции. Наведената етничка политика во пост-југословенската криза стана една од причините за предизвикување на терористичко-криминални дејности на разни екстремисти во регионот, за генерирање на внатрешнодржавни кризи и конфликти со низок интензитет со потенцијал да се развијат во долготрајна војна со елементи на граѓанска. Тоа беше и сè уште е ризик и закана не само по безбедноста на некои од балканските земји туку и за целиот балкански регион, каде што земјите повеќе од едно десетлетие се обидуваат да изградат демократски општества.

Уште е потешко ако внатрешнодржавната криза е резултат на етнички конфликти со прилог на терористичко-сепаратистички тенденции, конкретна помош од соседна земја и (или) е предизвикана од остри економски, социјални или внатрешно-политички потешкотии од различен карактер. Тогаш неспорно и неодложно треба да се направи сериозна анализа дали соодветната земја има можност за самостојно решавање на кризата без соработка и взаемна активност и помош од меѓународната заедница.

Растечка загриженост предизвикува и појавата на организираниот криминал, како во национални рамки, така и во рамките на глобалната криминална мрежа, поврзувањето на криминалните структури со корумпираните државни чиновници, распространувањето на сивата економија и другите дезинтеграциски тенденции, кои ја влошуваат внатрешната безбедност на редица држави во транзиција и ги загрозуваат новите демократски институции и во зародиш пазарните односи во економијата. Истовремено, зајакнувањето на нелегалната трговија со дрога и луѓе, шверцот на стоки и друго, создаваат непосредни закани не само за држвите во транзиција и во регионот туку и за Европа.

Иако карактеристични за средината и втората половина на 90-ите години и денес и натаму во Југоисточна Европа остануваат да егзистираат редица ризици и закани по регионалната и меѓународната безбедност: развојот на горливи или создавањето претпоставки за идни конфликти на просторот на Западен Балкан; присуството на регионални дисбаланси во областа на конвенционалните вооружени сили; проблемите поврзани со процесите на разоружување и контрола; нејасната судбина и попрецизно неопределеноста на конечниот статус на Косово.

Покрај кризните тенденции, поврзани со осамостојувањето (одвојувањето) на новите држави, нивните настојувања за демократизација на сопственото општество и усилбите за стабилизирање на нов регионален поредок, сè уште суштествуваат проблеми во односите меѓу Грција и Турција, како и Кипарскиот проблем за кој не се најде решение во текот на минатиот четврт век.

Треба да се има предвид дека и проблемите во другите области од влијание врз безбедноста - економијата, трговијата, екологијата, правата на човекот - можат да рефлектираат и значително да ги усложнат проблемите пред воената и внатрешната безбедност. Не треба да се исклучи ниту, на пример, веројатноста дека тивката, но со зголемена брзина конкуренција по основ на инфраструктурните проекти меѓу различни земји во регионот може да вроди и продлабочи недоверба меѓу одделни држави. Покрај тоа, светот ќе биде исправен пред една симбиоза, како од класични така и од нови закани: офанзива на пустините, промени на климата, масовни преселувања, зарази, борба за вода, енергија и суровини. Сето тоа посочува на потребата од внимателно проценување на развојот на процесите за да не се дозволи „затворање во себе“.

Предизвици за безбедноста во XXI век

Изградбата на односите на доверба и стабилност на национално и меѓународно ниво меѓу државите од регионот и за научниците и за експертите по безбедност претставува еден од основните предизвици за безбедноста во XXI век.

Нема сомнение дека денес на светско ниво се во тек процеси на глобализација. Кога се посочува на глобализацијата треба да се има предвид дека станува збор за еден општествен процес при кој е присутна кавилитативна промена не само во економската туку, исто така, и во политичката, општествената и духовната сфера. Во таа смисла, почетокот на 90-тите години од минатиот век е оној момент (фигуративно определен како „паѓањето на ѕидот“) од кој глобализацијата започнува да добива реални димензии.

Сведоци сме дека сегашната етапа од процесот на глобализацијата предизвикува и позитивни тенденции, но и нови предизвици и ризици. Може да се изрази согласност дека почетокот на епохата на сегашниот современ меѓународен систем е „епоха по студената војна“. Од тој аспект, во последните петнаесетина години од опстојувањето на сегашниот меѓународен систем се повторува развојниот пат на поранешните „млади“ системи во кои односите меѓу основните движечки сили во областа на меѓународната соработка имаат сериозни искуства и резултати, но и релативно нестабилен карактер.

Во рамките на доминантните позитивни тенденции во меѓународните односи се забележуваат и искуства и резултати во развивањето на довербата и соработката, се прошируваат и се продлабочуваат процесите на европската и евроатлантската интеграција. Во Европа се продлабочуваат интеграциските процеси изразени низ изградбата на нов институционален механизам на Европската Унија. Се оформува општо политичко, економско, социјално и правно пространство. Веќе е постигнат консензус по прашањата за неопходноста од изградба на општа европска политика за безбедност и одбрана, во таа смисла и на европски воени можности со зачувување на евроатлантската врска и со интеракција меѓу Европската унија и НАТО.

Меѓутоа, наспроти овие позитивни процеси се забележува и тенденција за расподелување на сфери на политичко и економско влијание. Истовремено, со формирањето на моќни политички и економски региони се оформија и такви средини кои се со нестабилна општествено-политичка и воено-стратегиска состојба и со ниско ниво на економски развој. Во послабо развиените држави (земјите во развој) големите разлики во животниот стандард создадоа претпоставки за социјални тензии и незадоволство. Тие претпоставки дополнително се зајакнаа од зголемената улога, односно ставањето во прв план на религиозниот и етничкиот фактор. Истовремено се зголемија и ризиците за внатрешни кризи и дестабилизирање на одделни држави и региони. Тоа посочува дека не се сосема невозможни ограничените вооружени конфликти и истите не се сосема безопасни за регионалната и светската безбедност.

Очигледно е дека сегашниот меѓународен систем еволуира и прашањето е дали ќе продолжи определената тенденција кон трансформирањето на постојните позитивна изменливост и многуполарност или истата ќе навлезе во конфронтација и биполарност, што, од своја страна, води до определен судир или нова „студена војна“. Денес егзистираат доста индикации и за едното и за другото. Сериозноста на проблемот ја определува фактот дека историјата може да се повтори и современиот меѓународен систем да навлезе во една нова биполарна и опасна етапа од сопствениот развој. Тоа и ја објаснува сложеноста на новиот светски систем.

Според Ханс Бенедик[4] во „Враќање во биполарниот свет?“ формирањето на епохата на современиот меѓународен систем е определено од пет категории на „актери“ и од барем четири доминантни тендеции.

Во првата група „актери“ најважна улога играат пазарните демократии чија идеологија е насочена кон глобален модел. Од тој аспект, денес повеќе од половина од државите во светот можат да се карактеризираат како демократии. Втората група ја чинат земјите во транзиција - на премин кон пазарна демократија и политички плурализам, а крајната ориентација може да се покаже како најважен фактор за тоа како ќе функционира системот, достигнувајќи една позрела состојба. Третата група „актери“ ги вклучува таканаречените „држави-партии“, четвртата категорија ја формираат „неуспешните“ држави и на последно место е групата на „надворешно-државни актери“ кои, сепак, постепено добиваат карактеристики на државни форми. Некои од нив, како што се глобалните корпорации ги поддржуваат пазарните демократии, други - како меѓународните криминални организации, се збогатуваат за нивна сметка. Трети, пак, како што се глобалните терористички организации, се обидуваат да ги разрушат.

Бенедик посочува дека четири основни глобални (светски) тенденции го манифестираат своето позитивно или негативно влијание врз петте категории „актери“. Влијанието се огледа во тоа што некои од „актерите“ ги обединуваат, разединувајќи други и, како резултат на тоа, се забележува растечка поларизација во меѓународната политика, до определен степен водечка за системската биполарност.

Првата тенденција - *брзата глобализација на настаните* се базира на новите информатички технологии со чија поддршка се забрзуваат позитивните тенденции во економијата, политиката, комункациите и во воената сфера. Економската глобализација придонесува за огромен профит на најразвиените пазарни демократии, ги привлекува државите во транзиција, но и создава можности за меѓународен криминал. За сметка на тоа „државите - партии“ се склони да ги отфрлат политичките, културните и некои економски аспекти на глобализацијата, додека „неуспешните држави“ воопшто не ги користат нејзините предности и безнадежно продолжуваат да заостануваат.

Втората тенденција - *демократизацијата* има слично влијание - може да го гарантира мирниот премин на власта и затоа ги привлекува државите во транзиција. Но, таа може и да го продлабочи проблемот на расцеп - сецесија

[4] Ханс Бенедик, американски политиколог, експерт по меѓународни односи, директор на Институтот за национални стратегиски истражувања при Универзитетот за национална одбрана.

во многу од „неуспешните држави", доколку етничките, племенските и религиозните групи напросто гласаат како една целост.

Третата тенденција - *фрагментацијата,* иако на прв поглед парадоксално, сепак таа е забразана токму од процесите на глобализацијата - некои групи држави се стремат да се диференцираат во сé похомогениот свет, максимално зголемувајќи ја моќта на локално ниво. Тоа е така затоа што во пазарните демократии, како целина, похомогениот свет води до позитивни резултати, како, на пример, концепцијата за „субвенција". Во некои пазарни демократии, чие население има сложен етнички состав, демократскиот процес гарантира заштита на малцинствата и средства за решавање на споровите. Но, од друга страна, во некои од државите во транзиција се покажа дека фрагментацијата води до вооружени конфликти, предизвикувајќи дополнителни проблеми во односите меѓу нив и пазарните демократии.

Четвртата тенденција ја карактеризира *распространетоста на оружјето за масовно уништување* од кое многу од останатите пазарни демократии дури сега започнуваат да ги чуствуваат заканите поврзани со оваа тенденција. Имено, распространетоста на оружјето за масовно уништување на „државите - партии", како и на меѓународниот организиран криминал или на терористичките организации им создава потенцијална можност да се закануваат или да ѝ наштетуваат на политиката и националната безбедност не само на малите држави и на државите во услови на премин кон демократијата (во транзиција) туку и на развиените држави.

Во една таква глобална ситуација и констелација на односи, како заедница на луѓето, обединети заради достигнување и остварување на определени вредности и интереси во рамките на меѓународната заедница или сојуз на држави и како средиште на политички, економски, социјални и други односи кои се формираат врз основа на значајни интереси, егзистираат воено-политичката средина и воено-стратегиската ситуација.

Перспективите на безбедноста

Без сомнение, настаните и потенцијалните ризици и закани на почетокот од XXI век во прв план ги изведоа прашањата за борбата против нив како една од основните задачи на државните органи. Притоа, треба да се има предвид дека во борбата против етноекстремистите ни најразвиените земји во светот, ако дејствуваат самостојно, не се во состојба на потполна успешност. Заради тоа малите држави усилбите за делумно или (евентуално) потполно надминување на проблемите од сферата на безбедноста и стабилноста треба да ги фокусираат низ приклучување кон ефективните меѓународни организации и системи, како што се ООН, ЕУ, НАТО. Евентуалното блокирање на тој процес би бил најнеприфатлив ризик по националната

безбедност. Тоа би била и голема можност за ризик од воен конфликт на територијата на одредена земја и од внатрешнодржавна криза.

Настаните од последните години покажуваат дека можноста за појава на воен конфликт од висока интензивност со учество на многу држави (широкоразмерна, регионална или светска војна) е малку веројатна. Поактуелна е можноста од појава на ограничени регионални конфликти, од дејства на вооружени паравоени и партизански формации, како и од пројави на тероризам. Тие форми на насилства се покажаа, а и натаму остануваат да бидат основна закана по националната безбедност на државите кои се во процес на премин кон демократијата. Од таа причина, одвраќањето, совладувањето и ликвидирањето на кризи од посочениот карактер се јавува како една од најактуелните и животно важни задачи за секое општество. Решавањето на тие задачи е неминовно актуелно прашање за сите политички, полициско-воени и други општествени структури на државата. Затоа во суштината на одговорот на тоа прашање е методот како да се постигне стабилно и ефективно управување.

Проблемите во врска со националната безбедност на една држава и посебно на држава во процесот на премин кон демократијата не можат да се анализираат и решаваат вон контекстот на конкретната состојба на безбедноста во глобален и регионален размер и без да се води сметка за геополитичките карактеристики на конкретната држава. Гаранциите за националната безбедност меѓусебно се тесно и взаемно поврзани и ниту една од нив не може да биде игнорирана. Затоа при определувањето на приоритетите на една или друга од гаранциите, за државите од регионот во процесот на премин кон демократија мора да се води сметка за состојбата во Европа и во регионот, за конкретните можности на земјата и нејзиниот стремеж за интегрирање во европските и евроатлантските структури и др. На таа основа, политичките гаранции се посочени како приоритетни, особено затоа што со нив може да се постигне побрз и траен резултат, за разлика од економските и воените чие создавање изискува повеќе време и средства.

Меѓутоа, со оглед на тоа што економските, воените и информатичките гаранции за безбедноста имаат траен и перспективен карактер тие не можат да бидат потполно заменети со политичките гаранции. Затоа вооружените сили ќе продолжат да бидат гарант на националната безбедност и во догледна иднина, пред сѐ, заради сложеноста на тековните процеси и на локално и на регионално и на глобално, светско ниво. Воените гаранции се незаменлива компонента од системот за национална безбедност на секоја суверена држава. Нивната важност за националната безбедност е условена од специфичната регионална безбедносна средина, од присуството на реални и потенцијални воени жаришта и тензии. Тие ги обезбедуваат можностите за оперативно и

брзо реагирање при ненадејно создадени закани и за пружање на авторитетен ефект. Нивната улога ќе се намалува во зависност од изграденоста на односите на доверба и стабилност меѓу државите од регионот.

ЛИТЕРАТУРА:

1. Бенедийк Ханс, „Завръщане в биполярния свят?", С., 2002.
2. Закон за управување со кризи, Сл. весник на Република Македонија, бр.29 од 04.05.2005 година.
3. Котовчески Митко, Национална безбедност на Република Македонија, Д.1, Македонска цивилизација, 2000.
4. NATO Handbook, The Strategic Concept of the Alliance, NATO Office of information and Press, Brussels, 2001.
5. Нацев Зоран и Начевски Радко, Безбедноста и националната одбрана, „Македонска Ризница", Куманово, 2001.
6. Национална концепција за безбедност и одбрана на Република Македонија, Собрание на Република Македонија, 11.06.2003 г.
7. ООН, Оддел на ООН за односи со јавноста, Посигурниот свет - нашата општа одговорност, Извештај на Експертската група на високо ниво по прашањата за заканите, предизвиците и промените, 2004.
8. Organized Crime: The National Security Dimension, August 29 – September 2, 1999, The George C. Marshall European Center for Security Studies.
9. Politi A., European Security: The New Transformation Risks, 1997.
10. Слатински Николай, „Измерения на сигурността„ С., 2000.
11. U. S. Foreign Policy Agenda, An Electronic Journal of the U. S. Department of State, Terrorism: threat assessment, countermeasures and policy, Volume 6, Number 3, November 2001.
12. Hantington P. S., Sukob civilizacija i preustroj svijetskog poretka, Izvori, Zagreb, 1997.

НОВИТЕ ТЕХНОЛОГИИ И НИВНАТА ПРИМЕНА ВО СОВРЕМЕНИТЕ ВОЈНИ

Ванчо КЕНКОВ
Филозофски факултет, Институт за одбранбени и мировни студии - Скопје

Апстракт: *Брзиот научно-технолошки развој, новите вооружени системи сé повеќе влијаат на развојот на воената вештина, начинот на војување во совремни услови, на стратегиите и доктрината на современите држави. Имајки го предвид претходно искажаното, во текстот се обидовме да укажеме на влијанието на системите на оружја со прецизно дејство врз современото војување, воените доктрини и воената вештина. Во текстот се дадени карактеристиките на овие системи на оружја со осврт на употребата на истите во вооружените судири кон крајот на минатиот и почетокот на овој век. Системите на оружја со прецизно дејство сé повеќе се усовршуваат, а со тоа се зголемува нивното значење во современото војување, што пак условува суштински промени во начинот на војувањето, воените доктрини и воената вештина.*

Клучни зборови: *системи на оружја со прецизно дејство, информатичка технологија, асиметрични војни, центар на гравитација, паралелна војна.*

THE NEW TECNOLOGY AND IT`S USE IN CONTEMPORARY WARFARE

Abstract: *The fast scientific and technological developments and new armament systems are influencing the development of military skills, contemporary combating, on the doctrine and strategy of the contemporary states. Concerning aforementioned, within this paper we are trying to emphasize the influence of the precise weapon systems on contemporary warfare, military doctrines and military skills. The paper contains the characteristics of such weapon systems from the end of the last and the beginning of the XXI century. The precise weapon systems are ongoing continuous improvement that highline its meaning for contemporary warfare. It influences the changes on combating, military doctrine and military skills.*

Key words: *precise weapon systems; information technology; a symmetric warfare; gravitation centre; parallel warfare*

Вовед

Новите научно-технолошки достигнувања и нивната примена во воени цели битно влијаат на начинот на војувањето и војната во целост. Пронаоѓањето на барутот послужи како основа за развој на оружја кои влијаеле на промената на борбениот распоред и начинот на изведувањето на воените (борбените) дејства. Истото се случило и со пронаоѓањето на моторот со внатрешно согорување, врз чија основа се развиени средства за воен транспорт, кои пак, овозможија речиси неограничено зголемување на маневарските способности на вооружените сили и пренесување на воените дејства во третата димензија - во воздушниот простор. Оттука, оганот и маневарот станаа суштина на сите воени операции и главен предмет на изучување на воените доктрини, воените стратегиии и воената вештина. Двете нови извонредно големи научно-технолошки откритија чија примена предизвика револуционерни промени во организацијата и начинот на употребета на вооружените сили во војна, се остварени во втората половина на XX-от век.

Првото откритие е откривањето на нуклеарната енергија и нејзиното обликување во нуклеарно оружје. Нуклеарното оружје, иако било упоребено само еднаш во воени цели, предизвика големи промени не само во сфаќањата на воените стратези на големите сили туку и во подготовките (организацијата, логистиката и др.) и планирањето на употребата на вооружените сили во евентуална војна.

Второто откритие е развојот и примената на новите таканаречени информатички технологии. За разлика од нуклеарното оружје кое е воведено прво во вооружените сили на САД, а потоа и во неколку други големи сили, многу брзо влијаело на воената мисла, информатичката технологија и средствата на воената техника кои пак се развиени врз нивна основа, релативно бавно се воведувани во вооружените сили на суперсилите, а потоа и во многу други земји. Денес, информатичките технологии се прифатени во три главни подрачја на воените дејности: командувањето и раководењето, разузнавачко-извидувачката делност и во подрачјето на борбените системи со кои се обезбедува посилен огнен удар, со зголемена прецизност и ефикасност на дејствување врз целта.

Во рамките на новите технологии најзначајните иновации се однесуваат на оружјата, со кои се обезбедува посилен огнен удар, а со тоа и поголема и разорна и убојна моќ. Тие оружја се опремени со електронски и оптоелектронски компоненти, со што балистичкиот проектил кој некогаш слободно летал до целта е претворен во проектил кој се води за време на летот, се насочува и се доведува директно на целта. Станува збор за прецизно водено оружје, кое интегрирано, со останатите системи на вооружената борба, особено во системот за командување и раководење и разузнавачко-извидувачкиот систем, силно влијае на карактерот на современата војна и начинот на водењето на современата војна.

Поим, развој и класификација на системите на оружја со прецизно дејство

Водените, односно самонаведуваните оружја, настанале пред педесеттина години, се нарекуваат и прецизни, но за нивниот назив полемики се водат и денес. Во воента литература на западните земји најчесто се зборува за „прецизно водена муниција“ како и за „паметно оружје“. Во руската литература таа категорија на оружје се нарекува „високо прецизно оружје“[1], за разлика од нив Обрад Вучуровиќ и Александар Стаматовиќ тоа оружје го нарекуваат „прецизно воден преоектил“[2]. Во определбата за називот „прецизно водени оружја“ се пошло од претпоставката дека поимот „оружја“ (со прецизно дејство, чие функционирање зависи од многубројни подсистеми кои му обезбедуваат прецизност и ефикасност), е поширок од поимот проектил. Многу автори при класифицирањето на оружјата во категоријата на оружја со прецизно дејство, како основен услов, го земаат степенот на точноста на погодување на целта. Руските научници сметаат дека „високо прецизните оружја“ е онаа „муниција“ со која веројатноста на погодување е 100%, односно со која се постигнува еден погодок на еден лансиран проектил. Обрад Вучуровиќ и А. Стаматовиќ пак прецизно водените проектили ги дефинирале како "борбени средства чија веројатност на директно погодување на целта на сите далечини на ефикасниот дострел е поголема од 50%[3]. Сличен критеријум имаат и научниците од западните земји. Сепк веројатноста на погодување на целта не може да биде единствен и најбитен услов за да едно борбено средство биде ставено во категоријата на оружја со прецизно дејство. Имено, веројатноста на погодување од 50% и повеќе ја остваруваат и некои класични оружја (снајперска пушка, тенк и др.)

Денес системите на оружја со прецизно дејство битно влијаат на воената вештина, за што воените експерти водат полемики, а како основна карактаеристика се издвојува тоа што тие се водени (наведувани). Нивната прецизност е одредена со начинот на водењето во условите во кои се користи. Како основни карактеристики на овие оружја можат да се издвојат: а) реактивниот мотор на проектилите и б) ситемот на водење - кој обезбедува водење или самонаведување на проектилот до целта. Во рамките на овие оружја најзастапени се ракетите, а потоа водени авио-бомби со или без моторен погон. Имајки ја предвид актуелноста на овие оружја,

---

[1] "Military Parade", бр.2/2003.

[2] *О. Вучуровиќ, А. Стаматовиќ, Прецизно воѓени пројектили*, "Савремени стратегијски проблеми", бр. 2/1978.

[3] Исто ...стр. 121.

современите погледи за војната и постапките при водењето на борбените дејства, под оружја со прецизно дејство се подразбираат само системи на оружја кои имаат конвенционална боева глава.

Развојот на системите на оружја со прецизно дејство започнува со појавата на огненото оружје и желбата на човекот да го зголеми неговиот дострел, прецизност и ефектот на дејството врз целта. Во таа насока се до Втората светска војна немало позначителни резултати, но во Втората светска војна направен е значителен исчекор во таа насока со развојот на германските тратегиски ракети V-1 и V-2. Во текот на Втората светска војна развивани се и практично тестирани и други ракетни оружја, а меѓу најуспешните биле советските "шински" водени ракети "катјуша". После војната почна вистинска пролиферација на водените и самонаведуваните оружја, како за стратегиска така и за оперативно-тактичка намена. Во таа насока стратегиските оружја имале нукларни боеви глави, а оперативно-тактичките оружја имале нуклеарни и класични боеви глави.

Во развојот на системите на оружја со прецизно дејство по Втората светска војна, водечката улога ја имале водечките сили на двата блока САД и СССР. Технологиите за водење-самонаведување се користени подеднакво и во системите со нуклеарно оружје и во конвенционалните системи. Пионер во развојот на водените оружја бил СССР, кој најнапред ги развиваше т.н. “крилести” ракети кои се лансираа од бродови и авиони. Првите ракети кои се лансирани од авион против цели на земја во оперативна употреба воведени се во втората половина од 20-от век. Во исто време, САД ги развиваа водените балистички ракети. Со развојот на водените “крилести” (крстосувачки) ракети отпочнале нешто подоцна и имале завидни резултати. Нивниот пример го следеле и други големи индустриски развиени земји како Англија, Франција, Кина, СР Германија, Шведска, Италија, Израел.

Брзиот развој на системите на оружја со прецизно дејство особено беше карактеристичен во време на Студената војна, кога современиот свет интензивно се вооружуваше, особено земјите членки на двата блока, а овие системи ги воведуваа во своите вооружени сисли. Причина за ваквиот забрзан развој на овие системи биле: искуствата на вооружените сили на САД од војната во Виетнам и напуштање на блоковите и суперсилите на Стратегијата за водење нуклеарна војна и подготовки за евентуално водење на конвенционална војна. Оттука неопходно било усвојување на нови технологии и нивно вградување и интегрирање во конвенционалните вооружени ситеми. Имено, периодот од 1975-1990 година бил период во кој суперсилите и блоковите ги модернизирале своите конвенционални сили и ги подготвувале за водење на нови видови војни во кои системите на оружја со прецизно дејство ќе имаат водечка улога.

Крајот на Студената војна не придонесе за успорување или, пак, запираење на производството и развојот на системите на оружја со прецизно дејство. Државите кои сакаат да го задржат епитетот на суперсили продолжуваат и ги засилуваат напорите во развојот и производството на нови технологии особено за системите за прецизно наведувани оружја. Така САД го усвоиле и го спроведуваат оперативниот концепт ”дејства од дистанца”, а основни средства за остварување на тој концепт се токму системите на оружја со прецизно дејство. Имајки ги предвид афинитетие на Руската Федерација да го задржи епитетот на супер сила, таа интензивно ги развива тие оружја. Завидни достигнувања имаат особено во доменот на противавионските и противракетните системи и крстосувачките ракети кои се ласираат од авиони и бродови. Имајки го предвид достигнатиот научно-технолошки развој и на други држави, денес на развојот на овие оружја интензивно работат Кина, Пакистан, Индија, Иран.

Интензивниот и брз развој на водените и самонаведуваните оружја во повоениот период ја наложи потребата од нивна класификација. Воените стручњаци ги класифицираа, според нивните карактеристики, на тактичи, оператривно-тактичи и стратегиски оружја. Во однос на положбата на ланирање кон целта усвоена е класификацијата на оружја во класа на: земја-земја, земја-воздух, воздух-воздух, воздух-земја. Покрај овие поделби воените стучњаци на САД, имајки го предвид интегрирањето на новите ракетни системи во КоВ, тактичките и оператино-тактичките ракети од класата земја-земја ги класифицирале и според дестрелот: *ракети со мал дострел* - наменети за противоклопна борба и за дејства против фортификациски утврдени објекти; *ракети со среден дострел* со кои се дополнува артилериската поддршка и се зголемува зоната на дејство на здружено-тактичкита единици, и *ракети со голем дострел* наменети за поддршка на корпуси и задачи за изолирање на боиштето[4]. Ваквата поделба, благодарејќи на развојот на водените и самонаведуваните оружја во однос на нивното лансирање од сите простори и за дејство во сите димензии, подоцна е проширена на оружја од класата море-море, море-земја, крајбрежје-земја-море, подморница-земја, море-воздух. Покрај ракетите во оваа насока се оспособени и некои класични артилериски проектили (koperhed, krasnopoq).

[4] L. Martin, I. Jr. Worley, *New Development in Army – Weapons*, Tactics, Organization and Equipment, Harisburg, Pa.1959. pp.27-30.

Системи на оружја со прецизно дејство во вооружени судири

Системите на оружја со прецизно дејство за првпат се применети во Втората светска војна, нивната ефикасност е потврдена кон крајот на 20-от и почетокот на 21-от век. Германците на почетоткот на Втората светска војна ги развиле водените ракети В-1 и В-2 кои подоцна се употрбени во големи количини. Германците овие ракети ги тестирале уште во 1942 година, а употребени се за ракетирање на Велика Британија и Франција дури есента 1944 година.

Во повоениот период, во седумдесеттите години од минатиот век, системите на оружја со прецизно дејство се користени во Виетнамската војна каде Военото воздухопловство на САД дејствуваше со телевизиски и лаесерски водени бомби и ракети воздух-земја по одбрани цели, статички и подвижни. Употребата на системите на оружја со прецизно дејство во Виетнам, според американскиот воен печат, покажа две големи предности: а) значителна заштеда во време и материјал, особено во дејствата против статички цели и б) намалување на сопствените загуби при изведувањето на борбените дејства. Овие предности подоцна се трансформирани во главни начела на американската воена доктрина кои се изразени преку барањата:”максимални постигнувања, минимални загуби”[5].

Во третата израелско-арапска војна на почетокот на осумдесеттите години (1973), системите на оружја со прецизно дејство масовно се користени, особено од класата воздух-земја и земја-воздух. Системите на оружје со прецизно дејство, особено водените ракети, кои се лансираа од авиони, успешно се уптребени против оклопните средства на арапските земји но и за неутрализирање на системите за Противвоздушна одбрана (противрадарски ракети) и за дејство по аеродромите. Вооружените судири кон крајот на минатиот век (Ирак-1991; БиХ-1995; СРЈ-1999); и почетокот на овој век (Авганистан 2001 и 2002; Ирак-2003) во кои учествуваа коалициските сили на чело со САД, ги карактеризира употребата на системите на оружја со прецизно дејство кои се лансирани од голема далечина.

Вооружениот судир во Ирак 1991(Пустинска луња) година мултинационалните сили го започнаа со дејство од воздушниот простор и со лансирање на водените ракети ”Томахавк” кои се лансирани од бродови, верзија АГМ-1090 со дострел од 1300 км, и од подморници верзија АГМ-1090 со дострел од 900 км. Во таа операција главни објекти на напад беа командните места од стратегиски и оперативно-тактички нивоа, оперативни центри и центри за врски, радарски мрежи во системите за ПВО (противвоздушна одбрана), аеродромите и авијацијата на нив, позициите на ракетните системи земја-земја

[5] Alvin and Heidi Toffler, War and Anti-war, Brown and Company, Boston, 1993, p.65.

и земја-воздух и постројките на воената индустрија. За дејство по наведените цели е применета нова тактика ускладена со употрбата на системите на оружја со прецизно дејство. Горенаведените ракети тогаш за прв пат се употрбени во вооружен судир и предизвикаа големо внимание на воените стручњаци што влијаело на натмошниот развој на американската воена доктрина особено на оперативниот концепт „дејство од дистанца". Во оваа операција Военото воздухопловство на САД за прв пат уптреби сателитски наведувани авио-бомба, а се тестирани и нови крстосувачки ракети воздух-земја, водени со системот за глобално позиционирање (ГПС). Операцијата „Пустинска луња" беше вовед во војна од XXI век, војна на знаење и техника која се води во електронскиот спектар и со „паметни" оружја во сите димензии и од сите димензии, без голема концентрација на трупите на боиштето и без големи човечки и материјални загуби од страна на напаѓачот.

Воената операција против СРЈ е водена со масовни удари од големи далечини по цели кои имаа стратегиско значење за СРЈ. Оваа операција ја карактеризираат синхронизирани и масовни удари од море и од воздушниот простор. Масовно е користена модификуваната водена ракета „Томахавк" во која се вградени нови разорни боеви глави и нејзиниот систем за водење TERCOM дополнет е со посовременaта варијантата *Block* III (систем за глобално позиционирање).

Војната во Ирак во 2003 година во многу се разликува од претходно наведените две војни. Во оваа војна коалициските сили преземаа и изведуваа операции на копно заедно со операцијата од воздух. Системите на оружја со прецизно дејство лансирани од подморници, од бродови и од воздушниот простор имаа одлучувачка улога. Тие го чистеа патот за напредување на копнените сили и го приморaа раководството на Ирак, кое пртставуваше главна воена цел, да го напушти Багдад. Операцијата започна со напади од воздух со авионите од типот Ф-117 и со удари со воедни ракети "Томахавк" лансирани од бродови по одбрани цели на триторијата на Ирак. Покрај користењето на современи ловци и ловци бомбардери беа користени и стратегиските бомбардери Б-52, Б-1Б и Б-2.

Во амерירканскиот воен печат се наведува дека оваа војна била права лабораторија за испитување на нови технологии и доктрини на нивната употреба. Тоа била „симболична микрокозма на идните војни", при што тежиштето било на интегрирањето на поединечни борбени системи во една тактичко-техничка целина во која системите на оружја со прецизно дејство имаат централно место.[6] На користењето на вселената и соодветните средства

[6] John A. Tirpak, *Time to Reload,* Air Force Magazine, June 2003, p.21.

во неа, како и меѓувидовската и коалициската соработка во изведувањето на воздушните и копнените операции им се придава големо значење. Користењето на системот за глобално позиционирање е едно од главните карактеристика на војната во Ирак од 2003 година. Повикувајќи се на секретарот на ВВ на САД Џ. Г. Роч при укажувањето за значењето на вселената и новите технологии во современите услови на војување како сложеноста на задачите поврзани со нивното користење, Р.С. Дадни напишал дека "секој прецизен напад на крстосувачката ракета "Томахавк" имал седум постапни операции: разузнавачка подготовка, лоцирање на целта, командување и раководење, проценка на временската сируација, лансирање, водење и проценка на ефектите. Само една од тие операции била конвенционална (командување и раководење), останатите беа зависни од вселената и активностите во неа"[7]. Во американскиот воен печат се нагласува дека разликата помеѓу војните во Ирак од 1991 и 2003 не е во употребената техника колку во нејзината примена. Во војната од 2003 се покажа "драматичен напредок во приодот кон воената доктрина и стратегијата на флексибилност"[8]. Масовната употреба на системите на оружја со прецизно дејство и системите кои ги поддржуваат потврди дека логистичките бази не можат повеќе да се сметаат како заднински зони, а поимот фронт потполно е заменет со новото гледиште за "паралелна војна"[9]. Современите технологии особено оние инегрирани во системите на оружја со прецизно дејство и системите за нивна подршка, битно влијаат на промените во стратегиите и воените доктрини на големите сили но и на другите држави. Таквите промени се најочигледни во стратегијата и воената доктрина на САД. За новите воени стратегии и оператини доктрини на САД карактеристично е: а) се формулираат првенствено во воздухопловната школа, и б) се конципираат превенствено за мали асиметрични војни. Развојот на новите стратегии и воени доктрини на САД, концептот за мали и асиметрични војни произлегува од постојниот однос на силите во светот. Воените стратези и политичари проценуваат дека во наредните десет до петнаесет години, САД нема да има соодветен противник и воените напори на САД ќе бидат насочени за борба против земји кои го загрозуваат светскиот мир и противтерористичка борба. Сепак, воените стратези, имајки го предвид влијанието на системите на оружја со прецизно дејство врз стратегијата и воената доктрина, ја

[7] Robert S. Dudney, *Space Power in Gulf War*, Air Force Magazine, June 2003, p.2.

[8] Gregory R. Copley, *A Pivotal War: Strategically, Tactically, and Technologically*, Defence and Foreign Affairs, No. 5/2003. p. 3.

[9] Richard B.Myers, *The New American Way of War*, Military Technology, 3/2003, p. 64-69.

разгледуваат можната улога на тие оружја во евентуална голема војна. Руските стручњаци сметаат дека е реално да се очекува во секоја идна војна која би ја преземала држава која има големи количини на системи на оружја со прецизно дејство и услови за нивна употреба, од самиот почеток, би ја водела со тие оружја. Во таква евентуална војна, системите на оружја со прецизно дејство би имале големо значење и во дејствата за *изолирање на боиштето*, доколку би се укажала таква потреба. Дејствата за изолирање на боиштето се насочени кон неутрализирање на вториот ешалон на противникот се со цел да се намалат неговите борбени способности за да не можат да влијаат на текот на борбените дејства. Концептите ”воздушно-копнена битка”(САД) и ФОФА (НАТО) беа наменети за изолирање на боиштето, а биле развивани врз основа на системите на оружја со прецизно дејство кои во меѓувреме биле усовршени. Во дејствата за изолирање на боиштето, системите на оружја со прецизно дејство би биле употребувани за спречување на групирање на силите на противникот во оперативна длабочина на негова територија, дезорганизација на неговиот систем на командување, раководење и врски, нанесување ненадоместливи загуби на вторите ешалони, успорување на неговите акции и спречување на логистичката подршка, неопходното засилување и пополна на силите на фронтот. Покрај овие дејства значајни би биле и дејствата во воздушниот простор, средствата за противвоздушна и противракетна одбрана(ПВО/ПРО) и средствата за борба против истите. За таа цел би се користеле системи на оружја со прецизно дејство од класата “земја-воздух” и “воздух-земја”. Американска воена стратегија конципирана за современи и евентуални идни војни бара од вооружените сили на САД, покрај другото, да обезбедат надмоќ во воздушниот простор и во електронскиот спектар. Тоа барање е упатено првенствено кон Военото воздухопловство и неговите компоненти во Воената морнарица и Морнаричката пешадија кои го усвоиле концептот ”континуирани удари” (successive strikes). Тие се нанесуваат по системит за ПВО и ПРО и по позициите на средствата во тие системи.

Во евентуална идна голема војна борбата помеѓу средствата во системите за ПВО и ПРО и средствата со кои се дејствува од воздушниот простор против нив, би имала широки размери и би била многу интензивна. Во таа борба системите на оружја со прецизно дејство во комбинација со електронските и противелектронските дејства би имале доминантна улога.

Перспективи

Како што претходно кажавме системите на оружја со прецизно дејство, особено офанзивните, се користени во вооружените судири во Виетнам, Третата арапско-израелка војна, во Ирак 1991, во Босна и Херцеговина 1995/1995, во СРЈ 1999, во Авганистан 2001 и во Ирак 2003 година. Во сите овие

вооружени судири најмногу ги користеле вооружените сили на САД и некои држави членки на НАТО. Имајќи ги предвид условите во кои се користени системите на оружја со прецизно дејство, односот на силите на завојуваните страни, ќе се дојде до заклучок дека овие системи се користени во *асиметрични војни* во кои се воочија многу предности кои предизвикаа значителни промени во стратегиите и воените доктрини на големите сили.

Користењето на системите на оружја со прецизно дејство покажаа предност во: а) заштеда во времето и материјалните средства и б) намалување на загубите во текот на изведувањето на борбените дејства. Намалувањето на загубите во живата сила и материјалните средства се потврди во вооружените судири во Ирак во 1991 и во 2003 година, каде вооружените сили на САД и коалиционите партнери имаа минимални загуби. Сепак, треба да се земе предвид дека тие операции се изведени во услови на асиметрично војување. Како друга предност на овие системи е можноста тие да се употребат на почетокот на војувањето со напади на стратегиски важни цели на цела државна територија на противникот. Со пренесувањето на тежиштето на воените дејства по длабочина, на територијата на противникот се проширува и продлабочува борбената зона, со што целата територија станува боиште. Врз основа на стекнатите искуства од употребата на системите на оружја со прецизно дејство во војна, имајки ги предвид нивните можности, американските воени теоретичари ги развија теориите за "*центар на гравитацијата*" (главен објект на напад) и за "*паралелни војни*". Замислата на "центар на гравитацијата" е дека тоа не мора да бидат вооружените сили на противникот, туку неговото политичко и воено раководство, бидејќи покорувајќи ја нивната волја или нивно уништување води кон остварување на главната цел во војната[10]. Борбата против политичкото и военото раководство на противникот, како "*центар на гравитацијата*" се води со невоени и воени методи и средства, со цел целта да се постигне без употреба на воена силла, која би се употребила како последно средство.

Концептот "*паралелни војни*" се разлкува од класичниот начин на војување, а коалиционите сили во војната во Ирак 2003 година го применија тој концепт[11], по кој со масовна употреба на системите на оружја со прецизно дејство се напаѓаа сите главни објекти истовремено. Сепак, само

---

[10] John A. Warden III, *Air Theory for the Twenty first Century*, Battlefield of the future, Air University Press, 1995, pp. 103-124.

[11] Richard B.Myers, *The New American Way of War*, Military Technology, 3/2003, p. 64-69.

доброто функционирање на сите елементи во системите на оружја со прецизно дејство обезбедува прецизност која значи помалку бомби, помалку авиони, помалку посади и помалку загуби.

Заклучок

Новите технологии, системите на оружја со прецизно дејство денес битно влијаат врз воените доктрини, воените стратегиии и воената вештина, а со тоа и на начинот на изведувањето на борбените дејства и воопшто на водењето на војната. Системите на оружја со прецизно дејство се користени во вооружените судири во текот на последните триесеттина години и за цело тоа време нивното значење постојано се зголемува.Тоа може лесно да се воочи доколку се знае дека во Виетнам ваквите системи се користени повремено, во кампањата против СРЈ користени се овие ситеми, а нивната улога во уништувањето на целите зголемена е од два на четири одсто од вкупната користена муниција во Виетнам и од десет одсто во првата војна против Ирак на шеесет одтсто во воздушната кампањата против СРЈ, а дури на седумдесет одсто во војната во Ирак 2003 година. Оттука очигледна е тенденцијата на зголемувањето на улогата на овие системи во современата војна. Системите на оружја со прецизно дејство претставуваат комплексен систем кој обединува сили и средства за заедничко извршување на функците како што се набљудување, идентификација и следење на целта (разузнавачка дејност); пренесување, прием, обработка и анализа на податоците (компјутеризација); донесување на одлуката и издавање на наредби систем на раководење и командување); упатување на оружјето кон целта (лансирање), наведување на истото за време на летот и проценка на ефектите од дејсвото врз целта, а сето тоа да биде близу до реалното време. Очигледно е дека системите на оружја со прецизно дејство, односно нивната употреба е сé посложена операција во која се вклучуваат средства од најсовремените воени технологии кои се лоцирани на земја, на море, во воздушниот простор и во космосот. Имајќи предвид дека за развој, производство и употреба на овие системи е потребна и високо развиена техничко-технолошка и индустриска база, адекватна материјална основа и соодветен стручен кадар, објективно само неколку земји во светот можат да имаат поголема количина од овие системи и да сметаат на нивна ефикасна употреба. Средствата на воената техника кои се развиени врз основа на новите технологии забрзано се воведуваат во вооружените сили на многу земји, така да системите на оружја со прецизно дејство претставуваат еден од битните фактори кои го менуваат карактерот на современата војна. Системите на оружја со прецизно дејство може да се каже дека предизвикаа нова воена револуција, подалекусежна и поголема од која било претходна воена револуција. Нејзиното значење не се огледа само во разорната и убојната моќ на тие оружја, туку и во сфаќањата на начинот и методите на нивната употреба, начинот на изведувањето на борбениоте дејства и војната воопшто, а оттука и на промените на доктрините, стартегиите и воената вештина на големите сили, но и кај другите држави.

ЛИТЕРАТУРА

1. Сакан Момчило, *Војне науке*, ВИЗ, Београд, 2003.
2. Зориќ Миланко, Ѓукиќ Милан, *Основи ратне вештине*, ВИЗ, Београд, 2003.
3. Д-р Вулета Вулетиќ, *Војна техника и војна доктрина*, ВИЗ, Београд, 2001.
4. Матовиќ Јован, Петровиќ-Пљјак Жељко, *OpySje, енергија и треќи светски рат*, НИУ “ВОЈСКА”, Издаваѐка делатност, Београд, 1998.
5. *Military Parade*, 2/2003 (Руски часопис)
6. Тофлер Алвин и Хајди, *Рат и антират,* ПАИДЕИА, Београд, 1998.
7. Richard Szafransky, *Parallel and Hyper War,* “Battlefield of the Future”, Air University Press, 1995.
8. О. Вучуровиќ, А. Стаматовиќ, Савремени стратегијски проблеми, бр. 2/1978
9. Кастекс, *Стратегијске теорије И*, Војно дело, Београд, 1960.
10. Kissinger Henry: *Nuklearno oru•je i spoljna politika,* New York.
11. Сун Цу Ву, *Вештина на војувањето*, Штрк, Скопје, 1996.
12. Лидел Харт, *Стратегија посредног наступања*, Војно дело, Београд, 1952.
13. Клаузевиц, *О рату*, Војно дело, Београд, 1951.

ЕЛЕКТРОНСКИ АЛАРМЕН ДОЗИМЕТАР ЗА ВОЕНИ ЦЕЛИ

Цветан ГАВРОВСКИ
Електротехнички факултет - Скопје
Јован НАУМОВСКИ
Воена академија „Генерал Михаило Апостолски“-Скопје

Апстракт: *Јонизирачките зрачења со брзини на дози опасни по биолошкиот свет, се детектираат и регистрираат со различни типови детектори и дозиметриски уреди. Во практиката најчесто широка примена имаат класичните: филм-дозиметри, термолуминисцентните и перпекс-дозиметрите. Иако наведените дозиметри се одликуваат со бројни добри карактеристики кои ја оправдуваат нивната примена, тие имаат и некои сериозни недостатоци. Пред сѐ, тие недостатоци се однесуваат на неможноста корисникот да го добие резултатот од озрачувањето во актуелниот момент или што е уште поважно, со наведените дозиметри не е можно да се се добие навремено предупредување за опасно ниво на зрачење во амбиентот во кој се наоѓа војникот или воената единица. Елеминирањето на овие важни недостатоци е можно со електронските алармни дозиметри. Но, од друга страна, алармните дозиметриски уреди наменети за наведените цели не се комерцијални производи, едноставно достапни на пазарот. Од овие причини за наменските потреби на АРМ е реализиран проект со кој е дизајниран електронски алармен дозиметриски уред. Уредот е тестиран две години во реални услови. Резултатите од тестирањата ја потврдија доверливата и безотказната работа на уредот во различни услови на експлоатација. Во овој труд дадени се општите појдовни критериуми за дизајнирање на решенија за алармни преносни уреди за јонизирачки зрачења наменети за воени цели, нивните можности, како и размислувања за потребите и усовршувањето на истите.*

Клучни зборови: *јонизирачко зрачење, дозиметрија, брзина на доза, алармен дозиметар.*

ELECTRONIC ALARM DOSIMETER FOR MILITARY PURPOSES

Abstract: *Ionizing radiation with dose rates dangerous for the biological world, are detected and registered with different types of detectors and dose meter devices. In practice the most applicable are the classical ones: film dosimeters, termoluminescent and perpex dosemeters. Although the mentioned dose meters have numerous good characteristics that justify their application, they have some serious disadvantages, too. First of all, these disadvantages are related to the users inability in obtaining dose rate radiation results in the actual moment or which is more important with these dose meters there is no possibility to obtain timely warning for dangerous dose rate level in the environment where a soldier or military unit are located. Elimination of these important disadvantages is possible with electronic alarm dose meters. But, on the other side, alarm dose meter devices designed for the mentioned purposes are not commercial products, easily available at the market. From these reasons, for the functional needs of the Army of R. Macedonia, a project designing an electronic alarm dose meter device was realized. The device has been tested for two years in real conditions. The test results confirmed the reliability and steadiness of the device in different working conditions. This paper gives general start criteria for designing solutions for portable alarm devices for ionizing radiations designed for military purposes, their capabilities, as well as consideration for their needs and improvement.*

Key words: *ionizing radiation, dosimetry, dose rate, alarm dosimeter.*

Вовед

Ефектите од јонизирачките зрачења, природни или вештачки, може да предизвикаат штетни последици по биолошкиот свет. Енергијата на радијацијата предизвикува оштетувања кои може да бидат со фатални последици. Количината на енергијата на зрачењето, депонирана во живо ткиво е позната како доза *(D)*. Дозата на зрачење е големина која го карактеризира взаемното дејство меѓу зрачењето и материјалната средина, дефинирана со односот предадена енергија на единечна маса од материјалната средина:

$$D = \frac{dE_D}{dm}; \Rightarrow [D]_M = \frac{J}{kg} = Gy \qquad (1)$$

Степенот на ризик е дотолку повисок доколку е поголема дозата на озраченост.

Дози во износ околу 100 *Gy*, доведуваат до оштетување на централниот нервен систем и предизвикуваат смрт во рок од неколку часа. Дози од 10 до 50 *Gy*, доведуваат до оштетувања на цревно-желудечниот тракт и предизвикуваат смрт во рок од една до две седмици, а дози од 3 до 5 *Gy*, доведува до смрт на 50% од озрачените во рок од еден до два месеца со претходно оштетување на коскената срцевина[5].

Класичните дозиметри, како на пример популарните филм дозиметри, електрометриските или термолуминисцентните кои се користат за лична дозиметриска контрола на изложеност на живата сила на зрачење бараат полнење, калибрација, развивање и читање од страна на посебни служби. Ова, особено за воени

цели, ваквите типови дозиметри ги прави неупотребливи. Тоа, пред сè е поради нивниот основен недостаток, што податоците од зрачењето се добиваат многу подоцна од актуелниот момент, односно тогаш кога е доцна да се преземат одредени мерки за заштита на живата сила. Од овие причини, трендот на развој на преносните уреди за мерење во областа на дозиметријата ги следи современите концепции на нови типови сензори за детекција на јонизирачкото зрачење. Ваквите сензори овозможуваат развој на минијатурни, електронски уреди кои со своите перформанси треба да обезбедат не само мерен податок, туку и елиминација на наведените недостатоци кај класичните лични дозиметри.

Директното мерење на дозата не е достапно, па во практиката при мерењата штетни влијанија и опасности од радијација е оправдана употребата на големината *брзина на доза (D')*:

$$\left[D'\right]_M = \frac{[D]_M}{[t]_M} = \frac{\frac{J}{kg}}{s} = \frac{Gy}{s} \qquad (2)$$

Сензорите, наменети за електронски дозиметри, со кои се детектира јонизирачкото зрачење се калибрираат во мерните единици дадени во релацијата (2).

Точноста со која може да се мери брзината на дозата го одредува нејзиното значајно место во дозиметријата за оценка на релативното дејство на зрачење врз живата материја.

Се покажува дека биолошките ефекти кои ги предизвикува зрачењето во дадена материјална средина, претставува сложена функција од повеќе фактори. Оваа комплексна зависност е дефинирана како дозен еквивалент изразен како производ на дозата, биолошкиот фактор на модификација кој води сметка за просторната и временската распределба на дозата, како и чувствителноста на органот кој се озрачува и биолошкиот фактор кој зависи од видот на зрачењето. Наведените фактори се бездимензионални големини од што произлегува дека и дозниот еквивалент се изразува со исти единици како и дозата:

$$[H]_M = [D]_M = \frac{J}{kg} = Gy = Sv \qquad (3)$$

Мерната единица за дозниот еквивалент во релацијата (3) е *сиверт*. Оваа единица е име за единицата *J/kg* кога таа се употребува за искажување на вредностите на дозниот еквивалент како карактеристика на биолошкото дејство.

За преносните електронски дозиметри, денешната технологија сè уште не обезбедува детектор со перформанси како кај стационарните детектори. Ваквите детектори се произведуваат за одѕив на одреден вид зрачење во дефинирано енергетско подрачје. Иако со релативно скромни можности, субминијатурните импулсни детектори (познати се и како детектори за собна некриогена темпе-ратура) во комбинација со квалитетно дизајнирани решенија на електронскиот дел од уредот ни даваат можност за компензација на нивните недостатоци.

На излезот од субминијатурните импулсни детектори се добива сигнал од електрични импулси со зачестеност која е пропорционална со интензитетот на зрачењето. Информацискиот параметар на сигналот се состои во одредување на средната зачестеност во одреден мерен интервал. Интервалот на усреднување може да биде фиксен или променлив. Квалитетот на резултатот е диктиран со квалитетот на алгоритмот со кој се обработува информацискиот параметар на сигналот од детекторот.

1. Специфики на преносниот дозиметар за воени цели

Дозиметриските уреди за воени цели треба да задоволат строги критериуми. Некои од најважните се:

- Уредот треба да биде доверлив и безотказен. Тоа значи дека уредот треба да биде издржлив на механички оптоварувања, потреси и да работи во различни метролошки услови.
- Уредот треба да биде со прифатливи габарити. Тоа значи дека неговата тежина и димензии не смеат да бидат товар за корисникот.
- Уредот не смее да има прекинувач на напојувањето. Причината за ова е да не се случи корисникот да биде во поле на штетно зрачење со исклучен дозиметар. Тоа од друга страна подразбира уредот да работи со што е можно помала потрошувачка.
- Уредот треба да биде крајно едноставен за ракување.
- Поради кумулативната природа на зрачењето, уредот треба секое ново озрачување да го додаде на претходно измереното. Тоа значи дека уредот треба да ги покажува моментните вредности на брзината на доза и вкупната кумулативна доза.
- При пречекорување на одреден претходно дефиниран праг на доза, уредот треба да даден алармен сигнал. Тоа значи дека корисникот на уредот добива предупредување без да го чита резултатот од дисплејот на уредот, односно без да ја прекинува својата примарна активност.

1. Структура на електронскиот дозиметар

На сликата 1, дадена е блок структура на решение кое ги задоволува основните критериуми дадени во спецификите за преносните дозиметри за воени цели.

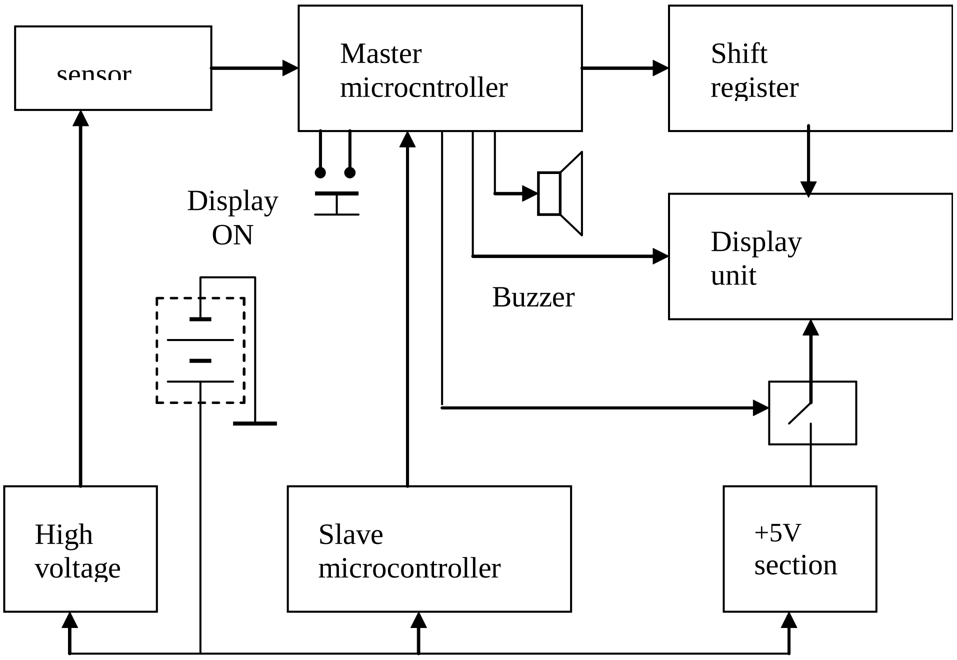

Сл. 1 Блок структура на електронски алармен дозиметар

Сензорот е субминијатурен импулсен детектор за чија работа е потребен стабилен висок напон од неколку стотини волти. На излезот од сензорот, како последици на јонизирачкото зрачење се добиваат импулси со зачестеност пропорционална со интензитетот на зрачењето. Овие импулси, по претходно вообличување за да го задоволат условот за компатибилност со електронските кола, влегуваат во влезот на микроконтролерот во кој е имплементиран алгоритам за математичка обработка на влезниот сигнал. Имплементиран е алгоритам за обработка на сигналот кој овозможува одредување на пливачка средна вредност во одреден интервал. Алгоритамот го елеминира резултатот кој би го довел во заблуда корисникот во случај кога во интервалот на усреднување доаѓа до нагли промени на интензитетот на зрачењето.

Резултатите од обработката преку регистерот се прикажуваат на дисплејот. Дисплејот е алфанумерички што овозможува покрај квантитативниот приказ на брзината на дозата и дозата, да се прочитаат и единиците на мерените големини. Имајќи ја предвид намената на уредот, со цел читањето на резултатите да биде лесно во различни услови (пр. ноќно време) избран е алфанумерички дисплеј со светлечки диоди. Ваквите дисплеи имаат неспоредливо поголема потрошувачка споредено со дисплеите со течни

кристали. Од овие причини, читањето на резултатите од мерењата на дисплејот се овозможува со притискање на тастер по кое што после неколку секунди дисплејот се гаси.

Со цел уредот да може да работи со стандардно напојување најмалку една седмица без исклучување, склопот е реализиран на начин што обезбедува редуцирана потрошувачка на напојувањето секогаш кога уредот не се наоѓа во поле со зрачење поинтензивно од природниот фон.

Уредот е дизајниран да работи со два микроконтролера кои работат во режим: master-slave. Slave- микроконтролерот е употребен само за генерирање на временски интервали, генерирање импулсни поворки со периоди од 1s, 10s и 3600s. Ваквото решение овозможува генерирање точни временски интервали независно од активностите на микроконтролерот со кој се обработуваат податоците.

4. Мерни резултати

Според опишаното решение реализирана е нулта серија од идентични дозиметриски уреди. Дозиметрите се со сензори - субминијатурни детектори од типот ZP наменети за X и γ зрачење во енергетско подрачје од 50 keV до 1,3 MeV (овој детектор реагира и на β зрачење за енергии поголеми од 0,5 MeV).

Дозиметрите се тестирани во лабораториски услови. За оваа цел е користено:

• контролирано поле на X зрачење реализирано со X-rey equipment eresco 200 со кој се покрива енергетско подрачје од 40 до 200 keV. Квалитетот на снопот на континуираното X-зрачење е одреден со директно мерење на полудебелините на апсорбенти од бакар и расејувањето кое е мерено надвор од фокусот на снопот и

• контролирано поле на γ зрачење реализирано со извор опремен со ^{60}*Co* колиматор. Со користениот извор беше обезбедено поле со јачина на експозиции во подрачјето од 7 pA/kg s до 70 μC/kg s на растојание од 5,5 m до 1m.

Стабилноста на полињата на зрачење е одредена согласно со[3].

Полињата од двата вида на зрачење беа контролирани преку брзината на експозицијата мерена со мерен уред SGM 29, снабден со детектор NE 105, сцинтелатор 25 X 25 mm и фотомултипликатор EMI 9734 A.

Врз основа на резултатите од тестирањата потврдена е коректна повторливост на резултатите и прифатлива мерна несигурност. Во иста мерна точка разликите во покажувања на брзина на доза меѓу сите примероци (уреди) не се поголеми од 5%, а во режим на мерење доза, за мерен период од 24 часа

отстапувања се помали од 1%.

Со тестирањата верифицирано е:
- мерно подрачје за режим - брзина на доза: од фон до 500 mGy/h
- мерно подрачје за режим - мерење на доза: од нула до 999 mSv
- реагирање на фон: 1mGy/h
- алармен акустичен сигнал нагоден за:
  брзина на доза: 25 μGy/h (часовна); односно 1mGy/h (неделна)
  доза: 25 μSv (часовна); односно 1 mSv (неделна)
- типична потрошувачка при фон и зрачења под 50 mGy/h: 0,5 mA

Резултатите од тестирањата покрај стабилните метролошки карактеристики кои главно се диктирани од квалитетот на сензорскиот елемент, покажаа и задоволителна безотказност. Токму овие параметри, а и можноста за добивање звучна информација за предупредувања од опасни ситуации ја потврдуваат корисноста од вакви решенија. Особено се покажа практичноста од користењето на алфа-нумеричкиот дисплеј кој ја олеснува интерпретацијата на резултатот од покажувањата.

5. Согледувања за усовршување на преносните дозиметри

Генерално, усовршувањето на електронските преносни дозиметри е диктирано од развојот на сензорските-детекторските елементи за собни температури. Податоците во литературата која поодблиску ја третира проблематиката во оваа област упатуваат на нови генерации интегрирани полупроводнички детектори со димензии кои значително би ги намалиле габаритите на дозиметрите, а при тоа без да бидат нарушени нивните метролошки карактеристики. Ова подразбира и низок преднапон за нивна работа споредено со субминијатурните гасни импулсни детектори, а со самото тоа се овозможува работа на ваквите уреди со екстремно ниска потрошувачка.

Дозиметрите со новите типови интегрирани полупроводнички детектори ќе може да се произведуваат со нови технологии како “чип” детектори со минимум надворешни елементи.

Од друга страна, засега новите генерации полупроводнички сензори за јонизирачки зрачења за собни температури комерцијално се недостапни за масовно користење.

6. ЛИТЕРАТУРА

[1] Glen F. Knoll: *Radiation Detection and Measurement*, John Wiley&Sons, New York, 1989.

[2] *Beta, X and Gamma radiation dose equivalent and dose equivalent rate meters for use in radiation protection*. Draft IEC-Committee 45B, 1982.

[3] *X and Gamma Reference Radiations for Calibrating Dosemeters and Dose Ratemeters and for Determing their Response as a Function of Photon-Energy*. ISO 4037.

[4] Cvetan V. Gavrovski, Mario A. Makraduli, Josif G. Kosev: *Microcontroler Based Portable Dosemeter for x and gamma Radiation*, ELECTRONICS'99, International Scientific and Applied Science Conference, Book 1 (p-p 72-77), Sozopol, 1999.

[5] *Radiation - Doses, Effects, Risks,* United Nations Environment Programme, 1985.

[6] Andrew Holmes, Jen Adams: *Handbook of Radiation Effects*, Oxford University Press, 1993

ИНСТИТУЦИОНАЛИЗАЦИЈА НА ОБЕЗБЕДУВАЊЕТО НА МЕЃУНАРОДНАТА БЕЗБЕДНОСТ

Антон ГРИЗОЛД
Факултет за општествени науки, Република Словенија

Апстракт: *Авторот го анализира историскиот процес на институционализацијата на обезбедување меѓународна безбедност, која доведе до формирање на четири основни безбедносни системи:*

1) Систем на баланс на моќта;
2) Систем на колективна безбедност во рамките на Лига на Народите;
3) Систем на колективна безбедност во рамките на Обединетите нации;
4) Систем на колективна одбрана во рамките на различни одбранбени и воено-политички сојузи.

Основниот заклучок кој произлегува од неговата анализа е дека елементите на одвраќање и конкуренција меѓу државите сеуште преовладуваат, иако тековниот систем за колективна безбедност во рамките на Обединетите нации претставува значаен отчекор од традиционалниот дмодел на конфликте преку кој се обезбедува меѓународната безбедност. Затоа, неопходно е во современите меѓународни односи да се создадат услови за кооперативност и доверба меѓу земјите, вклучувајќи ги и недржавните елементи. Само таквите односи во рамките на современиот процес на глобализација може да понудат реалистична почетна точка за создавање на нов дкооперативен моделе за меѓународната безбедност кој е цондитио сине љуа нон за безбедноста на 21от век.

Клучни зборови: *институционализација, меѓународна безбедност, глобализација*

INSTITUCIONALIZACION OF ENSURING INTERNATIONAL SECURITY

Abstract:*The author analyses the historical process of the instituonalization of ensuring international security which brought about four basic security systems:*

1.System of the balance of power;
2.System of the collective security within theLeague of Nations;
3.System of the collective security within the United nations;

4.System of thecollective defence within various defence and military-political alliances.
Basic conclusion deriving from his analysis is that althought the present System ofcollective security withinUN represents an important step forwardfrom the traditional "confict model' of ensuring international security, the elements of deterrence and competition among national states still prevail. Therefore, it is necessary to create in contemporary international relations the conditions for cooperativness and trust among states including non-state actors.Onlysuch relations within the framework of the present process of globalization can offer a realistic starting point for the creation of a new "cooperative model" of international security which is the conditio sine qua non for the security of the 21st century.

Key words*: institucionalization, international security, globalization*

Вовед

Најстарите безбедносни механизми во меѓународните односи беа првите меѓудржавни договори за пријателство, ненапаѓање и заемна воена помош (Египет, Централна Азија и сдр.). Имено, хаотичната состојба во првите меѓународни заедници од владетелите бараше потпишување на билатерални меѓудржавни спогодби со кои се формираа стратегиски сојузништва на сметка на трети земји.

Слично се случуваше и во грчката меѓународна заедница, која - за разлика од претходните меѓународни заедници - разви редица нови механизми и инструменти за средување на работите во односите меѓу земјите. Во античка Грција и во Рим беа развиени средствата за мирно средување на меѓудржавните односи, спречување и помирување на меѓудржавните конфликти (арбитража, помирување и др.).

За средновековната меѓународна заедница беа карактеристични хаотични меѓународни односи (многубројни самостојни политички ентитети кои се натпреваруваат меѓу себе) кои најчесто се средуваа со примена на сила (војни) и билатерални договори со кои владетелите склучуваа сојузништва за случај на надворешна агресија и внатрешни немири. Најчесто средство за мирно решавање на споровите меѓу феудалните политички единици беше арбитражата.

Тоа значи дека во развојот на меѓународните односи, од појавата на првите меѓународни заедници до крајот на Втора светска војна, преовладува конфликтен модел на обезбедување на меѓународната безбедност, чија суштина беше таа што конфликтите меѓу државите се решаваа со примена на сила (војни, воени зафати и др.). Таквиот модел се темели врз претпоставката дека безбедноста е доброто за кое државите се натпреваруваат и ја постигнуваат на сметка на други држави. Таквиот натпревар за безбедност меѓу државите води кон состојбата кога настојувањата на една држава за

постигнување на сопствена апсолутна безбедниост кај други држави предизвикуваат чувство на апсолутна загрозенот. Споменатиот проблем во проучувањето на безбедноста во меѓународните односи се нарекува „безбедносна дилема“ (Security Dilemma). Концептот на безбедносната дилема во 50-тите години го разви Џон Херц (1950). Суштината на неговата идеја е дека дејноста на секоја држава за остварување на сопствените безбедносни потреби (без оглед на намената) во квазианархиската меѓународна средина неминовно ја загрозува безбедноста на другата држава. Во средината на натпреварувачките, па дури непријателските самостојни држави секоја единица ги утврдува сопствените мерки и дејности за обезбедување на сопствената безбедност, како од животно значење, а воедно дејностите на други држави од таков вид ги сфаќа како сомнителни и загрозувачки. Во таквата ситуација никој не се чувствува сосем безбеден и затоа меѓу државите доаѓа до натпреварување за моќта кое државите го темелат, пред сѐ на развојот на сопствените воени капацитети, и така, се доаѓа до маѓепсаниот круг кој безбедноста на државата ја поврзува со натрупување на моќта и вооружувањето (Манголд, 1991:10; Улман, 1991:38).

Бузан натаму го разви концептот на Херц во два правци и тоа:

1. Одбранбените дилеми кои поттекнуваат од противречноста меѓу обезбедувањето на воената одбрана на државата и целосната национална безбедност и кои најочигледно се покажуваат во два случаи: а) кога одбранбените трошоци на државата оневозможуваат постигнување на другите национално-безбедносни цели и б) кога обемните одбранбени подготовки на државата стануваат повеќе стопански товар отколку што ја обезбедуваат надворешната одбрана. Одбранбената дилема засега е нерешлива, затоа што постојаните противречности меѓу националната одбрана и националната безбедност не овозможуваат изземање на одбраната од областа на националната безбедносдт од следните причини: а) физичката принуда останува иманентен елемент на постоењето на националната држава (заради сопствената безбедност и управувањето на системот) и б) историското настојување на употребата на вооружена сила во односите меѓу државите условени од квазианархичната природа на меѓународната средина.

2. Дилемата на моќта и безбедноста (Power-Security dilemma) се темели на идејата дека зголемувањето на моќта и безбедноста на една држава може да доведе до намалување на моќта и безбедноста на другата. Според мислењето на Бузан одбранбената дилема не произлегува од динамиката на односите меѓу државите туку од стравувањето што го поттикнува самата природа на воени средства, а дилемата на моќта и безбедноста е последица на стравот од тоа

дека можеби другите држави ќе употребат воени средства (Бузан, 1991:320-324).

Во современите меѓународни односи државите постојано настојуваат да се стекнат со надмоќ, а во исто време да ја обезбедат својата безбедност. Притоа, тие се фатени во системот на меѓусебните односи, кој ги заплеткува нивните легитимни настојувања за достигнување на сопствена безбедност во бескрајна мрежа на конфликти и несигурност. Безбедносната дилема го поттикнува технолошкиот развој и натпревар во вооружување. Државата може да се впушти во натпревар во вооружување затоа што ѝ се чини дека ја загрозуваат другите држави, или затоа што се обидува да ги зголеми своите воено-одбранбени капацитети со цел стекнување поголема моќ од другите држави.

А со тоа и развојот на современото вооружување и надзорот врз него стануваат постојан проблем на современата безбедносна дилема (Симонидес, 1989:40-41).

И покрај тоа што соработката секогаш претставувала значаен елемент во развојот на меѓународните односи, дури со процесите на интернационализација и глобализација по Втора светска војна и пред сè со некои радикални промени во меѓународната заедница на крајот на 80-тите години се појави прилика за остварување на кооперативниот модел на обезбедување на меѓународната безбедност. Моделот се темели на идејата за заедничка безбедност сфатена како состојба во меѓународниот поредок, во кој државите уживаат безбедност како заедничко добро. Во најширока смисла, тоа е состојба на меѓународниот систем во кој правото на развој и слобода од надворешна закана и на челото на само-определување се обезбедени за сите народи (Манфолд, 10991:80).

Коперативниот модел на обезбедување на меѓународна безбедност во споредба со конфликтниот модел ги зема предвид следниве елементи:

1. Потребата од засилување на билатералната и мултуилатералната соработка меѓу државите и други субјекти на меѓународни односи, со намена обезбедување, како на поединечна безбедност така и безбедност на сите заедно и

2. Целосниот концепт на современата меѓународна безбедност и во рамките на тоа, потребата од балансирана примена на воени и невоени безбедносни механизми и инструменти.

Процесите на интернационализација и глобализација во 80-тите и 90-тите години значајно го зајакнаа значењето на глобалната природа на современата безбедност, што се темели врз сè поголема меѓусебна зависност на сите субјекти во меѓународните односи. Свеста за тоа доби прва позначајна

конкретизација во извештајот на Независната комисија за прашањата од разоружувањето и безбедниоста (позната како Палмејевата комисија) при ООН во 1982 година. Во својот извештај под наслов Заедничка безбедност (Common Security) споменатата комисија предложи заменување на стратегијата на меѓусебно заплашување со концептот на заедничка безбедност што се темели на идејата на заедничко преживување и на програмата за надзор на вооружувањето и разоружувањето. Новите поттици за натамошниот развој на системот на колективна безбедност на ООН во правец на целосното засилување на меѓународната безбедност во околностите на комплексното загрозување потекнуваа од генералните секретари на ООН, првин Бутрос Гали во своите анализи „Дневен ред за мир“ (1992) и „Дополна кон дневниот ред за мир“ (1995) и подоцна и Кофи Анан во својот „Извештај, во поголема слобода: за развој, безбедност и човекови права за сите (2005).

Како што веќе рековме, свеста на државите за потребата од засилена соработка во обезбедување на меѓународната безбедност ја доби својата практична потврда со завршувањето на Студената војна и тоа во облик на настојувањето на државите за формирање на нов заеднички и целосен безбедносен поредок, кој ќе се темели врз вредностите, нормите и мирното решавање на спорови и довербата меѓу сите субјекти на меѓународните односи (Гризолд, 1996: 72).

Намената на овој прилог е дефинирање и претставување на основната карактеристика на системите за обезбедување на безбедноста на ниво на меѓународната заедница што се појавија во нејзиниот досегашен развој.

МЕЃУНАРОДНИ БЕЗБЕДНОСНИ СИСТЕМИ

Во досегашниот процес на институционализација[1] на обезбедувањето на меѓународната безбедност од појавата на првата модерна европска меѓународна заедница (1648 год.) се искристализираа четири основни безбедносни системи и тоа:

1. Системот на рамнотежата на моќта,
2. Системот на колективната безбедност во рамките на Друштвото на народите,
3. Системот на колективната безбедност во рамките на ООН, и
4. Системот на колективната одбрана во рамките на различни одбранбени и воено-политички сојузи.

---

[1] Институционализацијата на обезбедувањето на меѓународната безбедност е процес на формирање на безбедносните системи со кои во меѓународната заедница се воспоставува и зачувува состојбата на меѓународна безбедност.

1. Систем на рамнотежата на моќта

Начелото на рамнотежата на моќта во практика го воспоставија договорите од Утрехт (1713) и Раштат (1714) (Потемкин, 1947: 251). Територијалните граници на европскиот меѓународен систем, кои од името на зачувување на европската рамнотежа ги одредуваа споменатите мировни конгреси ги призна мнозинство од европските држави и со тоа природата на постоечката рамнотежа на сили стана легитимна. Сепак, таа легитимност не претпоставуваше институционален надзор врз настаните во европскиот меѓународен простор туку станувате збор за своевидно потврдување на конвенционалната политичка практика на која ѝ успеваше да ја одржува состојбата на релативна стабилност на меѓународниот систем (Бенко, 1997:74).

Во европската политичка мисла во осумнаесеттиот век преовладуваше идејата за европскиот систем на држави. Иако таа идеја ја развиваа, пред сѐ политичките мислители и филозофи, таа имаше барем делумни елементи и во практиката на европските меѓународни односи во осумнаесеттиот век. И покрај многубројните војни меѓу европските држави во европскиот политички простор на осумнаесеттиот век постоеше општа претпоставка за поврзаноста на европските држави преку бројни заеднички елементи, како што се на пример семејните врски, верата, историската традиција и сл. И споменатите врски меѓу европските држави се сфаќаа како позначајни од спорадичните непријателства меѓу нив (Крејг, Џорџ, 1995:19).

Постоењето на европските големи сили кои го сочинуваа Концертот во 18-иот век се темелеше врз општата согласност за: 1. постоењето на пет европски големи сили (Велика Британија, Франција, Прусија, Австрија и Русија), 2. потребната кодификација на правилата за војување меѓу големите сили (пред се во врска со однесувањето кон воени заробеници и ранети), 3. признавањето на начелото на рамнотежа на моќта што се одгледуваше како во општата грижа на големите сили за тоа ниту една од нив да не стане толку силна да може да оствари универзална доминација, како и во примената на компензација во случај на територијални придобивки во војна на една од големите сили.

Заради неинституционализираноста на постојната рамнотежа на моќта меѓу европските држави, војната и натаму остана легитимно средство за остварување на интересите на субјектите во меѓународните односи.

Рамнотежа на моќта во периодот од 1815 до 1914

Најголем политички проблем во Европа во 19-иот век беше обезбедувањето на рамнотежата на моќта. Таквите напори на државите и на нивните политичари се огледуваа во три различни облици на појавување на системот на рамнотежата на моќта и тоа:

1. Виенскиот систем на рамнотежата на моќта (1814-1854);
2. Бизмарковиот систем на рамнотежата на моќта (на крајот на 1870 год.);
3. Системот на рамнотежата на моќта во периодот од 1907 до 1914 година.

1. Походот на Наполеон кон целосната надмоќ во Европа предизвика формирање на големото сојузништво: владите на Австрија, Прусија, Русија и Велика Британија на 1 март 1814 година во францускиот град Шомон потпишаа договор со кој се обврзаа не само дека ќе продолжат со војна против Наполеон до победа туку и дека сојузништвото ќе го продолжат и по поразот на Наполеон (спор. Крејг, Џорџ, 1995:23). Затоа, најзначајната улога на Виенскиот конгрес (1815) беше чекорот напред од завршувањето на непријателствата меѓу завојуваните противници во правец на обезбедување на таквиот поредок во Европа што ќе спречи избувнување на конфликти и во иднина.

Јадрото врз кое се воспоставуваше европскиот меѓународен систем по 1815 година беше начелото на рамнотежа на моќта. Суштината на тоа начело, односно доктрина беше подготвеноста на петте европски големи сили да се спротивстават на секој обид за постигнување на универзална доминација на која и да е од нив. Со тоа, на новиот европски меѓународен систем му се обезбедија две работи и тоа:

а) еден вид идејно-политичка и правна рамка со која беше утврдена рамнотежата на моќта, како механизам со кои европските држави ќе ги остваруваат своите интереси и ќе обезбедуваат мир и безбедност во Европа како целина; и

б) своевидно извршно тело (концерт на големите сили) што ќе ги идентификува заканите по европскито мир и безбедност и ќе реагира на нив.

Се оценува дека системот на рамнотежата на моќта беше најефикасен безбедносен систем токму во периодот 1815-1854 година. Како најзначајни причини за тоа се наведуваат:

а) владите на земјите (пред сѐ на големите сили) во тој период при креирањето на надворешната политика на земјата не зависеа од јавното мислење;

б) влијанието на носителите на стопанските интереси врз политичките одлуки на владите истотака беше мошне ограничено;

в) немаше агитирање на воените структури за земање предвид на нивните партикуларни интереси во државната политика;

г) идеолошките разлики меѓу европските големи сили беа занемарливи;

д) постоеше согласност меѓу европските големи сили дека ниту една нема воено да биде толку силна за да ги загрози останатите четири (Крејг, Џорџ, 1995:29-30).

1. Бизмарковиот систем на рамнотежа на моќта

Стабилноста на европскиот меѓународен систем по Виенскиот конгрес беше сериозно загрозена со револуциите во 1848 година кои претставуваа радикални политички потреси за мнозинството тогашни европски држави. Таквите потреси силно ја поткопаа довербата во постојните правни структури на државно и на меѓународно ниво. Во земјите кои го сочинуваа европскиот концерт се појави нова генерација на амбициозни политичари (на пр. Ото фон Бизмарк во Прусија, Луј Наполеон во Франција, Феликс Цу Шварцемберг во Австрија итн.) кои тежнееја кон менување на рамката поставена на Виенскиот конгрес од нивните претходници.

Европа се најде во анархична ситуација во која повеќе големи сили беа позаинтересирани за ревизија на тоа што остана од рамнотежата одошто за нејзиното зачувување, По 1856 година, на страна на ревизионистичките држави беа Русија, Франција , Прусија и силата во создавање - Пиемонт и само Австрија и Велика Британија го поддржуваа постојниот поредок. Во таква ситуација европскиот концерт повеќе не беше во состојба успешно да функционира т.е. да ги запре агресивните војни. Во наредните години во Европа дојде до четири големи војни: војната во Италија (1859) меѓу Австрија на една и Пиемонт и Франција на друга страна; војната меѓу Данска и германските држави (1864); Австриско-пруската војна (1866) и Францускo-пруската војна (1870). Резултатот на тие војни беше уништување на старата европска рамнотежа (Крејг, Џорџ, 1995:32).

Најголема полза од споменатите војни извлече Прусија и затоа нејзиниот водач Ото фон Бизмарк ги покани претставниците на петте европски големи сили на конгрес во Берлин (1878). На Бизмарк му беше јасно дека традиционалното пријателство меѓу Прусија, Австрија и Русија повеќе не постои и дека ќе треба постојната рамнотежа на моќта во Европа да се обезбедува со други средства, т.е. со тајни сојузништва кои требало Прусија да ја заштитат од изолација. Бизмарк склучи таен сојуз со Австро-Унгарија во кој ја нагласи заедничката одбрана во случај на напад од Русија и неутралност на Прусија во случај кога која било друга држава би ја нападнала Австрија или Унгарија. Договорот му обезбеди надзор врз зачувувањето на европската рамнотежа за наредните дванаесет години (Крејг, Џорџ, 1995:34).

Системот на рамнотежа на моќта на Бизмарк беше значително поинаков од претходниот т.е. Виенскиот систем. Наместо претходната заедничка согласност на европските големи сили, сега недовербата меѓу нив беше вонредно голема и сите големи сили, освен Франција на одреден начин беа поврзани со Берлин и тоа под условите диктирани од Бизмарк. Најголем недостаток на Бизмарковото зачувување на рамнотежата на моќтта во Европа

по 1871 година беше сложеноста на системот кој функционираше врз основа на тајноста, постојаното маневрирање и бројните лаги (Крејг, Џорџ, истото).

Системот на рамнотежа на моќта во периодот од 1907 до 1914 година

Во тој период големите европски сили се поделија на два непријателски и силно вооружени блока. Првин се поврзаа Велика Британија и Франција (1904) и потоа и Велика Британија и Русија (1907) и тоа предизвика радикална трансформација на европската рамнотежа на моќта и конфликт меѓу двата трипартитни сојуза.

Основна карактеристика на новиот систем на рамнотежа во Европа беше отсуството на каква да е согласност меѓу големите сили и нивно дејствување во рамките на тајните сојузи. Таквиот нов облик на европскиот меѓународен систем „де факто“ можеме да го наречеме биполарен систем; двата пола се вооружуваа и се подготвуваа за војна.

Основни карактеристики на системот на рамнотежа на моќта во периодот од 1713 до 1914 година:

1. Правилото дека секоја од постојните пет европски големи сили учествува во зачувувањето на рамнотежата на моќта, односно дека ниту една од нив не тежнее кон постигнување на превласт; одредена флексибилност при создавање на сојузништва беше разбирлива но, требаше да се избегнуваат постојани крути сојузништва (тоа правило не се почитуваше во годините од 1907 до 1914);

2. За достигнување на општата цел т.е. зачувување на мирот и безбедноста во Европа врз основа на рамнотежата на моќта важеа и неколку дополнителни правила и тоа:

а) начело на компензација: кога некоја од големите сили сакаше да стекне нови територии се разбираше само по себе што нешто од тоа треба да добијат и останатите големи сили (на сметка на послабите држави);

б)војна меѓу големите сили имаше ограничени цели;

в) поразената голема сила и натаму останува во клубот на големите сили.

1. Европскиот меѓународен систем беше децентрализиран во смисла што тој самиот си се насочуваше (моќта и одговорноста беа во рацете на државните актери), тоа значи дека не беше насочуван од некое меѓународно тело.

2. Таквиот систем не ја укина војната како средство на политика, но беше направена разликата меѓу дозволена и недозволена војна.

3. Праведна војна (bellum justum), односно интервенција во рамките на запазување на рамнотежата на моќта и натаму остана легитимно средство за

решавање на меѓународни спорови, но со Хашките конвенции (усвоени на Првата хашка конференција во 1899 година и на Втората хашка конференција во 1907 година) таа беше ставена во меѓународноправни рамки (Андраши, 1990: 506).

6. Системот на рамнотежата на моќта, како премолчен договор меѓу тогашните европски големи сили дека ниту една од нив нема да стане толку силна за сериозно да ја загрози безбедноста на останатите, дефинитивно се распадна по Првата светска војна иако токму таквиот систем успешно ги спречуваше судирите меѓу државите на глобално ниво, но не беше во состојба да обезбеди трајна стабилност и безбедност на меѓународно ниво. Затоа, по Првата светска војна, државите продолжија со своите настојувања за укинување, односно забрана на војна како дотогаш легитимно средство за решавање на спорови меѓу субјектите на меѓународните односи.

Првата светска војна многумина ги увери дека војните ќе продолжат сè додека националните држави ќе бидат одговорни за сопствената одбрана и притоа ќе бидат заробени во меѓепсаниот круг на меѓусебниот груб натпревар и вооружување. Воедно, Првата светска војна дефинитивно ја девалвира традиционалната концепција на национална одбрана како најуспешна безбедносна стратегија со која националните држави обезбедуваа национална и меѓународна безбедност. Традиционалната концепција на нациопнална одбрана (на меѓународно ниво опфатена во одбранбената дилема на современите држави) ја дополни идејата за колективна безбедност. Таа стана се позначајна, пред сè затоа што Првата светска војна уште еднаш потврди дека војната е неприфатливо средство на политиката на современите држави. Но, со сознанието за војната како закана сама по себе одбранбената дилема не беше разрешена. Кај државите, покрај стравот од пораз, се појави и страв од војна. Затоа се зголеми значењето на спречувањето на избувнувањето на војна со соодветен облик на системот на колективната безбедност во рамките на кој државите се обврзуваат дека нема да применат сила против останатите членки во колективот; но, ако некоја членка во системот сепак нападне друга членка, сите останати членки заеднички ќе настапат против земјата-напаѓач (Гризолд, 1994: 453).

2. Систем на колективна безбедност во рамките на Друштвото на народите (ДН)

Иако идејата за основање на ДН ја даде Велика Британија уште во 1915 година, таа меѓународна организација беше во целост американски концепт на меѓународниот поредок, кој произлегуваше од три основни елементи и тоа: демократија, колективна безбедност и самоопределување на народите. Тогашниот американски претседател В. Вилсон го заговараше

институционалното обезбедување на меѓународниот мир и безбедност на начелата на колективна безбедност, при што безбедноста на светот не бара одбрана на националните интереси туку мирот како правен концепт. Одлуката за тоа дали е дојдено до повреда на меѓународниот мир бараше меѓународна установа, која Вилсон ја нарече Друштво на народите (Кисинџер, 1994 : 222).

Вилсоновиот систем претпоставуваше меѓународниот мир и безбедност да се темелат врз моќта која би била посилна од која да е моќ на одделна држава или сојуз на држави.

Друштвото на народите е основано на крајот на Првата светска војна во април 1919 година, како составен дел од Версајскиот мировен договор. Тоа претставуваше олицетворение на општата желба и целите на суверените држави тие конечно да создадат една меѓународна организација која ќе биде способна да го зачува мирот во светот. ДН имаше посебни правила и институции кои требаше тоа да го овозможуваат. Стана прва постојана меѓународна организација со постојан секретаријат, редовни средби, постојано раководство, оперативни правила и постапки (Парк, 1993:86-87).

Во Основачката повелба (ОП) земјите-членки се обврзаа дека ќе се воздржат од примена на сила во меѓусебните односи, а споровите ќе ги решаваат преку арбитражата или на Советот на ДН.

Бранителите на системот на колективната безбедност поаѓаа од уверувањето дека во постојниот меѓународен систем во кој не постои наддржавна власт која би поставувала ограничувања на интересите на суверените национални држави, светскиот мир и безбедноста се неделиви. Затоа, вооружен напад врз една од членките на ДН би значел закана за сите држави.

Системот на колективната безбедност на ДН, покрај тоа, се темелеше и врз следните елементи:

а) ограничување на правото на државата на војна (чл. 10-16 од Статутот), концепции на претходните постапки за мирно решавање на спорови и гаранцијата за територијална недопирливост и политичка независност на сите земји-членки;

б) формирање на меѓународниот систем на санклции при повреди на одредбите од Пактот (покрај дипломатските и стопанските мерки Статутот на ДН претпоставуваше и можност за примена на принудни воени средства за воспоставување на мир, но не наведуваше како тие средства „ де факто“ би се примениле);

в) јавност на дипломатија: воведена е задолжителна регистрација на договори во Секретаријатот со што се сакало да се спречи т.н. тајна дипломатија;

г) почитување на меѓународното право и на договорните обврски;

д) правило на согласно донесување на одлуки во ДН, освен во случај на исклучоци предвидени во Статутот (Османчик, 1985:465-466).

Покрај објективните недостатоци на ДН (недореченоста на постапката и крутоста на целиот систем) меѓу главните причини за неефикасноста на системот на колективна безбедност во тој период можеме да ги наведеме и субјективните сфаќања на ДН како меѓународна организација од страна на поедини држави (Потемкин, 1948:53) и недостиг на политичката волја на главните актери на тогашните меѓународни односи за заедничко обезбедување на меѓународниот мир и безбедност во рамките на ДН.

Сериозните кризи во меѓународните односи настанати пред избувнувањето на Втората светска војна ја покажаа сета немоќ на ДН при обезбедување на колективната безбедност.

И покрај општиот неуспех (конечно распуштање во 1946 година), ДН претставува значаен чекор во организирање на светската политичка заедница во правец на институционализацијата на различни механизми за обезбедување на меѓународната безбедност.

3. Систем на колективна безбедност во рамките на ООН

Основањето на ООН по Втората светска војна претставува нов квалитет во процесот на институционализација на обезбедувањето на меѓународниот мир и безбедност. ООН „де факто“ е прва меѓународна организација од глобални димензии, чии дејности се наменети за целосно обезбедување на меѓународната безбедност во најширока смисла на зборот. Документите на ООН, покрај општата правна забрана на војна и интервенција во меѓународните односи, претпоставуваат и цела редица акции и постапки за спречување на конфликтни ситуации и помош при подобрувањето на настанатите услови по завршениот конфликт меѓу субјектите на меѓународните односи (The Blue Helmets, 1990:3). Системот на колективна безбедност на ООН го сочинуваат следните елементи:

а) Забрана на примена на сила и/или закана со сила во односите меѓу субјектите на меѓународните односи и невалидноста на придобивките - последица на противправната примена на сила;

б) Примена на три групи механизми за обезбедување на меѓународниот мир и безбедност;

б1) Прва група се средства за мирно решавање на споровите содржани во Гл. VI од ОП (членовите 33-38); членките на ООН согласно чл. 33 од ОП се должни меѓусебните спорови да ги решаваат со општоприознати средства за мирно решавање на спорови како што се: преговори, анкета,

посредување, помирување, арбитража, судско решение, повикување на регионални договори и други мирни средства по избор на страните во спорот. Ако страните со наведените средства не можат да го решат спорот на задоволителен начин, Советот за безбедност согласно чл. 34 од УП има право спорот кој би го загрозил меѓународниот мир и безбедност да го истражи и да помогне во неговото разрешување (н.пр. со нудење на добри услуги (*good offices*), основање на одбор на стручни лица, прибавување на мислење на независни стручни органи, на пр. на меѓународниот суд во Хаг и др.).

б2) Втората група ја претставуваат акциите во случај на загрозување на меѓународниот мир и безбедност дефинирани во Гл. VII од ОП (чл. 39-51); во случај на загрозување или повреда на меѓународниот мир и безбедност или на кое и да е друго агресивно дејствие во меѓународните односи, Советот за безбедност е овластен да примени мерки со намена спречување состојбата да се влоши (на вмешаните страни им препорачува примена на времени мерки или пак на сите членки им одредува спроведување на мерките кои не вклучуваат примена на сила и опфаќат делумен или целосен прекин на стопанска соработка и железнички, морски, воздушен, поштенски, радиски и други телекомуникациски средства и прекин на дипломатски односи), или, пак, со намера зачувување или воспоставување на меѓународниот мир и безбедност (со примена на воздушни, морски или копнени сили кои согласно чл. 43 од ОП ги обезбедуваат членките на ООН).

б3) Во трета група припаѓат мировните операции на ООН кои содржински можат да се сместат меѓу Гл. VI и VII од ОП иако таа јасно воопшто не ги спомнува. Мировните операции се своевиден одговор на ООН на блокадата на обезбедување на меѓународниот мир и безбедност, последица на геополитичкиот глобализам и идеолошко-политичкиот антагонизам меѓу двете суперсили во периодот по крајот на Втората светска војна (врз основа на правото на вето во Советот за безбедност). Со намена надгледување на бројните конфликти во меѓународнте односи и забрзување на нивното мирно решавање, ООН во тој период водеше мировни операции. Тие најопшто можеме да ги дефинираме како дејност на ООН која вклучува примена на вооружени сили но, без примена на принудни средства, со цел запазување или воспоставување на мир и безбедност на конфликтни подрачја во меѓународната заедница (The Blue Helmdets, 1990:4).

Мировните операции на ООН претставуваат своевиден компромис меѓу средствата за мирно решавање на спорови и механизмите на воено посредување наведени во ОП, кој се операционализира преку мандатот на мировните сили на ООН во секој конкретен меѓународен конфликт. Задачите на мировните сили на ООН - со оглед на природата на современата меѓународна безбедост - се различни и вклучуваат: воени задачи (н.пр. набљудување и надзор на

примирје, надзор на меѓутеритории, надзор на примирје и зачувување на прекинот на огнот, надзор на повлекување на чети и др.), политички задачи (на пр. помош при воспоставување на државна власт и организација на државна управа, организација на избори, надзор на спроведувањето на спогодби за разоружување и др.) и цивилно-полициски задачи (на пр. помош при обезбедувањето на внатрешниот ред, заштита на хуманитарна помош, уредување на бегалски текови и др.).

Споменатите три групи безбедносни механизми, во прв ред, сè уште се наменети, пред сè, за обезбедување на воениот аспект на безбедноста на сите земји во системот на ООН. Во таа смисла, земјите-членки се должни да се приклучат кон конкретната акција насочена против земјата која извршила агересија.

в) Соработка со воено-одбранбени сојузи (чл. 51, глава VII од ОП) и регионални организации (чл. 52, гл. VIII од ОП).

г) Посебен статус на постојаните членки на Советот за безбедност кој им овозможува спречување на прием на суштински одлуки (Андраси, 19900: 418-421).

д) Правната свест на земјите-членки, која би требала да гарантира дека не само што ќе учествуваат во изготвувањето и усвојувањето на правните норми од областа на меѓународната безбедност туку дека ќе ги остваруваат и во практика.

ѓ) Начело на меѓусебна козависност и соработка меѓу членките на системот.

е) Улога на меѓународното право во уредувањето на истовременото заедничко постоење на сите членки (Тирк, 1984:335).

5. Систем на колективна одбрана во рамките на воено-политичките и одбранбени сојузи

Обезбедувањето на меѓународната безбедност во периодот по Втората светска војна се одвиваше во рамките на сè поголемата потреба од мултилатералното уредување на меѓународните односи општо. Релативната неефикасност на системот на колективна безбедност во рамките на ООН во тој период само уште повеќе го поттикна создавањето на нови меѓународни организации, чија основна задача и мисија се обезбедување на меѓународна безбедност. Согласно доминантниот воен елемент на концептот на современата меѓународна безбедност (што се темели врз примената на сила меѓу субјектите на современиот квази-анархичен меѓународен систем), разбирливо е што тие меѓународни организации покрај механизмите за мирно решавање на спорови (на пр. Организацијата за безбедност и соработка во Европа - ОБСЕ) ги развиваа пред сè начелата на воеоодбранбената помош

на земјата-членка врз која била извршена агресија (на пр. НАТО, Варшавскиот пакт, Западноевропската унија - ЗЕУ, Одбранбениот сојуз на Австралија, Нов Зеланд и САД-АНЗУС). Меѓународно-правниот субјективитет на воено-политичките и одбранбените сојузи се темели на чл. 51 од ОП на ООН, кој вели: *„Ниту една одредба од оваа Основачка повелба не го нарушува правото на индивидуална или колективна самоодбрана во случај на вооружен напад врз членка на Обединетите нации додека Советот за безбедност не преземе сѐ што е потребно за зачувување на меѓународниот мир и безбедност. Мерките, кои членките на Обединетите нации, ги презеле извршувајќи го тоа право на самоодбрана веднаш му се соопштуваат на Советот за безбедност и не смеат со ништо да засегаат во правото и обврската на Советот за безбедност, тој врз основа на Основачката повелба во секое време да преземе се што му се чини потребно за воспоставување или зачувување на меѓународниот мир и безбедност.“*

Системот на колективна одбрана во рамките на воено-политичките и одбранбени сојузи би требало да ја одврати вооружената агресија врз една или повеќе членки однадвор, а во случај на агресија би обезбедувал заедничка и усогласена одбрана на сите членки на сојузот. Додека системот на колективна одбрана гарантира одбрана на своите членки од загрозувања вон сојузот, судирите меѓу членките во рамките на сојузот ги оневозможува само индиректно (на пр. со развивање на мултилатерална соработка меѓу членките во областа на стопанството, политиката, културата, науката и др.). Во тое е суштинската разлика меѓу кон надвор насочениот одбранбен сојуз, каде што земјите се договорени заеднички да се борат против нечленките кои би нападнале некоја нивна членка и меѓу навнатре насочениот систем на колектив-на безбедност, во кој членките се должни заедно да настапат против секој што би се обидел да постигне свои цели со насилство против партнерот во системот. Во одбранбениот сојуз може да постои различен критеријум кога се заканува напад однадвор, може да станува збор за мнозинска одлука или пак секоја земја одлучува за тоа кога е нападната. Во системот на колективна безбедност утврдувањето на загрозеноста на мирот и безбедноста е право и обврска на централниот орган (Деринг, 1991: 406).

ЗАКЛУЧНИ РАЗМИСЛУВАЊА

Анализата на феноменот на институционалоизација на обезбедувањето на меѓународната безбедност се темели на следните премиси:

1. Комплексноста на феноменот современа безбедност на ниво на поединец, општество или држава и на меѓународниот систем е изразена со настојувањата на споменатите ентитети така што тие во меѓусебните односи со различни средства

обезбедуваат состојба на безбедност. Од аспект на системска теорија тоа значи дека безбедноста на една единица е услов за безбеднсот на другите две, односно на целината. Така, и безбедноста на ниво на меѓународниот систем (т.е. меѓународната безбедност) секогаш повторно се воспоставува преку дијалектичкото дејствување на поединците, на општеството или на правата и на меѓународниот систем.

2. Различни облици на фемоменот на безбедноста како што се потреба, интерес, цел, вредност, состојба, свесно посакување, односно дејност во досегашниот културно-цивилизациски развој на човечката заедница станаа структурен елемент на постоењето и дејствувањето на поединецот на различни нивоа на општествена организараност.

Во функционирањето на меѓународниот систем тој структурен елемент се реализира непосредно преку конкретни механизми и инструменти кои што во меѓусебните односи ги формираат и усвојуваат современите држави и се повеќе и други субјекти во меѓународните односи. И покрај тоа што сегашниот систем на колективна безбедност во рамките на ООН претставува значаен напредок во однос на традиционалниот елемент на обезбедување на меѓународната безбедност, наместо соработката за достигнување на оптимална безбедност на секоја држава одделно и на сите заедно меѓу националните држави, сѐ уште преовладува натпреварувањето.

3. Големите измени во безбедносната средина во светот и пред сѐ во Европа по завршувањето на студената војна диктираат нови пристапи и погледи при обезбедувањто на безбедноста на ниво на меѓународниот систем кои ќе можат - повеќе одошто во минатото - да ги остваруваат начелата на соработка, мирно решавање на спорови и мултилатерално решавање на меѓународните безбедносни работи. Комплексната загрозеност денес, земјите ги спојува во меѓународната безбедносна мрежа, односно коалиција која, пак, треба да биде доволно еластична и прифатлива за сите земји и други субјекти на меѓународните односи кои функционираат во рамките на таков вид глобален безбедносен комплекс (Бовенс, Клесе и Кнудсен, 1996).

Безбедносната средина во европскиот и поширокиот меѓународен систем на една страна отвора сосем нови можности за поголема афирмација на кооперативниот модел на обезбедувањето на меѓународна безбедност, а од друга страна ја покажува сета сложеност, проблематичност, противречност и несигурност при воведувањето на тој модел во практика.

4. Меѓународниот систем денес располага со мноштво безбедносни системи, механизми и инструменти кои со соодветна поделба на работата и со примената на договорното уредување на работите меѓу субјектитте на меѓународните односи можат да придонесат кон воспоставување на меѓународниот безбедносен поредок, кој ефикасно би ја задоволувал основната безбедносна потреба како на одделни држави така и на меѓународната заедница во целина. Предуслов за тоа е политичката волја на државите, односно на нивните претставници за соодветна реформа на сите меѓународни безбедносни институции и организации формирани по Втората светска војна.

ЛИТЕРАТУРА

- Anan, Kofi (2005): In Larger Freedom. Executive Summary of the Report of the Secretary-general. New York: United Nations Department of Public Information.
- Andrassy, Juraj (1990): Medjunarodno pravo. Zagreb: [kolska knjiga.
- Benko, Vlado (1997): Zgodovina mednarodnih odnosov. Ljubljana: Znanstveno in publicistično središče.
- Bauwens, Werner, Clesse, A. and Knidsen O. (1996): Small States and the Security Challenge in the New Europe. London: Brassey's.
- Buzan, Barry (1991): People States & Fear. New York: Harvester Wheatsheaf.
- Craig, Gordon A., George, Alexander L. (1995): Force and Statecraft. New York, Oxfrd: Oxford University Press.
- Doehring, Karl (1991): Kollektive Sicherheit. V: Wolfrum Rudiger (red.): Handbuch Vereinte Nationen. Munchen: Verlag Dokumentation.
- Ghali, Boutros (1992): An agenda for Peace. New York: United Nations.
- Ghali, Boutros (1995): Supplement to an Agenda for Peace: Position Paper of the Secretary general on the Occasion of the Fiftieth anniversary of the United Nations. New York: United Nations.
- Grizold, Anton (1994): Institutionalization of the Prevention and Solution of Conflicts Between States. Teorija in praksa, Let. 31, N. 5-6.
- Grizold, Anton (1996): Varnost malih dr`av v okviru novega evropskega varnostnega okolja. V: Anton Kramberger (red.), Slovenska dr`ava, dru`ba in Javnost. Ljubljana: Fakulteta za dru`bene vede.
- Herz, John H. (1950): "Idealist internationalism and the security dilemma". World Politics, 3 (1950)2.
- Kissinger, Henry A. (1994): Diplomacy. London: Simon&Schuster.
- Mangold, Peter (1990): National Security and International Relations. London: Routledge.
- Osmanczyk, Edmund (ur.) (1985): The Encyclopedia of the UN and International agreements. Philadelphia – London: Taylor and Francis.
- Park, Hueng-Soon (1993): Collective Security and International Order: The Role of the United Nations in the Korean (1950) ant the Persian Gulf War (1990). University of South Carolina.
- Potemkin, V.P. (red.) (1947): Zgodovina diplomacije, 1. zvezek. Ljubljana: DZS.
- Symonides, Janus (1989): The General state of european Security. V: Robert D. Blackwill, F. Stephen Larrabee (red.):Conventional Arms Control and East-West Security. New York: Clarendon Press.
- Türk, Danilo (1984): Načelo neintervencije v medunaronih odnosih in v mednarodnem pravu. Ljubljana: Mladinska knjiga.
- (1990) The Blue Helmets, A Review of United Nations Peace keeping. New York: United Nations Department of Public Information.
- Ullman, Richard H. (1991): Securing Europe. Twickenham: Twentieth Century Fund, Inc.

КРИЗЕН МЕНАЏМЕНТ ВО СРБИЈА- СОСТОЈБИ И ПЕРСПЕКТИВИ

Желимир КЕШЕТОВИЌ
Факултет за безбедност - Белград

Апстракт*: Во воведот на трудот се укажува на целокупната присутност на кризата во историјата на човековите општества, што од една страна условува потреба за нивно проучување, а од друга страна неопходност за изградба на адекватни капацитети за управување со кризите, како во јавниот и државниот така и во профитабилниот сектор. Во таа смисла, во кратки црти се укажува на значењето кое денес му се дава на кризниот менаџмент во светот. После тоа се оценува дека кризниот менаџмент во Србија, иако во последниве неколку децении била жариште на голем број сериозни длабоки кризи во областа на политиката, економијата и безбедноста, практично на почетокот на развојот на кризниот менаџмент се развивала како практика, но и како теоретска дисциплина. Во трудот се потенцираат најважните причини за ваквата состојба и перспективите на развојот на кризниот менаџмент во Србија во блиска иднина.*

Клучни зборови: *криза, кризен менаџмент, транзиција*

CRISIS MANAGEMENT IN SERBIA - PRESENT SITATION AND PERSPECTIVES

Abstract*: In the introduction author points up that crisis are omnipresent in the history of human societies. Due to this they have to be in the focus of researches, and adequate capacities for crisis management have to be built in public, state and profit sector. In that context autor gives a brief description of the importance of crisis management as a theory and as a practice in contemporary world. After that he assesses that theory and practice of crisis managemnt in Serbia are at the beginning although this country in few last decades was the stage for verz serious and deep crises in sphere of politics, economy and security. Author reffers to most importance reasons of this situation, and perspectives of development of serbian crisis management in near future.*

Key words: *crisis, crisis management, transition.*

Вовед- потреба за изучување на кризата

Кризите отсекогаш биле со нас. Нивните имиња и датуми ја обележуваат ерата, а под нивно влијание се изменети општествата и културите. Тие го сочинуваат интегралниот дел на историјата и така ќе биде и во иднина. Нормално дека историјата не се состои само од кризи и катастрофи, но овие случувања имаат драматично влијание на општеството обликувајќи ги нашите идеи и однесувањето во минатото, сегашноста и иднината[1] .

Со развојот на општеството и на технологијата напредува човештвото и се соочува со различни и бројни кризи. Всушност со развојот на општеството и на технологијата, која станува се подостапна и се покомплицирана, човекот се соочува со се поразновидни и побројни кризи. За жал, креаторите на политиката најчесто не извлекуваат поука од овие случаи и не се подготвуваат ниту себе си, ниту јавноста да реагираат на соодветен начин. Покрај тоа развојот на технологијата со себе носи и нови можности за појава на катастрофални случаеви. Како последица од тоа нашата планета стана „свет на ризици" во кој активностите на една земја имаат драматично влијание и на популацијата надвор од нејзините граници. Ова важи за кризите коишто последица на природните катастрофи, на меѓународните и на внатрешни нарушувања во снабдувањето на витални производи и услуги, индустриски и нуклеарни акциденти, пожари во магацини и хотели, незгоди на авиони и бродови, лабораториски експерименти кои се надвор од контрола, нереди и други социјални конфликти, терористички напади на истакнати лидери и обични граѓани, киднапирање на возови, авиони, бродови, глад и епидемии на заразни болести.

Всушност, кризите претставуваат апстрактни концепти кои се однесуваат на многу конкретни случаи. Тие можат одредена заедница, нација или цел свет многу брзо да го доведат до состојба на хаос. Овие реални и деструктивни настани претставуваат предизвик за општествената, политичката, филозофската, социјалната и моралната природа на политичките лидери, на општествата и на светските заедници, предизвикувајќи промени чиј интензитет во минатото не можел да се замисли. Сеќавањата на немирите во Брикстон, катастрофата на Челинџер и во Чернобил, потонувањето на Естонија и Аклие Лауро, епидемијата на сида... се проследени со страв, тага и бес, но исто така и со прашањата: Зошто се случило тоа? Дали катастрофата можела да се избегне? Кој е одговорен за тоа?

---

[1] Boin, A., Kofman-Bos, C., and Overdijk, W., “Crisis simulations: Exploring tomorrow’s vulnerabilities and threats“, *Simulation &Gaming.*

Одговорите на овие прашања често не се целосни, доказите не се потполно достапни за увид, а јавноста најчесто е склона брзо да заборава[2].

Кризите претставуваат лабораторија на општествениот живот. Кризните ситуации обезбедуваат јасна слика за: процесот на управување, за политичките сплетки и за социјалниот контекст, бидејќи разобличувањето на реалноста што овозможува полесно да се уочат причините и последиците. Побитните настани се одвиваат со поголема брзина од оние кои се помалку важни. Притоа, актерите се принудени да ги откриваат основните норми и вредности. Со оглед на тоа дека времето е ограничено, а важноста на проблемите е поголема во кризни ситуации, решенијата кои се однесуваат на нив не можат да се скријат под плаштот на другите (тековни) проблеми. Алчноста, политичките, финансиските решенија, слабите менаџерски способности, неделотворното планирање и многу други недостатоци во кризни ситуации многу брзо избиваат на преден план, при што на проникливиот набљудувач му даваат сосема доволна можност да ја согледа реалноста во нејзиниот најчист контекст.

Европскиот континент отсекогаш претставувал простор во кој постојано провејуваат кризи. Неговата историја е преполна со школски примери за најразлични кризи, почнувајќи од класични епидемии на заразни болести, до сите форми на модерното војување, од длабоки економски кризи до современ тероризам, од сериозно загрозување на животната средина до нуклеарна катастрофа, од болеста „луди крави“ до „милениумската бубачка“. Додека националните влади се многу бавни во сфаќањето за клучното значење на воспоставувањето на соодветните институционални капацитети за кризен менаџмент, на хоризонтот се појавуваат нови кризи.

Сепак, мора да се констатира дека научната мисла за сфаќањето на кризата еволуирала. Сфаќањето на катастрофите и разорувањата како божја казна е повеќе или помалку надминато (иако и денес многу Африканци во оваа смисла ја сфаќаат сидата). Во современата научна мисла доминира рационално - научното објаснување на причините, моделите и карактеристиките на кризите.

Кризите и катастрофите ќе продолжат да не изненадуваат и во иднина. Ние не сакаме да се случуваат, но тие сепак се случуваат. Ние не очекуваме да се случат сега, но тие секогаш се случуваат во непогоден момент.

Ние не очекуваме да се случат овде, но тие се случуваат тука, во нашата земја. Време е овие настани да се сфатат сериозно, да почнеме да учиме од

[2] Кешетовић, Ж., „Увод - Нужност изучавања криза“ во Кековић, З., Кешетовић, Ж., уредувачи, *Кризни менаџмент 1 - превенција кризе,* Београд: Факултет безбедности, 2006, стр. 15.

нив, и да ги применуваме овие знаења. На тој начин во иднина би се избегнале такви проблеми, или би се намалиле нивните штетни последици. Токму во тоа е смислата на воспоставувањето на кризниот менаџмент како ново истражувачко поле и наставно-научна дисциплина.

Кризата ги става политичарите и бирократите во центарот на проблемот. Таа ги извлекува од секојдневните политички и административни рутини во критичкиот амбиент во кој славата од успех и целосен неуспех се тесно поврзани. Од друга страна, доколку политичарите сакаат да го прифатат значењето на кризниот менаџмент, тогаш тие ќе можат да ги сфатат заедничките карактеристики на меѓусебно различни феномени како што се: природни и технолошки катастрофи, акутни социјални конфликти, нереди и тероризам. Тогаш полесно може да разберат зошто во вакви околности се неопходни брзи и важни одлуки и можат да станат почувствителни за прашања од стратегиската политика која во иднина има за цел управување со вакви проблеми.

Во одредена мерка и научниците имаат негативен став кон кризите и кон кризниот менаџмент. Тие не се навикнати да се занимаваат со појави и со настани кои отстапуваат од нормалата. Нивните концизни и уредени теории се засновани на „нормални" околности и опкружувања. Кризата е потполно спротивна со ставовите на модерните општествени науки. Катастрофите се непредвидливи и како такви не придонесуваат за развојот на научните закони. Оттаму, барем на прв поглед, кризите се непогоден предмет на анализа на општествените науки. Сепак, научниците од областа на општествените науки не би требало да ја прифатат оваа перспектива, напротив, тие треба да вложат максимални напори и да се обидат ги утврдат законитостите на случување и обрасците на кризата, со што би дале придонес кон поефикасен кризен менаџмент[3] .

Практичното и научното значење на изучувањето на кризниот менаџмент и донесувањето одлуки во кризни ситуации е надвор од секој сомнеж. И теоретичарите и практичарите можат многу да научат од теоретските и концептуалните идеи кои произлегуваат и од емпириските анализи на различни конкретни случаи на кризи и катастрофи во различни политички и општествени контексти. Покрај тоа, овој вид на истражувања не ги покажуваат само разликите, туку и сличностите помеѓу кризите. Научното значење на истражувањата на кризата може да се набљудува и на методолошко ниво затоа

---

[3] Rosenthal, U., Boin, A., and Comfort, K. L., „The changing world of crises and crisis management" in *Managing Crises – Threats, Dilemas, Opportunities,* Rosenthal, U., Boin, A., and Comfort, K. L., (edc.), Springfield, IL: Charles C Thomas, 2001. p. 5.

што во овие истражувања се надминува јазот помеѓу теоретските и истражувачките перспективи на различни дисциплини (психологија, политички науки, комуникологија, теорија на организација), како и јазот помеѓу реалниот живот и експерименталниот амбиент.

Денес, истражувањата на кризите во светот се многу развиени. Кризниот менаџмент е предмет на истражување на бројни факултети и научни институти во голем број земји. Издавачката дејност е исклучително развиена, а во рамките на големата меѓународна соработка се организираат бројни конференции, тркалезни маси и симпозиуми. Исто така постојат и меѓународни организации-мрежи на научноистражувачки организации кои се занимаваат со проучување на кризите.

Производствените компании одамна го увидоа значењето на кризниот менаџмент, така што денес секоја поголема организација која се занимава со производство на стока и услуги посебно внимание посветува на управувањето со кризите, што претставува нивна многу важна функција и неизбежен дел од нивната организација. Слична е ситуацијата и во јавните претпријатија. Исто така и самите држави максимално развиваат капацитети за управување со кризи по пат на основање на посебни министерства (Министрество за катастрофи во Русија); државни агенции (FEMA /Federal Emergency Management Agency/ во САД); координативни тела за кризни ситуации на ниво на влада или, пак, посебни кризни тимови во одделни министерства (тим за кризни ситуации во Министерството за надворешни работи на Италија). Исто така, со решавање на кризи се занимаваат и супранационалните индустрии (ООН, НАТО, ЕУ, ОБСЕ) што претставува една од нивните поважни дејности.

Земјите кои често се земаат како пример за успешни држави во транзиција, исто така интензивно ги развиваат своите капацитети за управување со кризите[4].

Кризен менаџмент во Србија

Регионот на Западен Балкан воопшто, а особено Србија, беа сцена на многу кризи од различен вид, особено во последниве децении на XX век. За жал, размислувањата за „кризата" на нашите простори се наоѓаат на самиот почеток, а практичното постапување во кризни ситуации е неосмислено и често

[4] Поширoко: Stern, E., Sundelius, B., Nohrstedt, D., Hansen, D., Newlove, L., and Paul't Hart „Crisis Management in Transitional Countries: The Baltic Expirience", *Government and Opposition;* Кековић, З., Кешетовиќ, Ж., „Кризни менаџмент у Словенији", *Зборник радова 2005,* Факултет цивилне одбране, 2005, стр. 305-323.

панично, односно наликува на инстинктивна реакција. Во минатото, во услови на изградба на политичкиот систем со социјалистичкото самоуправување постоел идеологизиран, но релативно функционален систем на општествена самозаштита. Во неговите рамки управувањето со различни видови кризи, на разни нивоа на општественото организирање, имало значајно место. Со влезот во процесот на транзиција овој систем се руши и се појавува одреден вакуум. Практичарите од различни области, почнувајќи од политиката, преку економијата, сè до заштитата на животната средина, како и на различни нивоа (од државно, регионално, сè до локално) на кризата одговарале речиси исклучително реактивно, ситуациски и избрзано, без стратегиска визија и каков било краткорочен или долгорочен план. Последиците врз државата, врз нацијата и врз граѓаните биле погубни. И покрај тоа што се наоѓале во центарот на „жива лабораторија", нашите теоретичари не се занимавале со феноменот „криза". Во времето на социјалистичкото самоуправување, кога официјалната идеологија нудела идеализирана слика на реалноста, самата употреба на зборот криза била проблематична. Подоцна, со тегобните обиди за воспоставување институции на демократско општество од 1990 (па наваму), кризите едноставно се надоврзувале една на друга и практично станале начин на живот на српското општество. Навистина, во земја во која новинарска вест е кога се делат пензии, кога има струја и бензин, воопшто кога нешто нормално функционира, самиот поим криза како отстапување од нормалното функционирање на сиситемот навистина станува бесмислен. Како резултат на тоа имаме само еден учебник од Економскиот факултет во Белград посветен на разни видови кризи со кои се сретнува едно претпријатие и многу мал број на текстови во стручната периодика кои тесно се занимаваат само со некои аспекти на криза од гледна точка на одредени субјекти. Нема ни преводи на капитални дела од светската литература кои се однесуваат на проблемот на управување со кризи. Дури во 2005 година Кризниот меаџмент се препознава како предмет и наставно-научна дисциплина на Факултетот за безбедност (до 2006 година Факултет за цивилна одбрана) во Белград каде е вклучен како задолжителен предмет на основните студии на насоката за безбедност и како специјалистички постдипломски курс.

Материјата која се однесува на управувањето со кризни ситуации во Србија не е регулирана само со еден закон, туку на различни видови кризни ситуации се применуваат одредени закони. Покрај Уставот, како најопшт правен акт, за областа за управување со кризи значајни се:

- ♦ Законот за заштита од пожар;
- ♦ Законот за експлозивни материјали, запаливи течности и гасови;
- ♦ Законот за трговија со експлозивни материи;
- ♦ Законот за превоз на опасни материи;

- ♦ Законот за заштита од елементарни и др. поголеми непогоди;
- ♦ Законот за одбрана;
- ♦ Законот за мерки во случај на вонредна состојба и др.

Кога станува збор за надлежноста на субјектот за управување со одредени видови кризи од овие закони најзначајни се: Законот за заштита од пожар, Законот за заштита од елементарни непогоди и други поголеми непогоди и Законот за одбрана.

Многу од овие прописи се надминати и застарени со оглед на тоа што истите се донесени пред повеќе децении во сосема други внатрешни и надворешни општествени околности и во различен политички системи (т.е. партиска, а не правна држава) и различни организации на државата. Со самото тоа, тие не се усогласени со уставите кои се во меѓувреме донесени. Некои нивни одредби практично не е возможно да се применат. Одредени закони не се ускладени со меѓународните конвенции, а многу подзаконски акти не се донесени. Освен тоа, животот во меѓувреме донел ситуации кои се потполно нерегулирани. Со непостоењето на целокупен закон кој би ја уредил областа на управување со кризите во практиката често доаѓа до конфликти со надлежностите, односно до ситуации кога фактички не се знае кој е надлежен, или, пак, надлежната служба нема соодветни ресурси и капацитети за адекватен одговор. Ова особено се однесува на поделбата на надлежностите помеѓу Републиката (министерствата) и локалната самоуправа. Типични примери за несоодветни институционални реакции се оние за време на поплавата кои во 2005 година ја погодија општината Јаша Томиќ во Војводина, односно сообраќајната несреќа на Жабаљскиот мост кога автобус со патници паднал во реката Тиса.

Законот за заштита од пожари на Р.С.[5] централно место и дава на општината која „организира заштита од елементарни, други поголеми непогоди и од пожар, создава услови за нивно отстранување и ублажување на последиците“. Од останатите поважни одредници истакнуваме дека е дефинирана надлежност за гаснење пожар, организација и органи-учесници: територијални противпожарни единици (МВР), професионални противпожарни единици во составот на претпријатијата, доброволни противпожарни друштва во претпријатијата, односно во општините. Во меѓувреме, извршена е централизација на МВР, така што фактички во Србија постои само една полициска организација - МВР која има свои подрачни организирани единици вклучувајќи ги и оние во општините.

[5] Службени гласник Р.С. бр. 37/88

Законот за заштита од елементарни и други поголеми непогоди на Р.С.[6] исто така акцентот го става на органите на општината, со оглед на тоа дека општината е овластена да организира заштита од елементарни и други поголеми непогоди, заштита од пожари, како и да создава услови за отстранување и ублажување на последиците и да врши други работи. Со овој закон не е опфатено постапувањето во некои вонредни ситуации како што се на пример, техничко- технолошките несреќи и акциденти со опасни материи. Не е регулирано ни прогласување на вонредна состојба во случаи на елементарни и други непогоди.

Законот за одбрана на С.Ц.Г.[7] во член 20 истакнува дека одбраната на земјата е истовремено право и должност на сите припадници на заедницата, додека во член 22 се наведува улогата и важноста на единицата чија задача е спасување на цивилите и на материјалните добра од воени разорувања, природни и други несреќи и опасности. Во текстот на Законот посебно се афирмираат цивилната одбрана и заштита, потоа носителите на активности (единиците за цивилна одбрана и единиците за цивилна заштита) и заштита на цивилното население како врвна цел. *Наменаша на ЦЗ* и на нејзините единици е заштита и спасување на населението, на материјалните и други добра од воени разорувања, природни несреќи и други опасности во мир и во војна.

Покрај напомените кои се однесуваат на законската регулатива треба да се истакне и фактот дека не постои национална стратегија за заштита во вонредни ситуации. Освен тоа, спасувачките активности ефикасно ги извршуваат само некои организациски структури (противпожарните единици, брзата помош, полицијата). Опременоста за дејство не е на задоволително ниво, подготвеноста на граѓаните да се вклучат во давање помош е минимална, информирањето на граѓаните во врска со настаните не е регулирано, а прашањето за финансирањето не е решено на соодветен начин.

Застарената нормативна регулатива, расцепкан и нефункционален „систем“ на кризен менаџмент се елементи кои сите заедно претставуваат идеолошки продукт на едно време во кое главен акцент бил ставен на идејното чествување и на одбраната од многубројни надворешни и внатрешни непријатели. Тие, секако, не одговараат на потребите на модерното време ниту на амбициите на Србија да се приклучи на евроатлантските интеграции, што подразбира и хармонизација во низа области, вклучувајќи ги и капацитетите и стандардите за управување со кризите.

---

[6] Службени гласник Р.С. бр. 20/77

[7] Сл. Лист СЦГ бр. 43/94- основни текст и новеле 1995, 1996, 1999 и 2002 г.

Управувањето со кризите, превенцијата и кризниот менаџмент се составен дел од проектот на започнатите реформи на српското општество во сите области на живеењето, особено ако се земе предвид нивната примарна функција која се гледа во помош на населението, заштита на имотот и на животната средина. Новелираниот концепт на идната доктрина за превенција на кризите и кризниот менаџмент и новата организација во форма на Сектор за спасување и заштита на МВР на Р.С. во потполност се потпира на почетните акти ОУН (Рез. ГС ОУН бр.2034/65), како и на современите документи и на терминологијата на ЕУ (civil protection, civil defence, civil safety, emergency management structures).

Во таа смисла МВР на Р. Србија во 2005 г. почна да работи на подготовка на Предлог-законот за заштита и спасување. Нацртот на Законот со кој се уредува заштитата и спасувањето на граѓаните, наматеријалите и други добра од елементарни непогоди и други поголеми несреќи; начинот на организирање, управување, раководење и координација на активноста за заштита и спасување и надгледување во спроведувањето на овој закон, чека на усвојување од страна на Собранието на Србија. Со овој закон ќе се воспостави нов систем на дејствување во вонредни ситуации во Републиката.

Воспоставувањето на овие нови организации за заштита во вонредни ситуации (DISASTER MANAGEMENT), по примерот на државите од Европската унија е усогласено со нејзините директиви:

– обединување на сите спасувачки служби;
– присоединување на цивилната заштита;
– раководење и координација на сите настани на територијата на Србија од едно место.

Основните барања кои се поставуваат пред системот се:

– да биде подготвен за сите видови интервенции;
– да прибира информации за настанот;
– брзо пристигнување на местото на настанот;
– да се интервенира на најдобар начин;
– најнапред да се спасуваат вистински загрозениниte граѓани;
– да им се обезеди неопходна помош на спасените лица;
– известување на граѓаните за настаните.

Како основни цели се утврдени:

– обединување на активностите насочени кон заштита на животот и имотот на граѓаните, зачувување на условите кои се неопходни за живот во вонредни ситуации;
– подготовки за отстранување на последици од пожар, од елементарни непогоди, од дејство на опасни материјали и други состојби на опасност;

– создавање организациски и материјално-технички услови за учество на граѓаните, на фирмите и државните органи, и други организации и професионални служби, и други здруженија за заштита и спасување на луѓето, на животните или на материјалните добра.

Кога станува збор за организацискиот аспект, во рамките на Министерството за внатрешни работи би се формирала нова организациска целина - *Национална дирекција за заштита во вонредни ситуации*, која би била главна организација за управување со кризи, одговорна непосредно пред министерот. Во својот состав Дирекцијата би имала:

1. Сектор за превенција.
2. Сектор за цивилна заштита.
3. Сектор за управување со кризни ситуации.
4. Сектор за спасувачки активности со основни противпожарни и спасувачки единици.
5. Сектор за логистика на дирекцијата.

Организационата структура на Дирекцијата детално се гледа на сликата:

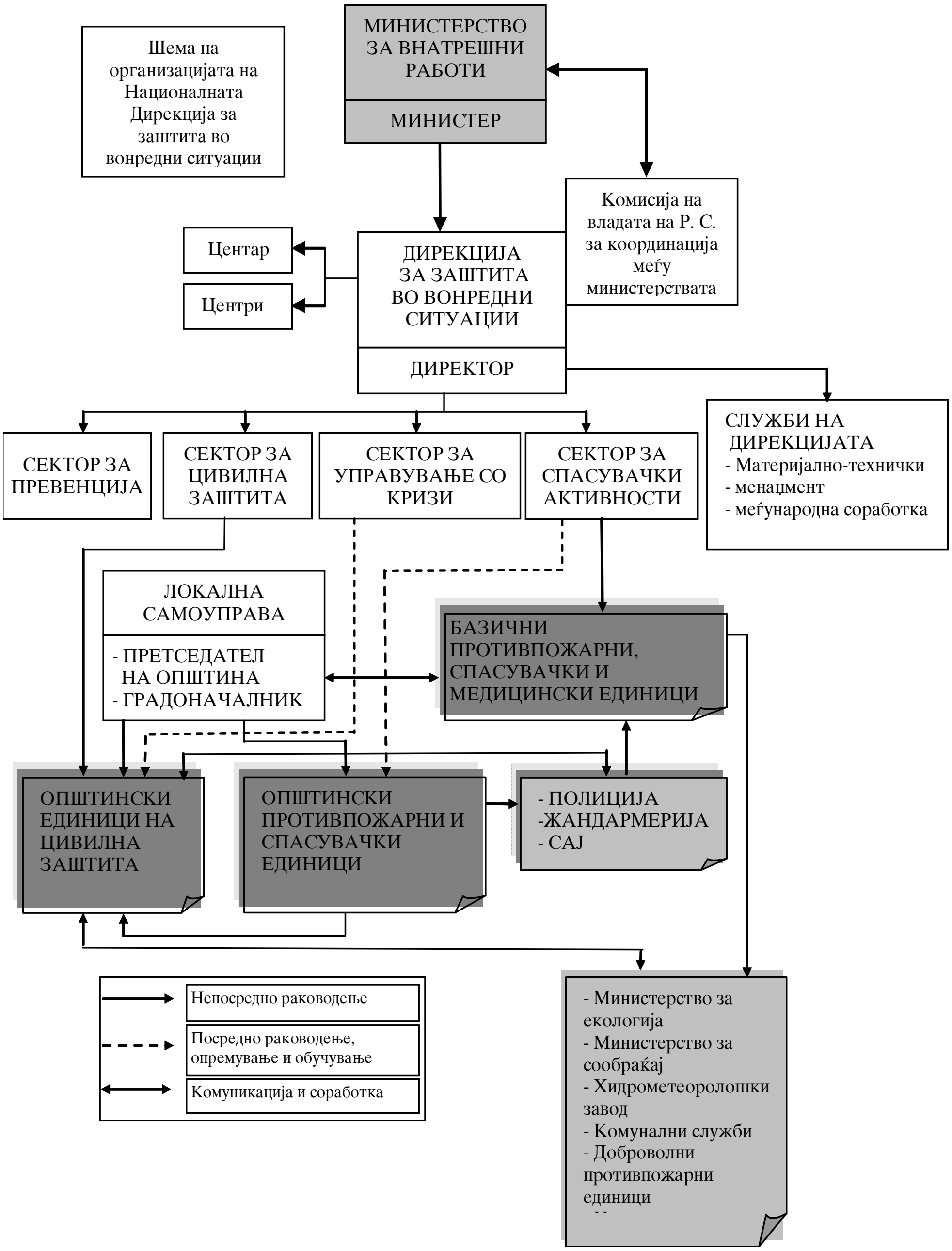
Шема на организацијата на Националната Дирекција за заштита во вонредни ситуации
МИНИСТЕРСТВО ЗА ВНАТРЕШНИ РАБОТИ
МИНИСТЕР
Комисија на владата на Р. С. за координација меѓу министерствата
Центар
Центри
ДИРЕКЦИЈА ЗА ЗАШТИТА ВО ВОНРЕДНИ СИТУАЦИИ
ДИРЕКТОР
СЕКТОР ЗА ПРЕВЕНЦИЈА
СЕКТОР ЗА ЦИВИЛНА ЗАШТИТА
СЕКТОР ЗА УПРАВУВАЊЕ СО КРИЗИ
СЕКТОР ЗА СПАСУВАЧКИ АКТИВНОСТИ
СЛУЖБИ НА ДИРЕКЦИЈАТА
- Материјално-технички
- менаџмент
- меѓународна соработка
ЛОКАЛНА САМОУПРАВА
- ПРЕТСЕДАТЕЛ НА ОПШТИНА
- ГРАДОНАЧАЛНИК
БАЗИЧНИ ПРОТИВПОЖАРНИ, СПАСУВАЧКИ И МЕДИЦИНСКИ ЕДИНИЦИ
ОПШТИНСКИ ЕДИНИЦИ НА ЦИВИЛНА ЗАШТИТА
ОПШТИНСКИ ПРОТИВПОЖАРНИ И СПАСУВАЧКИ ЕДИНИЦИ
- ПОЛИЦИЈА
-ЖАНДАРМЕРИЈА
- САЈ
Непосредно раководење
Посредно раководење, опремување и обучување
Комуникација и соработка
- Министерство за екологија
- Министерство за сообраќај
- Хидрометеоролошки завод
- Комунални служби
- Доброволни противпожарни единици

Главни задачи на Националната дирекција се:
1. превенција;
2. цивилна заштита;
3. спасувачки активности;
4. управување со заштитата во вонредни ситуации;
5. координација;
6. отстранување на последиците;
7. подготовка на граѓаните за делување во вонредни ситуации;
8. оспособување на оперативните единици;
9. информирање за настаните;
10. надзор;
11. меѓународна соработка.

Предлагачите на законот биле свесни дека подобро и долгорочно одржливо решение би било лоцирање на Дирекцијата како самостоен државен орган директно врзан за Владата на Република Србија. Меѓутоа, тие биле свесни за фактот дека таквото решение подразбира значителни материјални трошоци и средства кои во овој момент ги нема, што се потврдило и во неколку соседни земји (пр. Хрватска). Исто така, треба да се истакне и фактот дека постојат и тенденции и настојувања цивилната заштита да се задржи во воените структури. Делумно, тие се условени од стариот систем на вредности и од начинот на промислување на оваа проблематика, а делумно и од страв од промени и загриженост за личните позиции и интереси.

Со закон е прецизно утврдено кој, кога и за кое подрачје прогласува елементарна непогода. Тоа за единиците на локалната самоуправа го прави претседателот на општината по предлог на општинскиот кризен центар или на службите за заштита и спасување. Елементарна непогода за Република Србија прогласува Владата, по предлог на републичкиот кризен центар или на министерот за внатрешни работи. Елементарна непогода може да се прогласи за единица на локалната самоуправа (ако постои непосредна опасност дека ќе зафати или ако веќе зафатила дел од општината или цела единица од локалната самоуправа), за град или за градот Белград и за Република Србија (ако постои непосредна опасност елементарната непогода да зафати повеќе од една општина или ако елементарната непогода зафатила најмалку две општини).

Ако елементарната непогода е прогласена за единиците на локалната самоуправа, со заштитата управува општината преку надлежните општински органи и општинскиот кризен центар за заштита од елементарни непогоди. Доколку е прогласена за Р. Србија, со заштитата раководи Владата и републичкиот кризен центар за заштита од елементарните непогоди.

Со заштитата раководи Министерството за внатрешни работи - Служба за заштита и спасување. Ова се однесува на подготовките за заштита, наредување, надзор и раководење со примена на мерките за заштита на загрозените територии. Со заштитата на територијата на општината непосредно раководи старешина на организациската единица на Службата која е формирана за територијата на општината. Кога републичкиот кризен центар ќе го преземе раководењето со заштитата на територијата на општината, непосредното раководење со заштитата го презема раководителот на Службата. Со заштитата на територијата на Републиката непосредно раководи министерот за внатрешни работи или раководителот на Службата врз основа на овластувања кои му ги доделува министерот за внатрешни работи.

Како учесници во заштитата се идентификувани: јавните фирми, јавните комунални и други фирми, установи и правни лица чија работа е врзана со заштита на луѓе и на имоти, работни единици за заштита, органи, организации, физички лица, органите на државната управа кои се занимаваат со заштита и спасување во својата редовна дејност и др. Учеството на војската на Р. Србија и цивилната заштита во процесот на заштита се заснова на прописите во кои се уредуваат областите на одбраната и цивилната заштита.

Заштитата се одвива според плановите за заштита кои ги донесува Р.Србија, автономните покраини и општините. Сите планови за заштита мораат да бидат согласни со планот за заштита на Р. Србија, а плановите за заштита на општините на териториите на автономните покраини со планот на заштита на автономните покраини. Општинскиот план за заштита го донесува собранието на општината, покраинскиот го донесува извршниот совет (извршно веће) на собранието на автономната покраина, а републичкиот план за заштита го донесува Владата.

Мерките за заштита се одредуваат посебно за секоја елементарна непогода која може да зафати територија за која се донесува планот за заштита. Тие се донесуваат и по редоследот според кој треба да се преземаат и се делат на: мерки кои се преземаат ако постои непосредна опасност од настап на елементарна непогода, мерки кои се преземаат ако веќе настапила елементарната непогода и мерки кои се преземаат за ублажување и отстранување на непосредните последици од елементерната непогода.

Законот го утврдува составот и надлежноста на општинските кризни центри, како и тоа во кои случаи републичкиот кризен центар ја презема надлежноста на општинскиот кризен центар, а ги востановува и работните единици за заштита кои го образуваат општинскиот кризен центар во чиј состав спаѓаат и обврзници (обавезници) на работните обврски, нераспоредени и распоредени војници, како и обврзници на цивилната заштита кои не се повикани во службата, односно за извршување на задачата.

Републичкиот кризен центар го формира владата а се активира во случаи на непосредна закана од појава на елементарна непогода, или поголема несреќа, по предлог на претседателот на Владата. Владата ги именува членовите на републичкиот кризен центар, како и неговиот раководител од редовите на своите членови. Министерот за внатрешни работи и раководителот на Службата се членови на републичкиот кризен центар по положбата. За членови на републичкиот кризен центар се именуваат одреден број членови на Владата и директори на посебните организации, директорите на јавни републички претпријатија од областа на сообраќајот, шумарство и водостопанство и одреден број раководители од други органи и организации чии работи се поврзани со заштита на луѓето и на имотот.

Со закон се утврдени и обврските на средствата за јавно информирање, министерствата и посебните организации, како и правата и обврските на учесниците во заштитата, оспособување и усовршување на учесниците при заштита и спасување.

Голем број закони кои чекаат на усвојување, како и отежнатото функционирање на парламентот поради несогласување и анимозитет на актерите во политичкиот живот, дури и кога станува збор за витални прашања на државата и општеството, влијаеле на тоа зошто овој закон сè уште не е усвоен. Без оглед на тоа, во новоформираниот Сектор за заштита и спасување кој функционира во рамките на сегашната организација - МВР, како идни приоритетни проекти се утврдени:

1. Изработка на национална стратегија за заштита во вонредни ситуации.
2. Изработка на основни закони во областа на заштитата;
3. Изработка на студии за интегрална процена на опасноста и повредливоста на објектите и териториите од елементарни непогоди, пожари и техничко-технолошки несреќи.
4. Изработка на планови за дејствување во вонредни ситуации.
5. Организација на професионалните служби.
6. Опремување на противпожарни и спасувачки единици и изградба и санација на објектите за нивно сместување.
7. Воспоставување и опремување на центарот за обука на пожарникари и спасувачки единици и припадници на цивилната заштита.
8. Поттикнување на делувањето на граѓаните, на невладините и непрофитните организации. Едукација и обучување на припадници на спасувачките единици за укажување парамедицинска помош.
9. Осовременување на наставните програми во образовните установи.
10. Реконструкција и осовременување на постоечките центри за известување.

11. Воведување на единствен телефонски број за пријавување на сите настани (112).

Со усвојувањето на Законот и со реализација на нови проекти ќе се создаде модерен и функционален систем на кризниот менаџмент во Србија.

ЗАКЛУЧОК

На почетокот на XXI век Србија повторно се наоѓа на пресвртница, обидувајќи се, меѓу последните европски земји во транзиција, да го следи чекорот на модерниот демократски свет, да воспостави и да развие владеење на правото и на неопходните демократски институции, и да изгради рационална и ефикасна држава. Во овој контекст, само по себе се наметнува и прашањето за изградба на адекватен систем за управување со кризи на државно ниво и за останатите форми на политичко - територијално организирање, но и во јавните претпријатија, профитниот сектор, како и во образованието, во туризмот, во спортот и во други области. Неопходно е овој систем да биде научно заснован и осмислен, а предуслов за тоа е изучување на референтната литература и најдобрите странски искуства.

Во согласност со ова се предвидува изградба на структура за *цивилна заштита*, која е во функција на заштита на животот, на здравјето и на други вредности на современата цивилизација, како и неопходна меѓународна соработка и помош од меѓународната заедница во решавање на економско - социјалните проблеми. Со Предлог-законот за заштита и спасување кој е во процедура на усвојување во Собранието на Србија, се поставува нова институционална рамка за кризент менаџмент во Србија која ќе ги опфати сите спасувачки служби, цивилната заштита, и ќе овозможи раководство и координација од еден центар. Започнатата реорганизација на јавните служби на кои им се доверени управувањето и превенцијата на кризите подразбира адекватна материјална поддршка, техничка поткрепа, едукација на кадрите и други елементи битни за функционирањето на организациите, единиците или службите за спасување. Усвојувањето на предложениот Закон за заштита и спасување е прв и неопходен чекор во изградбата на новиот систем. Меѓутоа тоа зависи од политичките фактори кои, како што изгледа, сè уште повеќе се окупирани со партиски интереси и кадровска комбинаторика, отколку со виталните интереси на општеството и на државата.

ЛИТЕРАТУРА:

1. Boin, A., Kofman- Bos, C., and Overdijk, W., “Crisis simulations: Exploring tomarrow’s vulnerabilities and threats”, *Simulation and Gaming.*
2. Кековиќ З., Кешетовиќ Ж., приредувачи, *Кризен менаџмент 1- превенција со кризи*, Белград: Факултет за безбедност, 2006.
3. Кековиќ З., Кешетовиќ Ж., „Кризен менаџмент во Словенија“ *Зборник на трудови* 2005, Факултет за цивилна одбрана, 2005.

4. Boin, A. “Crisis Management in Europe: A Discussion of Key Factors in Improving Safety” paper for The NATO/Russia Advanced Research Workshop, University of Aberdeen, 2-6 June 2003, Forcasting and Preventing Catastrophes
5. Rosenthal, U., Boin, A., and Comfort, K.L. (eds), Managing Crises- Threats, Dilemma, Opportunities, Springfield, IL: Charles C Thomas, 2001.
6. Stern, E., Sundelius, B., Nohrstedt, D., Hansen, D., Newlove, L., and Paul ‘t Hart “Crisis Management in Transitional Countries: The Baltic Expirience”, Government and Opposition
7. www.mup.sr.gov.yu.

РАЗБИРАЊЕТО НА СОВРЕМЕНИОТ ТЕРОРИЗАМ ПРЕКУ КОНЦЕПТОТ НА АЛ-КАЕДА

Методи ХАЏИ-ЈАНЕВ
Армија на Република Македонија

Апстракт: *Нападите од 11 септември направија пресврт, не само во меѓународно политичка смисла, туку консеквентно, и во меѓународно безбедносна смисла. Потребата од соработка и размена на информации на довчерашните служби кои себе си се гледале како цел или предмет на интерес, во услови на егзистирање на заедничко зло, ги руши сите веќе надминати бариери изградени од времето на Студената војна. Колку и да звучи параноично, носталгијата по старите терористи од т.н. „класична ера" на тероризмот е присутна и кај воениот и кај оперативно-разузнавачкиот персонал. Современите терористи се разликуваат во организацијата, идеологијата, начинот на финансирање, вештините со кои располагаат и во операциите, од класичните терористи.Опасноста од линкот помеѓу нуклеранoто оружје и современите фанатизирани терористи претставува кулминација во заканата по светскиот мир и безбедност. Наместо секуларен, современиот тероризам се заканува со апокалиптичен пристап кој може да биде кобен. Тоа ја алармира целокупната меѓународна безбедносна структура и ја турка во итната потреба од меѓусебна соработка*

Клучни зборови: *современ тероризам, идеологија, финансирање, Џихад, оружје за масовно уништување*

UNDERSTANDING THE MODERN TERRRORISM TROUGH THE CONCEPT OF AL QAEDA

Abstract: *The attacks of September 11 create changes not only in international political, but also in international security sense. The need of cooperation and exchange of information among old confronted services, in condition of existent of common evil, ruins all boundaries from the Cold War era. No mater how paranoid it would sound the nostalgia for old fashion terrorist, from so-called "classic era" of terrorism is present both, among the military personnel and intelligence operatives. The new terrorists differ from the old one in the sense of organization, ideology, financing, skills, and the operation. The present danger of possible*

link between weapons of must destruction and modern terrorist, urged to the greater threat to international peace and security. Instead of secular, the new terrorism threatens with apocalyptic approach that could be fatal. That alarms the complete International Security structures and pushes it in to the immediate cooperation.

Key words: *modern terrorism, ideology, financing, Jihad, weapons of mass, destruction*

Вовед

Носталгијата по класичниот тероризам, помеѓу воините и политичарите на студената војна е сè поевидентна. Брус Хофман (*Bruce Hoffman*) шеф на одделот за тероизам во РАНД-корпороацијата, воедно и еден од водечките експерти за тероризам во светот, вели: „Не би сакал да звучам перверзно, но ми се чини дека постои носталгија по стариот стил на тероризам во кој не постоеше страв од закана за масовни жртви“.[1] На мошне сличен начин, Џон Мершимер (*John Mearshemer*) зборува за тоа дека на многу разузнавачи, аналитичари, воени лица и академци ќе им недостасува познатата форма на терозимот, која повеќе или помалку, беше спонзорирана од конфликтот на релација Исток-Запад, којашто лесно можеше да се предвиди.[2] Вокабуларот на „Запад“ во тоа време беше дека терористите се инспирирани од марксистичко-ленинистичките идеи, додека оној на „Истокот“ се однесуваше на капиталистичките обиди да се уништи работничката класа. Во секој случај, тероризмот во т.н. „класична ера“ беше секуларно мотивиран и без апокалиптични идеи.[3] Независно колку и да беа безмилосни „борците за слобода“ или т.н. „командо стил на терористи“, кои го создадоа проблемот околу прашањето „терорист, или борец за слобода“, она што денес на светот му се случува е далеку посмртоносно и поопасно. Од државно - спонзориран тероризам, карактеристичен за времето на Студената војна, кој беше познат и како метод на специјалното војување, евоулирањето на тероризмот отиде во насока на премисите на религијата и анархијата. Вмрежувањето на религиозно обоените терористички групи во услови на техничко-технолошки развој и експанзија на глобализацијата, претставува сериозна закана за светскиот мир и безбедност, што во неколку наврати е препознанено и од страна на Советот за безбедност на Обединетите нации.[4]

1.Преглед на класичниот тероризам

Иако тероризмот го следи човекот и организираниот начин на неговото опстојување уште од дамнешни времиња, досега не постои меѓународно усвоена

---

[1] “Terror Cells of Today Hard to Combat”, The New York Times, August 20, 2002, достапно и на: http://www.nutimes.com/aponline/international/AP-Evolution-of-Terro.html.

[2] John Mearsheimer, “Why We Will Soon Miss the Cold War”, Atlanttic Monthly, 1990

[3] Brian H.Hook, Margaret J.A.Peterlin, and Peter L.Welsh, “Intelligence and the New Threat: The USA Patriot Act and Information Sharing Between the Intelligance and Law Enforcment Communities”, Federalist Society for Law and Public Policy Studies, December 2001, стр. 3

[4] SC Res.1368, 12.Spet.2001, SC Res.1373, 28.Spet.2001

дефиниција за тоа што е тероризам.[5] Без да се задржуваме на дебатите кои се водат околу дефинирањето на тероризмот ќе заклучиме дека, тероризмот е феномен кој во меѓународните односи предизвикува посебно внимание по завршувањето на Втората светска војна и ограничувањето на употреба на сила со одредбите од Членот 2 (4) од Повелбата на Обединетите нации. Како тактика на послабиот, или како специјален метод на војување, тероризмот интензивно започнува да се применува за време на блоковската рамнотежа.[6] Од констелацијата на односите се појавуваат неколку вида на терористички групи-организации, за кои се вели дека се претставници на класичниот тероризам.[7]

Првата група ја сочинуваат терористички организации кои се појавуваат во времето на деколонизацијата и кои се поистоветуваат, или директно учествуваат во борбата против колонијалното ропство.[8]

Нешто подоцна, или дури и во самото време на револуционерните движења во име на деколонизацијата, се појавуваат терористички групи кои се импресионирани од борбата на народите за ослободување од колонијалното ропство (втората група на терористички организации). Најчесто станува збор за сецесионистички и сепаратистички движења на одредени малцинства, кои со прекројувањето на границите се нашле во различни држави, па основната кауза е посветена на обединување на некогашните нивни територии. Такви се ЕТА, ИРА, Работничката партија на Курдите во Турција, и др.[9]

Третата група на терористички организации се организации кои своите мотиви не ги бараат во името на правото на самоопределување како втората група, туку во наметнувањето на својата идеологија. Ова е посебно карактеристично за Јужна Америка, а како таква, која и денес егзистира е ФАРК во Колумбија. [10]

Четвртата група терористички организации се организации кои се обоени верски и кои главно, се претставници на т.н. религиозен тероризам. Најзастапени се на Блискиот Исток.[11]

---

[5] Пошироко за дефинирањето на тероризмот во: B.Hoffman, “Inside Terrorism”, Columbia University Press, New York, 1998, Глава 1

[6] J.Stern, “The Ultimate Terrorist”, Harward University Press, Cambridge, 1999 стр. 6-12

[7] Пошироко во: M.Crenshaw, “Terrorism In Context”, Pensilvania University Press, 3d. ed. 2003, стр 105-220

[8] W. Lequer, "Guerrila, A Historical and Critical Study", Litle Brown, Boston, 1976 стр. 100

[9] Поширока литература за овие терористички групи во овој контест може да се најде во: C. Townshend, “Political Violence in Ireland Government and Restistance Since 1848”, Clarendon Press, Oxford,1983, стр. 22-37; J.J.Linz, “Earlu State Building and Late Pripheral Nationalism Against The State: The Case of Spain”, во Building States and Nations, S.N. Eisenstadt and Stain Rokkan, Sage Publications, Beverly Hills, 1973, стр. 32-116 ,

[10] W. Lequer, цит дело стр. 145-149

[11] Поширока литература за ова во R.D.Howard, (Brigadier General), „Terrorism And Counterterrorism, Understanding The New Security Environment”, Mc Graw – Hill, 2006,стр.150-230, во дел I, Глава 4.

Сè на сè, за тероризмот во овој период (со одредени исклучоци за кои ќе стане збор подолу) може да се каже дека е на рамниште на криминален акт, кој се решава со употреба на сила од страна на полициски органи и според домашните законодавства. На меѓународен план се донесени неколку конвенции во кои се прави обид актите на тероризам да се инкриминираат како криминални акти. Тактиката на терористичките напади во ова време е со краткотрајни спорадични напади со цел свртување на внимание. Таа нема за цел изведување на перманентни организирани борбени дејства, и фронатлни операции. Нападите се, пред сè, на национално и регионално ниво.[12]

2. Услови за создавање на современиот тероризам

Крајот на Студената војна на меѓународен план ги изнесе проблемите кои до тогаш беа покриени со рамнотежата на сили. Растурањето на т.н. „хомеостатски еквилибриум", интензивирањето на глобализацијата, процесите на демократизација на посткомунистичките општества, и под влијание на овие движења, обидите за насилна интерепретација на правото на самоопределување од страна на малцинствата во некогашните комунистички општества, отвори нова појава на практикување на тероризмот. Од ниво на криминален акт терористичките акти се издигнаа на ниво на внатрешен конфликт. Случаите во Чеченија, Осетија, Долината Панкиси, Североисточните движења во Кина во делот Унгуј, Косово, па и конфликтот во Македонија се најавтентични примери за еволуцијата на тероризмот во оваа насока. Паралелно со овие промени на голема врата дојде до еволуирање и на религиозниот тероризам.[13] Ваквата еволуција на тероризмот отиде во насока на вмрежување на терористичките групи и нивно сè поголемо интернационализирање. На тој начин, искористувајќи ги условите кои ги овозможува современиот свет на живеење, а пред сè, силните интеракциски односи на меѓународен план, подемот на борбата за човекови права и обидот за толкување на правото на самоопределување во духот на сецесијата, глобализацијата и нејзиното влијание врз класичниот пристап на суверени држви, како и промената на рамнотежата на сили во меѓународната политика, започна процес на формирање на современиот тероризам. Ефектите и влијанието коишто современиот тероризам ги има врз светскиот мир и безбедност се катастрофални. Од друга страна, недржавните актери започнаа да стануваат клучен

---

[12] United Nations, "International Instruments Related to Prevention and Suppresion of International Terrorism", UN, New York, 2001

[13] B. Hoffman, "Holly Terror, The Implications of Terrorism Motivated by Religious Imperative" Royal Society of Naval Sciences, Stockholm, 1995, стр. 43

фактор во поглед на економските процеси, генералната и посебно, безбедносната политика. Наметнувањето на современиот тероризам како феномен од недржавни актери, во едни такви услови, ја креира целокупната сложеност околу неговото урамување и справување според правилата и принципите на меѓународното право. Меѓународното право, пак, сѐ уште во најголема мерка, го има фокусот врз државите како оригинерни субјекти и нивните меѓусебни односи. И покрај сериозноста со која се закануваше совремниот тероризам, до нападите од 11 септември 2001 година, пред сѐ, поради политичките интереси, големите сили како САД, В.Британија, па и ЕУ, немаа слух за неговото препознавање. Тежиштето на загриженост околу употребата на вооружена сила беше врз трите најфреквентно споменувани закани: организираниот криминал, внатрешните конфликти и меѓународните конфликти. На тој начин, вакуумот од кохезивна акција во насока на спречување на ваквата еволуција беше дополнителна нишка во медиумот во кој се создаде современиот тероризам.

3. Ал Каеда, ´рбетот на современиот тероризам

Нападите од 11 септември, претставуваат пресвртница во приодот кон тероризмот. После нападите, САД во својата Националана стратегија[14], ЕУ во својата безбедносна стратегија[15] и Рапоротот на генералниот секретар на ОН[16] го вбројуваат и тероризмот како „чиста и присутна опасност којашто ја наметнува потребата од поинаков пристап во размислувањето на употребата на сила во меѓународните односи“. Ваквиот пристап во документите на клучните политички фактори на меѓународната политичка сцена значително ја смени и стратегијата кон пристапот за разбирањето на современиот тероризам.

Фактот дека, новите форми на тероризмот, кои се предводени од начинот на функционирањето на Ал Каеда, значително се разликуваат од класичниот тероризам со кој светот се соочуваше за време на Студената војна и нешто кратко по нејзиното завршување, е неминовен.[17] Периодот на деведесеттите години од минатиот век и она што денес се случува на овој план е значително

---

[14] The White House, “The national Security Strategy of the United States of America”, Washington DC, September 2002

[15] European Union, “A Secure Europe in a Better World, A European Security Strategy”, Brussels, The European Council, 2003

[16] United Nation, “High-level Panel on Threats, Challenges and Change, A more Secure World: Our Share Responsibility”, New York, UN, 2004

[17] U. Schnekner, “Internationale Terrorsiten als Profieteure fragiler Staatlitscheit“, SWP-Studie, Berlin Stieftung Wiessenschaft und Politik, стр 15-16, 2004

нова слика која досега не е видена. Во таа насока, можеме да издвоиме неколку специфичности на современиот тероризам чиј основоположник е Ал Каеда.

Прво, операциите на современиот тероризам не се ограничени на национално и на регионално ниво. Ал Каеда на пример е одговорна за изведување на терористички напади во Авганистан, Индонезија, Јемен, Кенија, Мароко, Пакистан, Филипините, САД, Саудиска Арабија, Сингапур, Сомалија, Танзанија, Тунис и Шпанија.[18] Податоците за оперирање на ќелиите на Ал Каеда говорат за тоа дека децентрализирани ќелии или ограноци (потќелии) на Ал Каеда се евидентирани во над 76 земји.[19] Всушност, од 11. септември 2001 година досега се уапсени над 4300 оперативци на Ал Кеда, во 97 земји во светот. Оперативците на Ал Каеда кои се заробени според евиденциите потекнуваат од 49 земји.[20]

Второ, агендата на Ал Каеда е глобална. Таа не е национална или регионалана како што тоа е случајот со ИРА или ЕТА. Имено, додека класичниот тероризам имаше за цел борба против опозицијата претставен како стравовлада-државен тероризам, или беше гледан како тероризам од опозицијата спрема позицијата заради различни идеолошки несогласувања, односно, како дел од борбата на малцинствата за политичка автономија или сецесија, она што се случува со тероризмот на Ал Каеда е значително различно. Целите на современите терористи се глобални, а благодарение на условите за кои стана збор погоре, во многу погледи респективно, тие добија статус на *de facto* суверени субјекти.[21] Како такви, не само што бараа да постигнат состојба на војна, туку и објавија војна. Со тоа, заканата која Ал Каеда започна да ја шири, во значителна мерка го предизвика меѓународниот безбедносен систем. На меѓународен безбедносен план пак, не само што немаше подготвено стратегија за справување со овој феномен, туку имаше конфликт околу признавањето на неговото постоење.[22]

Трето, искористувајќи ги основите на исламот, пред сè, во поглед на солидарноста на која се гради оваа вера, Ал Каеда успеа да развие транснционална идеологија. Нејзината агенда е религиозно мотивирана и е исполнета со апстрактна цел, којашто прерасна во глобален Џихад против „неверниците“. Целта на ваквиот пристап е да се врати владеењето на Алах,

---

[18] Ibid., стр 18

[19] Jerrold M. Post, “ Killing in The Name of God: Osama Bin Laden and Al Qaeda” In Know the Enemy, Profiles of Adversary Leaders and Their Strategic Cultures, Maxwell Air Force Base: USAF Counter proliferation Center , 2002

[20] Dr. Rohan Gunaranta, Statement, in Garmisch, 15 November 2002 Germany

[21] R.D.Howard, “Terrorism and Counterterrosim”, Mc Graw Hill, 2006, стр. 95

[22] Combating Terrorism and Its Implication for Intelligence, стр 8

или за нив, „оригиналниот ислам", кој се шири од вахабизмот. Притоа, неверници не се само САД и „Запад"", туку и одредени исламски системи како што на пример е оној во Саудиска Арабија. Ваквиот пристап се одрази на тој начин што идејата за глобалниот Џихад се појави како агенда и водич за многу исламистички екстремни движења, коишто имаат сосема поинакви причини за примена на тероризам (многу слични на оние кои беа карактеристични за класичните терористички организации). Потврда за мобилизацијата врз основа на постулатите на верата како што е солидарноста, претставува членството. Членовите на Ал Каеда се муслимани од целиот свет вклучувајќи ги и оние од државите од Запад.[23] На тој начин, желбата да се биде Ал Каеда или т.н. „Ал Каеданизам", е тоа на што се базира современиот тероризам.[24]

Четврто, организациската поставеност на Ал Каеда исто така е со меѓународен коефициент. Структурата на Ал Каеда не е хиерархија. Таа наликува на она што е познато во овој контекст како „Хидра"[25]. Тоа значи дека постои јадро со мал број членови за кое се закачени „сателитски" главни ќелии со голема децентрализација ширум целиот свет. Во „сателистките" ќелии, кои изведуват операции и независно од главното јадро, се наоѓа конгломерат на исламски фундаменталисти, исламски политички партии, и силно независни групи на кои се потпира главното јадро во логистичка и оперативна смисла.[26] Оваа нелинеарна и невертикална структура на Ал Каеда, во комбинација со развојот на технологијата и поддршката од населението и овозможува експресно функционирање и во отсуство од најсофистицираната технологија. Дисциплината во комуникациите, и вештините (за кои ќе стане збор подолу) и покрај способноста за лоцирање на разговорите преку мобилните телефони се неефективни. Клучот на комуникација за кој не е потребна посебна криптозаштита, им овозможува вешта манипулација. По убивањето на чеченскиот лидер, откако беше лоциран неговиот мобилен според телефон со ракета, Бин Ладен исчезна од комуникациите со мобилен телефон. Или, пак, се верува дека користи посебни филтри во кои се менува фреквенцијата на гласот додека го користи мобилниот телефон. Од друга страна, поединците кои се дел од локални групи, а кои истовремено имаат врски со Ал Каеда и ја делат истата идеологија, се користат како базни станици за пренесување на одредени информации. Еден мобилен телефон циркулира

[23] Jesica Stern, „The Protean Enemy (Al Qaeda)", Foreign Affairs, July-August, 2003, стр. 33
[24] Jason Bruke, „Al Qaeda", Foreign Policy, May/June, 2003, стр.31-32
[25] Michael Wine, „The New terrorism", достапно на: http://www.ict.org.il/articles/articledet.cfm?articleid=427
[26] "Правило за обука на Ал Каеда", Министерство за Одбрана, Одбрана, 2004

и е во рацете на 5-7 послужители кои ја менуваат мрежата на комуникации. Во таа насока, електронското извидување има особени тешкотии во лоцирањето на вистинскиот глас на послужителот и фреквенцијата на оставрени разговори со исти броеви.[27] Од друга страна, искористувајќи ги најновите трендови кои се присутни во меѓународните односи, а за кои стана збор погоре, својата оригинерна сила, Ал Каеда ја изгради во Судан, а подоцна и во Авганистан (места во кои „*де факто*“ не постоеше влада).[28] Во тој контекст користејќи ја современата технологија и современите и интензивни интеракциски односи, многу лесно Ал Каеда формира фондови и ги преместува парите, ја пренесува својата идеја, и го шири учењето врз основа на религијата, со што регрутира илјадници млади муслимани. Ова се потврдува и со фактот дека членови на Ал Каеда има во движењата во Авганистан, Пакистан, Бангладеш (во граничните делови), Долината Панкиси во Грузија, Чеченија, Сомалија, Јемен и на Балканот.[29] Сепак, тука не завршува нејзината поврзаност и влијание. Во голема мера влијанието на учењето на Ал Каеда ги инспирираше членовите на Џема Исламија (оперира во Југоисточна Азија), Ал Итихад Ал Ислами (во Рогот на Африка), Ал Ансар Муџахедин (активна во Кавкаскиот Регион) и Туниска борбена група, Џајас Мухамед (активна во Југоисточна Азија), со кои има интензивни врски и соработка.[30]

Како додаток на ова, е и изјавата на Ал Каеда дека таа нема да запре овде, туку напротив, дека ќе продолжи да ја шири својата мрежа и дека ќе ги инспирира и другите муслимани, со што, Ал Каеда постави досега невиден стандард за примена на тероризам. Овој начин, кој е мошне привлечен за останатите терористички групи, кои, пак, во голема мерка се поистоветуваат и само со името, им овозможвва на овие групи да ја добијат потребната популарност.[31]

Петто, тактиката на современиот тероиризам не се совпаѓа со мошне употребуваната реченица на Брајан Џенкинс дека „терористите сакаат многу луѓе да гледаат, а не многу луѓе да загинат”. Настаните од 11 септември потврдија дека современиот тероризам се води од девизата „повеќе луѓе да гледаат и повеќе луѓе да загинат“.[32] Како за илустрација, за време од 40

---

[27] John Arquila and David Ronfeldt, “Networks and Netwars”, Santa Monica: RAND, 2001 стр.9, исто и: Russel D. Howard, цит дело, стр. 97

[28] D.L.Byman,”Al Qaeda as an Adversary. Do We Understand Our Enemy”, World Politics, vol 56, No1 October, 2003

[29] J.Spyer, “The Al –Qa’ida Network and weapons of mass destruction”, Meddle East Review of International Affairs, Vol.8, No3, September 2004, стр. 33

[30] Ibid.

[31] A. Dalgaard-Nielsen, “Hvordan Vestern slog Al Qaida – og froaerde den internationale terrorisme en sejr i forstaterunde”, DIIS Brief, September,(Danish Institute Of International Studies) 2004

[32] B. Jenkins, “The Potential of Nuclear Terrorism” Santa Monica, CA Rand, 1977, стр.8

годишните превирања и употреба на тероризам од страна на ИРА досега загинале околу 3000 лица. На 11 септември 2001 само во еден ден загинаа над 3000 лица и беше причинета неспоредлива материјална штета во поглед на нападите, што ги изведе и ЕТА и ИРА заедно во целокупната нивна борба. Оваа штета не ја почуствува само САД, туку целиот свет. Додека претставниците на класичниот тероризам беа мошне претпазливи во поглед на жртвите, во смисла на избегнување на негативни ефекти, Ал Каеда воопшто не е загрижена за негативните ефекти кај немуслиманското население и кај оние муслимани кои им помагаат на Евреите и на Западот (неверниците).[33] Ваквата констатација произлегува и од фактот, што во минатото терористите земаа заложници поради три причини: прво, за да свртат внимание за нивната кауза, второ, да ослободат некој затворен другар или да променат политичка одлука и трето, изнуда на средства. Според одредени анализи, терористичките заложнички ситуации во осумдесеттите, завршувале со ослободување на заложниците во 96 отсто од случаите.[34] За разлика од ова стратегијата на Ал Каеда е сосема спротивна. Таа е насочена кон казнување на „Ционистите" и „Крстоносците" секаде каде тоа е можно.[35] Бин Ладен не се воздржува да ги искаже ваквите идеи, во кои дури не ги поштедува и децата, кои освен цивилите се исто така меѓународно заштитени. На веб страницата која веќе е затворена (www.alneda.com) тој изјави: „Ние имаме право да убиеме четири милиони американци, два милиони од нив да бидат деца, во егзил да испратиме дупло од тоа и да раниме и да осакатиме стотици илјади од нив".[36] Проценките за нападите на Ал Каеда укажуваат дека и покрај успехот на Коалициските сили во Авганистн во двете мисии кои се одвиваат таму и соработката на полето на меѓународната полициска соработка, нападите ќе продолжат да се зголемуваат, иако опасноста би можел да се очекува да се намали.[37]

Шесто, современите терористи се добро финансирани. Согледувајќи ги недостатоците на Бадер Мајнхоф (Bader Meinhof), Црвените Бригади (Red Brigade), или оние Абу Нидл (Abu Nidal), Ал Каеда со децентрализираниот пристап и флексибилноста постојано во одделните бази има големи количини

---

[33] Dr. Rohan Gunaranta, "In side Al Qaeda Global Network Of Terror,", Columbia University Press, New York, May 2002, стр. 91

[34] R.D.Howard, цит дело, стр 94

[35] Lawrance Freeman, „Out of Nowhere-Bin Laden's Grievaences", BBC online, достапно на: http://www.bbc.uk.co.uk/history/war/sept_11/build _up_05.shtml.

[36] Освен на веб страницата, изјавата е објавен и во: Graham Allison, „Nuclear Terrorism", New York: Times Book, New York 2004, стр.13

[37] Bruce Newsome, „Executive Summary", Mass casualty Terrorism: Second Quarterly Forecast by The University of Reading Foråcasting Group, стр 33, достапно и на: http://www.rdg.ac.uk/GSEIS/ University_of_Reading_ Forcastsitng_2003Q2.pdf

на финансиски средства, за кои е мошне тешко да се докаже дека ѝ припаѓаат на „Базата“.[38] Финансиската моќ е огромна, па дури поголема и од онаа на некои држави. Само колку за илустрација, богатството на Бин Ладен се проценува дека се движи помеѓу 18 до енормни 200 милиони долари. [39] Она за што постојат сигурни информации е дека Бин Ладен наследил 56 милиони. Користејќи ги погодностите на глобализацијата и интеракциските односи на отворениот пазар, за што стана збор погоре, Бин Ладен досега инвестирал во легални бизниси, и во неколку наврати го злоупотребил исламскиот банкарски ситем „хавала“ (*хавала*).[40] Во Судан се занимавал со земјоделски бизнис, во Кенија отворил фабрика за обработка на ќерамика, фирма за домаќинство во Јемен, Исламска банка и фирма за развој на земјоделството во Танзанија.[41] Исто така, користејќи уште една подобност, развојот на хуманитарните организации и нивната експанзија и пренагласената заштита како одраз на развојот на човековите права и потребата од нивна заштита, Бин Ладен мошне вешто маневрира со финансиските средства.[42] Присуството на овие хуманитарни и филантропистички организации, има во речиси сите делови во кои постои муслиманско население. Така на пример, користејќи ги основите на исламот, пред сѐ, солидарноста на која почива оваа религија, „Добротворната меѓународна организација“ (БИФ) од САД беше затворена, а нејзините финансиски сметки беа замрзнати во САД, Канада, Босна и Косово.[43] Прецизна процена на финансиите на целата мрежа е тешко да се направи. Сепак, податоците за замрзантите сметки даваат слика за тоа колкав е оптекот на средства со кои Ал Каеда манипулира. Од 11 септември 2001 година до октомври 2002 година на пример, се заробени 112 милиони долари од сметки во 165 држави (од нив 34 милиони долари се замрзнати во САД, а 78 милиони долари во останатите земји)[44] . Од друга страна, врз основа на Меѓународната конвенција за спречување на финансирањето на тероризмот од 1999 година, обврските од резолуцијата 1373 од 28 септември 2001 година на ГС на ОН, според одредени извори дури 90 проценти од трансакциите на Ал Каеда се замрзнати или запленети.[45] Сепак,

---

[38] Bruce Hoffman, цит дело

[39] John Drschner, “A Shadowy Empire of Hate Was Borne in Afghanistan”, Knight Rider Newspaper, September 24, 2001

[40] Patrick Ì. Yost and Hajrit Singh Sandhu, “The Hawala Alternative Remittance System and Its Role in Money Laundaring”, Interpol General Secretariat, достапно на: http://www. Interpol.int/Public/Financial.Crime/Money Loundering/havala/default.asp.

[41] Robin Wright, “Secret Rage”, New York: Simon and Schuster, New York, 2001, стр. 252

[42] „CDI Primer: Terrorist Finances”, October 25, 2002

[43] “US accusing Charity of Financing Terror”, BBC, November 20, 2002, http://www.bbc.uk.co.uk/deault.

[44] Истото.

[45] “Al Qaeda Income Cut, Says Foreign Office”, Daily Telegraph, London, April 7., 2003

одредени експерти сметаат поинаку. Имено, во неодамна завршената дисертација, на сега веќе д-р. Стивен Кисер (*Steven Kiser*), тој ќе потенцира: „...финансиската структура на Ал Каеда покажа мошне импресивна способност за прилагодување однапред, примена на специфични методи за менаџирање со финансии, нетрадиционлен и креативен начин на преместување на средства, посебно во географски региони во кои има вакуум во правниот систем, или воопшто не функционира и мошне специфечен метод на менаџирање и собирање на финансиски средства..., ...оваа амебовидна структура се покажа како мошне корисна во услови на интензивни офанзивни операции за нејзино уништување...“[46]

Седмо, современите терористи на Ал Каеда се добро тренирани и имаат свои правила за обука. За разлика од класичниот тероризам, кој го изведуваа терористите од овој период, современиот тероризам го реализираат лица кои поминуваат соодветна обука според посебни критериуми и стандарди. За време на Студената војна многу ретко се случуваше актите на тероризам да бидат изведувани од страна на обучени терористи. Аднан Џабер (*Adnan Jaber*) терорист на ПЛО[47], и случајот со Никарагва[48], зборуваат за обучување на терористите за време на т.н. државно спонзориран тероризам, но поголемиот дел од нив се усовршувале од случај во случај. Во камповите на Ал Каеда тренираат не само членови на Ал Каеда, туку и членови на останати исламистички организации кои се продолжена рака во мрежата на Ал Каеда.[49] Правилото на Ал Каеда кое беше заробено во Авганистан, покрај останатото, укажува на тоа што сѐ треба да исполни еден припадник (каква селекција треба да помине) за да стане дел од камповите за тренинг.[50] Ревидирана верзија на ова првило беше фатена при упад на полицијата во Манчестер, во домот на еден следбеник на Бин Ладен. Ова правило на Ал Каеда под наслов „Воени студии за Џихад против Тираните“, низ неколку лекции има мошне широк, и би рекол, сериозен војнички пристап кон обуката и квантумот на знаење и вештини кои треба еден „свет борец“ да ги познава. Освен тоа, во него има лекции од доменот на финансиите, мерки за заштита на силите, безбедносни мерки за намалување на ризикот, теми од вооружување и настава по гаѓање,

[46] Steve Kiser, „Al Qaeda’s Financial Empire“, дисертација која е завршена на крајот на 2005 година и чека да се објави од страна на РАНД во 2006 година, стр. 45

[47] Christopher Dobson and Ronald Payne, “The Terrorist, Their Weapons, Leaders and Tactics”, New York: Facts on File, New York 1980, на стр.80 зборуваат за тенинзите кои ги давал Советскиот сојуз во Чехословачка, и Источна Германија.

[48] “Military and Paramilitary Activities In and Against Nicaragua”, ICJ Reports, 1986

[49] Jarold M. Post. цит дело стр.35

[50] Gunaratna, цит ело стр.73

како и методи и техники за преживување и пружање отпор во случај на заробување.[51] Најубиствено од сѐ, сепак е развиента разузнавачка мрежа. Флексибилноста, децентрализацијата, способноста за оперирање во подземјето и „црниот бизнис“, избегнувањето на администрацијата и „суетите“ на бирократизмот зачинети со политика, разузнавачката мрежа на Ал Каеда е компатибилна со најелитните разузнавачки мрежи во светот.[52]

Осмо, можноста на овие радикални и фанатизирани лица да дојдат до оружје за масовно уништување не е исклучена.[53] Имајќи ја предвид сериозноста со која тие се закануваат, нивната идеологија, стратегијата, како и сѐ досега што беше предочено во поглед на медиумот-средината во којашто егзистира современиот тероризам, опасноста од соочување со „Армагедон“ не е имагинација или хиперболизирање на ужасот.[54] Времето на одвраќање од можноста да се употреби нуклеарно оружје е минато. Балансот на силите го имаше клучот на одвраќање од употребата на нуклеарно оружје. Опасноста тогаш доаѓаше од државите како актери-субјекти на меѓународен план. Конвенционалната опасност на тој начин беше контролирана од балансот на сили помеѓу двата блока, но и делумно беше врамена од меѓународните правила и принципи. Одговорноста на државата пред меѓународната политичка сцена, независно од нејзината политичка моќ даваше одредена гаранција за пресметливоста во користењето на оружјата за масовно уништување. Впрочем, меѓународното право околу употребата на оружјата за масовно уништување е мошне развиено, иако на договорно, не и на ниво на општо прифатен принцип-*ius coegens*. Промените кои настанаа со распадот на блоковите се одвиваа со брзина која му одговара на современиот тероризам. Асиметричната закана која постои за светскиот мир и безбедност, генерирана од страна на современиот тероризам во контекстот на оружјата за масовно уништување, го остава немо и меѓународното право. Тоа, пак, засега нема соодветен одговор. Недржавните актери зад кои не стои држава, не се обврзани со одговорноста како категорија со која се обврзани ентитетите воопшто на меѓународен план.

Заклучок

За разлика од класичниот, современиот тероризам претставува закана која е на врвот на сите светски безбедносни агенди. Глобализацијата и современите

---

[51] Целото правило е Објавено во “Одбрана” 2004 стр.

[52] Пошироко за ова во: Abdulah Ali Al Salama, “Military Espionage in Islam”, 2004, http://skfriends.com

[53] Koichi Oizumi, “Terror Cells of Today Hard to Combat” Nihon University Tokyo”, August 20, 2002

[54] Doug Gavel, “Can Nuclear Weapons Be Put Beyond Reach of Terrorist”, Kennedy School of Government Bulletin, стр. 43

консидерации, влијаеа на фактот недржавните актери да се наметнат како закана на која мора сериозно да ѝ се пристапи. Преку ефектите кои ги причинува, современиот тероризам влијае силно врз креирањето на политиката на поголем број држави. Како за пример, Шпанија отстапи од коалицијата која учествуваше во операцијата „Слобода за Ирак", а под иста закана се најдоа и некои други земји. Намерата на оние кои го практикуваат современиот тероризам да вовлечат што поголем дел од цивилното население за да ја остварат својата цел се огледува и во желбата да употребат оружје за масовно уништување. Во тој контекст, обидите (и тоа во два наврати) за доаѓање до високо збогатен ураниум, кој се користи за правење нуклеарни бомби, и експериментите со биолошки и хемиски супстанци во Авганистан, ја потврдуваат сериозноста на заканата која постои од страна на современиот тероризам кој го практикува Ал Каеда.[55]

Максимилтичките обиди на Ал Каеда и успесите кои таа ги постигна во нападите на 11 септември 2001, во Мадрид и во Лондон, на современиот тероризам му дадоа димензии со кои досега се немаме соочено. Заканите од ваков вид нужно ја наметнуват потребата од широка соработка, со која ќе се затвори поголем дел од меѓупросторот (современите интеракциски односи) кој го користат припадниците на современиот тероризам. Во контесктот на контратероритичките операции многу погрешен е ставот на оние кои сметаат дека борбата со тероризмот е иста како и „Студената војна" и дека, ќе има победени и поразени. Контратероризмот не е да се порази тероризмот, туку да се поразат оние кои го применуваат.[56] Пристапот од позиција „sum zero theory" кон тероризмот, може да резултира со контраефект. Современиот тероризам е во порите на религијата. Манипулацијата со постулатите на религијата (вокабуларот Муслимани против Ционисти и Крстоносци, на пример), влијае на тоа борбата против Ал Каеда и групите кои ја поддржуваат да се интерпретира како борба против религијата. Наместо целосен пораз на совремниот тероризам, би предложил борбата против тероризмот да се добие со постигнување на успех во поглед на блокирање на сите операции преку: спречување на финансиски трансакции и малверзации, оганичување на маневарот, ограничување на маскирната дисциплина (затскривање зад злоупотребата на хуманитарните организации) и гушење на иницијативата со транспарентна и безрезервна соработка, онаква каква што беше презентирана за време на Лондонските настани, на пример. Разбирањето на сериозноста на заканите е, исто така, од особено значење. Без тоа, ќе живееме во страв и конфузија од она што може да се случи, како што тоа беше со „неуспехот на имагинацијата" која ги снајде САД на 11 септември 2001 година. Со други зборови, арогантниот пристап кон заканите, и гордоста за сопствената супериорност, ги заслепија САД и Европа. За да не ни се случи тоа повторно, сепак, треба да се разбере концептот на Ал Каеда.

---

[55] J.Spyer, исто и: J. Staun, "Den nu terror. En globaliseret, netvaerkbaseretterror med potential adgang masseodelaeggelsesvaben" DIIS Report, No 5 (Copenhagen, Danish Institute for International Studies)

[56] Matthew Levitt, "Untangling the Terror Web: Identifying and Counter-acting the Phenomenon of Crossover Between Terrorist Groups", SAIS Review, vol.24, no 1, стр 35

КОРИСТЕНА ЛИТЕРАТУРА:

1. A. Dalgaard-Nielsen, “Hvordan Vestern slog Al Qaida – og froaerde den internationale terrorisme en sejr i forstaterunde”, DIIS Brief, September,(Danish Institute Of International Studies) 2004
2. “Al Qaeda Income Cut, Says Foreign Office”, Daily Telegraph, London, April 7 2003
3. Abdulah Ali Al Salama, “Military Espionage in Islam”, 2004, http://skfriends.com
4. Brian H. Hook, Margaret J. A. Peterlin, and Peter L. Welsh, “Intelligence and the New Threat: The USA Patriot Act and Information Sharing Between the Intelligence and Law Enforcement Communities”, Federalist Society for Law and Public Policy Studies, December 2001,
5. Brian Jenkins, “The Potential of Nuclear Terrorism” Santa Monica, CA Rand, 1977
6. Bruce Hoffman, “Holly Terror, The Implications of Terrorism Motivated by Religious Imperative” Royal Society of Naval Sciences, Stockholm, 1995
7. Bruce Newsome, „Executive Summary“, Mass casualty Terrorism: Second Quarterly Forecast by The University of Reading Forecasting Group, dostapno i na: http://www.rdg.ac.uk/GSEIS/University_of_Reading_ Forcastsitng_2003Q2.pdf
8. B.Hoffman, “Inside Terrorism”, Columbia University Press, New York, 1998
9. C. Townshend, “Political Violence in Ireland Government and Resistance since 1848”, Clarendon Press, Oxford, 1983
10. „CDI Primer: Terrorist Finances”, October 25, 2002
11. Christopher Dobson and Ronald Payne, “The Terrorist, Their Weapons, Leaders, and Tactics“, New York: Facts on File, New York 1980
12. D. L. Byman, “Al Qaeda as an Adversary, Do We Understand Our Enemy”, World Politics, vol. 56, No1 October, 2003
13. Doug Gavel, “Can Nuclear Weapons Be Put Beyond Reach of Terrorist”, Kennedy School of Government Bulletin, Autumn 2004
14. Dr. Rohan Gunaranta, “In side Al Queda Global Network Of Terror,”, Columbia University Press, New York, May 2002
15. European Union, “A Secure Europe in a Better World, A European Security Strategy”, Brusseles, The European Council, 2003
16. Graham Allison, „Nuclear Terrorism”, New York: Times Book, New York 2004
17. Jason Bruke, „Al Qaeda”, Foreign Policy, May/June, 2003
18. John Arquila and David Ronfeldt, Networks and Netwars, Santa Monica: RAND, 2001
19. Jessica Stern, “The Ultimate Terrorist”, Harward University Press, Cambridge, 1999
20. Jessica Stern, „The Protean Enemy (Al Qaeda)”, Foreign Affairs, July-August, 2003
21. John Mearsheimer, “Why We Will Soon Miss the Cold War”, Atlanttic Monthly, 1990
22. J. J. Linz, “Early State Building and Late Peripheral Nationalism Against The State: The Case of Spain”, vo Building States and Nations, S.N. Eisenstadt and Stain Rokkan, Sage Publications, Beverly Hills, 1973
23. Jerrold M. Post, “Killing in The Name of God: Osama Bin Laden and Al Qaeda” In Know the Enemy, Profiles of Adversary Leaders and Their Strategic Cultures, Maxwell Air Force Base: USAF Counter-proliferation Center, 2002
24. J. Spyer, “The Al –Qa’ida Network and weapons of mass destruction”, Meddle East Review of International Affairs, Vol.8, No3, September 2004, str. 33
25. John Drschner, A Shadowy Empire of Hate Was Borne in Afghanistan”, Knight Rider Newspaper, September 24, 2001

26. J. Staun, “Den nu terror. En globaliseret, netvaerkbaseretterror med potential adgang masseodelaeggelsesvaben“ DIIS Report, No 5 (Copenhagen, Danish Institute for International Studies), 2003
27. Koichi Oizumi, “Terror Cells of Today Hard to Combat” Nihon University Tokyo”, August 20, 2002
28. Lawrance Freeman, „Out of Nowhere-Bin Laden’s Grievances”, BBC online, dostapno na: http://www.bbc.uk.co.uk/history/war/sept_11/build _up_05.shtml.
29. Matthew Levitt, “Untangling the Terror Web: Identifying and Counter-acting the Phenomenon of Crossover Between Terrorist Groups”, SAIS Review, vol.24, no 1
30. Michael Wine, „The New terrorism”, dostapno na: http://www.ict.org.il/articles/articledet.cfm?articleid=427
31. “Military and Paramilitary Activities In and Against Nicargua”, ICJ Reports, 1986
32. M. Crenshaw, “Terrorism In Context”, Pennsylvania University Press, 3d. ed. 2003
33. Patrick Ì. Yost and Hajrit Singh Sandhu, “The Hawala Alternative Remittance System and Its Role in Money Laundering”, Interpol General Secretariat, dostap. na: http://www. Interpol.int/Public/Financial.Crime/Money Loundering/havala/default.asp.
34. Robin Wright, “Secret Rage”, New York: Simon and Schuster, New York, 2001
35. R. D. Howard, (Brigadier General), „Terrorism and Counterterrorism, Understanding the New Security Environment”, Mc Graw – Hill, 2006
36. Steve Kiser, „Al Qaeda’s Financial Empire“, disertacija koja e završena na krajot na 2005 godina i čeka da se objavi od strana na RAND vo 2006 godina
37. SC Res.1368, 12.Spet.2001,
38. SC Res.1373, 28.Spet.2001
39. Terror Cells of Today Hard to Combat”, The New York Times, August 20, 2002, достапно и на: http://www.nutimes.com/aponline/international/AP-Evolution-of-Terro.html.
40. The White House, “The national Security Strategy of the United States of America”, Washington DC, September 2002
41. U. Schnekner, “Internationale Terrorsiten als Profieteure fragiler Staatlitscheit“, SWP-Studie, Berlin Stieftung Wiessenschaft und Politik, 2004
42. United Nation, “High-level Panel on Threats, Challenges and Change, A more Secure World: Our Share Responsibility”, New York, UN, 2004
43. “US Accusing Charity of Financing Terror”, BBC, November 20, 2002, http://www.bbc.uk.co.uk/deault.
44. United Nations, “International Instruments Related to Prevention and Suppression of International Terrorism”, UN, New York, 2001
45. W. Lequer, "Guerrilla, A Historical and Critical Study", Little Brown, Boston, 1976

ПОЛИТИЧКИ СИСТЕМ
(Проф. д-р Билјана Ванковска)

Жанет РИСТОСКА
Министерство за одбрана

На почетокот на календарската 2007 година излезе од печат книгата **„Политички систем“** од професор-доктор Билјана Ванковска.

Едноставен и краток наслов на дело кое на околу три стотини страници пишуван текст се обидува да направи целосен пресек на историјата, еволуцијата, поделбата, теориските правци, насоки и дефиниции на целата комплексност на она што се содржи во терминот политика и политички систем. Амбициозен, но врвно успешен обид, земајќи предвид дека автор на оваа книга е професор-доктор Билјана Ванковска.

Самата авторка во **Предговорот** ја открива основната идеја-водилка што ја натера да се зафати да ја напише оваа книга.

Таа вели: Накратко, требаше да се најде одговор за тоа што е најкорисно и најупатно за студентите, идните кадри од областа на одбраната, мировните и социолошките студии, кои за жал од средните училишта на факултетите доаѓаат со големи пропусти во знаењето за овој сегмент на општообразовниот процес.Требаше да се најде начин науката да се стави во конкретно национално милје, да се зборува конкретно за процесот на демократизацијата, за улогата на демократските институции наспроти демократската политика, но и да се посочи на проблемите со кои е проследено градењето демократија во постконфликтно општество. Едноставно целта на овој труд, според авторот, беше да се направи оптимален спој помеѓу научното, за кое авторката има извонреден бекграунд и врвни признанија како професор и научник и емпириското и практично апликативното, за кое Билјана Ванковска, исто така, има целосна поддршка и искуство на експерт, чии емпириски анализи и предвидувања се докажале во стварноста.

Професор-доктор Билјана Ванковска е еден од ретките научни дејци која е постојано актуелна и секогаш има што да каже, чие мислење е добредојдено при објаснување на многубројните политички и безбедносни состојби со кои Република Македонија во текот на своето краткотрајно егзистирање како суверена и независна држава се соочи и со кои мораше да се справува и да ги решава.

Книгата **„Политички систем“** е поделена во шест поглавја, кои се расчленуваат во повеќе точки и потточки и се тематски заокружени целини.

Првата глава носи наслов **За политиката и политичкиот систем.**

Во неа се диференцирани осум главни точки кои се занимаваат со определувањето на поимот за политиката и политичкото, спротивставените перцепции за политиката, научното определување на поимот политика, теориските сфаќања за политиката и што е тоа политички систем, кои се детерминантите на политичкиот систем, како и класификацијата на политичките системи.

Шестата точка на ова поглавје подетално се раслојува и се прави анализа на сето она што ја сочинува структурата на политичкиот систем, односно кои се политичките субјекти и организации, се анализира војската како институција во политичкиот систем, јавното мислење, изборите и изборните системи, како и дефинирањето на политичките идеи: поимот за политичка култура и политичка идеологија и правото.

Втората глава се занимава со **Значењето и моделите на демократијата.**

Во оваа глава се прави анализа на моделите на демократијата во историски контекст и тоа во периодот на Античка Грција, преку теориите за демократијата на големите филозофи Платон и Аристотели, како и на Цицерон и Сенека во Стариот Рим, се минува периодот на средновековието кој се карактеризира со апотеозата на религиозниот принцип во сите сфери на човековото егзистирање, значи и во поглед на филозовската и научната мисла и принципите на теоријата за репрезентативната монархија и привилегирани слоеви, сè до појавата на идејата за човечка заедница на еднакви поединци како негација на севкупната средновековна мисла и појавата на големите концепти за демократијата и класичниот либерализам во делата на Томас Хобс, Џон Лок, Жан-Жак Русо и други.

Вториот дел на Втората глава се занимава со современото видување,толкување и критика на либералната демократија. Се изнесуваат современите видувања за демократските институции, односно се образложува демократската политика на Шумпетер, Калдер и Вејвода, за да се дојде до анализата на современите дебати за универзалноста на демократијата претставени во теориските концепти на Семјуел Ханингтон и Сартори.

Интересно е што сите теориски елаборации, професор Билјана

Ванковска ги поткрепува со соодветни примери кои се земени од збиднувањата во современитот свет и нашата современа реалност.

Така, конкретно за поимот на демократизацијата, нејзините патишта и контексти, за секој вид се дава и посочува и конкретен пример на модел на демократизација. Во однос на постконфликтното градење на мирот и демократизацијата се вклучува и Република Македонија, како пример каде конфликтот, иако сериозен, е задржан во рамките на територијата и не настанал целосен колапс на државата. Демократзацијата во ваков тип на држави, според Билјана, претпоставува истовремено мерки за градење мир и воведување на поинакви демократски процеси, кои на државата треба да ѝ дадат нов лик и легитимитет, заради добиената поддршка од малцинските групи.

Значи , во контекст на најсовремените дебати и анализи на процесите на демократизацијата во глобални рамки, професор доктор Билјана Ванковска со око на критичен научен арбитер ги вклучува и случувањата и процесите кои не ја заобиколија и нашата земја.

Третата глава глава со наслов **Институционални дизајни на демократијата** обработува четири главни проблемски подрачја. Првата проблемска целина се занимава со дефинирање и анализа на основните облици на демократските политички системи. Подетално се разгледани моделите на претседателскиот и парламентарниот изборен систем., дадени се анализи со примери и примена во конкретна држава, како и анализа на недостатоците и предностите на избраниот модел. Диференцијацијата на претседателските и парламентарните режими не е лесна задача во современите услови на егзистирање на државите, сепак, како што вели и самиот автор, од методолошки причини е добро да се направи преглед на разликите меѓу двата модела. Мешовитиот систем, чиј поборник е Сартори, иако има свои поборници и теоретичари, се уште е недоволно анализиран и подведен под единствена и сеопфатна дефиниција и се соочува со низа практичните проблеми при функционирањето , кои и се посочени во книгата.

Во овој дел на книгата се среќаваме и со проблемите на консоцијациската и консензуалната демократија.

Втората точка на ова поглавје ги систематизира авторитарните политички системи, додека треттата е поврзана со дилемите во однос на дихотомијата авторитаризам наспроти демократија, за во четврттата точка да се прикажат варијациите на демократизацијата.

Четврттата и Петтата глава од книгата **„Политички систем“** на проф. д-р Билјана Ванковска, конкретно се сосредоточува на дескрипцијата, анализата и предвидувањата во доменот на политиката, политичкиот систем и демократијата во Република Македонија.

Четврттата глава носи наслов **Развој и профил на политичкиот систем на Република Македонија.**

Во првата точка на оваа глава е направен историски пресек на развојот на македонската држава и тоа од создавањето на првата македонска држава, преку анализата на уставно-политичкиот развој на Македонија во рамките на поранешната југословенска федерација се до определувањето на карактеристиките на уставно-политичкиот развој на Република Македонија како независна и суверена држава.

Понатака, во останатите четири точки на четвртото заглавие се определуваат детерминантите на мекедонската демократија, темелните вредности на уставниот поредок, начините на остварувањето на власта во Република Македонија, како и карактеристиките на политичкиот систем по уставните измени од 2001, при што посебно се анализираат елементите на консоцијацискиот модел во политичкиот систем на Република Македонија и условите за остварување на консоцијацискиот модел во Република Македонија.

Петтата глава насловена како **Институционален дизајн на македонската демократија**, ја открива перфекциската прецизност на авторот она што го поседува како теориско знаење и научна подлога до детали да го имплементира и употреби за нови и автентични анализи на состојбите што се перцепираат во домашен амбиент.

Така, таа подробно се занимава со научна анализа на законодавната власт олицетворена во Собранието на Република Македонија и односите на Собранието со другите институции на власта.

Во рамките на анализата на извршната власт ги разгледува институциите Претседател на Република Македонија и Влада на Република Македонија, како и односите и корелациите меѓу нив.

Критичкото око на авторот се огледа и во анализата на државната управа, судството, уставното судство и локалната самоуправа.

Содржината на овие две глави, кои се однесуваат конкретно на политичкиот систем на Република Македонија и каде до најситни детали и подробности се обработени институциите на власта во Република Македонија, според мене, би требало да бидат составет дел од работниот материјал на секој поединец што се занимава со оваа проблематика или е директно вклучен во институциите на власта.

Шесттата глава им е посветена на **Човековите права**.

И со овој термин секојдневно се среќаваме, го употребуваат (злоупотребуваат)и експертите и лаиците и многу е полезно кога постои конкретен синтетизиран материјал кој ќе ни протолкува се што е значајно и правно поткрепено во врска со сите видови човекови права и нивните прекршувања.

Билјана Ванковска нѐ упатува на значењето на човековите права во современиот свет со тоа што ни објаснува што ,всушност, се подразбира под поимот човекови права, каков е историскиот развој и филозофијата на

човековите права, а воедно, посочувајќи ни ги општите претпоставки за остварување и уживање на тие права.

Човековите права се класифицирани како лични права, политички права, економски и социјални права и културни права. Секоја категорија е специфична и се однесува на посебен сегмент од општествениот живот. Остварувањето на овие права е гарант дека единката е навистина слободна и единствена.

Оваа глава се занимава и со анализата на ограничувањата на човековите права и должностите на човекот и граѓанинот, воопшто како и конкретните слободи и права на припадниците на заедниците во Македонија.

Книгата **Политички систем** на професор-доктор Билјана Ванковска, навистина беше неопходно потребна публикација во Република Македонија. Не само како учебник за младите генерации студенти туку и за многу поширок дијапазон на реципиенти.

Од кулоарите до тротоарите и пазарите, политиката, системот и институциите се тема за која секој се чувствува компетентен да дискутира.

Оваа книга, јас ја доживувам како преубав спој на научното, образовното и информативното, но и општо полезното, во смисла на ефектите што ќе ги има на еден поширок круг од читателски аудиториум. Едноставно, оваа книга би можела да ја наречам и како А, б , в, на политиката, политичкиот систем и демократијата.....

7 Прикази на книги, стручни трудови и др. од областа на одбраната

ЕВРОПСКАТА УНИЈА НИЗ ПРИЗМАТА НА ЕВРОПСКАТА БЕЗБЕДНОСТ

(д-р Трајан Гоцевски, д-р Оливер Бакрески и д-р Стојан Славески)

Весна ТАСЕВСКА

Од неодамна научната и стручна литература стана побогата за уште едно дело од областа на безбедноста и одбраната. Се работи за делото насловено како „**Европската Унија низ призмата на европската безбедност“** од авторите д-р Трајан Гоцевски, д-р Оливер Бакрески и д-р Стојан Славески. Ова исклучително дело ја претставува Европската унија прикажана низ призмата на европската безбедност отсликувајќи ја оргиналноста на изразувањето на авторите, нивниот сензибилитет, но и сопствениот печат кој авторите го оставиле при разработката на оваа проблематика.

Претставено на 242 страници, делото претставува одличен сублимат на еден специфичен пристап кон европската безбедност.

Иако концепирано во седум глави, авторите проучувањето на европската безбедност го фундирале на три основи во кои е препознатлив систематскиот приод и прегледноста на изложената материја што е само уште еден доказ дека авторите имаат мултидимензионално познавање на оваа проблематика.

Импресивнот број на референтни единици го прави делото уште побогато, позначајно и поквалитетно.

Дополнително задоволство за љубопитниот читател претставува синтезата на најкарактеристичните поими од областа на европската безбедносна проблематика прикажани во Терминолошкиот речник.

Низ седумте глави, дадена е една историска ретроспектива при што се издиференцирани главните етапи низ кои се развивала Европската унија а со тоа и нејзината безбедносна компонента каква што ја знаеме денес.

На еден разбирлив и суптилен начин авторите прибегнуваат кон еден неформален концепт на разработка на материјата, движејќи се од општото кон посебното.

Преку терминолошкото определување и категотијалното концепирање на безбедноста разработена во првата глава наслована како **„Категоријални концепти за безбедност“**, авторите нудат подлога за она што понатаму треба да се перцепира како европска безбедност.

Во втората и третата глава насловени како **„Европска унија“** и **„Улогата на Западноевропската унија во креирањето на европската безбеднона архитектура“**, авторите ни даваат историски преглед за развојот на Европската унија до нејзините денешни облици. Како прва коалиција на држави која ја постигнала позицијата на потенцијална голема сила, Европската унија, на почетоците од својот развој претставуваше само цивилна сила со ограничени надлежности во доменот на безбедносните и одбранбените прашања.

Промените во меѓународните односи, геополитичката и безбедносната средина ја промовираа новата улога на Европската унија на патот кон заедничка одбрана.

Логичкиот след од општото кон посебното авторите го применуваат и во понатамошната разработка на материјата и всушност во наредните глави следува конкретната разработка на „новата европска безбедносна архитектура“.

Во четвртата и петтата глава насловени како **„Вториот столб на Европската унија“** и **„Развој на Заедничката надворешна и безбедносна политика и на Европската безбедносна и одбранбена политика низ призмата на заемна безбедност, кризен менаџмент и превенција на конфликти“**, авторите го разработуваат концептот на вториот столб на Европската унија чија практична реализација доживеа валоризација со Мастришкиот договор. Како што посочуваат авторите, со него се удрени темелите на „Заедничката надворешна и безбедносна политика која ќе ги покрива сите области во надворешната и безбедносна политика“. Комплексноста на институционалната рамка и инструментите кои се применуваат за спроведување на политиката на Заедничката надворешна и безбедносна политика, јасно укажуваат на сложениот процес на структурите, нивното функционирање и меѓусебната поврзаност. Авторите посебен акцент ставаат на структурите кои се релевантни во однос на военото и цивилното управување со кризи но и на цивилно-воената координација при управувањето со кризи како есенцијална нишка за успешно реализирање на поставените задачи.

Активностите на Заедничката надворешна и безбедносна политика и на Европската безбедносна и одбранбена политика одат во насока на реализирање на оригиналната цел на Европската унија за создавање на безбедна Европа, а со донесувањето на Европската безбедносна стратегија, Европската унија за прв пат во својата историја концепира целосна рамка на својата безбедносна политика.

Остроумноста и критичкото око на авторите олицетворено во нивниот пишан збор, во шестата глава насловена како **„Трансатланските перспективи на ЕУ и НАТО“** ѝ водат во една сеопфатна компаративна анализа на „политиката“ од една страна и „идентитетот“ од друга страна.

И секако дека вакво дело би било некомплетно ако се изостави делот за Република Македонија, кој авторите го презентираат во последната глава насловена како **„Република Македонија и европската безбедност“**. Стремежот на Република Македонија да стане дел од европското семејство е олицетворено во посветеноста да даде сопствен придонес во активностите на Заедничката надворешна и безбедносна политика и тоа преку учество во мисии за управување со кризи, под чадорот на Европската безбедносна и одбанбена политика.

Со ова дело, прво од ваков вид во нашата земја, научната, стручната, но и пошироката јавност се здоби со една современа лектира која ги надминува границите на специјализиран учебник за студентите кои ги изучуваат европските безбедносни процеси и има примат на извонредно интересно дело кое топло му го препорачуваме на љубопитниот читател кој е желен за откривање на нови хоризонти.

7 Прикази на книги, стручни трудови и др. од областа на одбраната

ЕТИОЛОГИЈА НА ВООРУЖЕНИТЕ КОНФЛИКТИ
(д-р Митко Котовчевски)

Ванчо КЕНКОВ
Филозофски факултет-Институт за одбранбени
и мировни студии, Скопје

Неодамна д-р Митко Котовчевски ѝ се претстави на нашата научна, стручна и поширока јавност со својот најнов труд „**Етиомогија на вооружените конфликти** “. Овој труд има за цел да даде нова светлина на феноменот на вооружените конфликти, на сите негови современи појавни облици и тенденции во нивното манифестирање. Самиот наслов на трудот асоцира дека станува збор за амбиоциозен и мултидисциплинарен труд во кој се истражува една мошне актуелна и специфична проблематика која е од суштествено значење за опстанокот на секоја држава. Амбициозноста на трудот преферирана во насловот, во основа се поклопува со очекуваната содржина што не е чест случај и несомнено ќе ја заинтригира нашата научна, стручна и поширока јавност.

Без сомневање, станува збор за оригинален научен труд базиран врз проучување на најновата научна литература од странство и од кај нас. Во многу нешта трудот со својот содржински квалитет, адекватната застапеност на презентираните ставови, претставува длабок пробив на научната мисла по однос на оваа проблематика кај нас. Трудот нуди издржани образложенија, факти и решенија кои можат да послужат како фундаменти за натамошниот развој на научната мисла во оваа област. Оригиналноста на овој научен труд се огледа и во тоа што од осамостојувањето на Република Македонија има малку трудови од овој вид.

Насловот на трудот, кој е доста амбициозен, укажува на тоа дека станува збор за труд кој обработува мошне актуелна и специфична проблематика која е од суштествено значење за опстанокот на секоја држава. Сепак амбициозноста на трудот преферирана во насловот, во основа се поклопува со

очекуваната содржина што не е чест случај и несомнено ќе ја заинтригира нашата научна, стручна и поширока јавност . Амбициозноста на трудот преферирана во насловот, во основа се поклопува со очекуваната содржина што не е чест случај.

Научниот пристап во мултидисциплинарната безбедносно-одбранбена проблематика на трудот му дава пионерски простор од кој ќе се надградуваат доктринарните и стратегиските определби по однос на македонското безбедносно-одбранбено организирање во однос на прашањата врзани за вооружените конфликти.

Композицијата на книгата "Етиологија на вооружените конфликти" е изложена на 280 страници текст поделен на три дела со повеќе поглавја, преилози и библиографски единици од најнов датум.

Во првиот дел од книгата насловен "Конфликти", авторот најнапред укажува на тоа дека конфликтот претставува комплексен феномен и без оглед на културата на поединците или групите и на културните средини, најчесто асоцира на болка, лутина војна, убивање, тепање и слично. Конфликтот го следи човекот низ неговиот историски развој, од најстари времиња се до денес. Понатаму авторот укажува на тоа дека конфликтот има свое минато, сегашност и иднина. Тој се создава, се појавува, потоа достигнува свој емоционален, а најчесто и насилен климакс, потоа може да се намали, исчезне и честопати повторно да се појави. Оттука животниот циклус на конфликтот може да се подели на три фази: пред насилството; за време на насилството и по насилството. Потоа на многу суптилен начин авторот, врз основа на основните детерминанти на конфликтот и основните елементи за дефинирање на конфликтот укажува на комплексноста при дефинирњето на конфликтот во една општоприфатлива дефиниција. Но и покрај сите разлики и потешкотии во дефинирањето на конфликтот, авторот дава неколку општоприфатени дефиниции.

Авторот понатаму укажува на акцелераторите на конфликтите како критични настани кои рапидно го зголемуваат нивото на важност на промените на главните услови, но исто така може да го означуваат и распадот на системот или да ги означуваат основните промени во политичките односи.

Во поглавјето "Класификација на конфликтот" авторот како карактеристична ја наведува поделбата според Јохан Галтунг , според која постојат: конфликти на моќ и конфликти на општествени димензии; конфликти на моќ и конфликти на светски димензии; интраперсонални конфликти и интерперсонални конфликти. Покрај овие теории авторот понатаму ги елаборира теориите за насилниот конфликт на макро ниво, каде што според анализата на основните ставови кон насилните конфликти во рамките на општествените науки се издиференцирани два основни става. Првиот став е социолошки и антрополошки и поаѓа од гледиштето дека конфлоктот

претставува нормална состојба, во рамките на егзистирањето на групата, а не дисфункционална или патолошка состојба. Вториот став е поврзан со Парсоновото учење за социјалното оспособување, поврзаноста кон заедничките вредности и зачувување на системот (и на социјалниот поредок), во конфликтот гледаат болест со негативни последици. Во понатамошната анализа на насилниот конфликт авторот презентира повеќе дефиниции и ставови по донос на насилниот конфликт од еминентни теоретичари од таа облест за на крајот да даде класификација на насилниот конфликт според жртвите предизвикани од борбата и тоа: мал вооружен конфликт; среден вооружен конфликт и војна. На крајот од ова поглавје во делот "Трансформација и разрешување на конфликтите" авторот укажува на тоа дека трансформацијата на конфликтот во функција на разрешување на конфликтот е без алтернатива во промена на насилните однесувања на инволвираните страни со цел конфликтниот процес да се придвижи во "мирни води" . Сепак патот кон плодна трансформација на конфликтот е доста макотрпен, долготраен и најчесто води преку усложнување, со можност за групирање на некои од страните и целте, но постојано внимавајки да не дојде до деформација на конфликтот. Како значајно авторот потенцира дека во зависност од определени појдовни основи конфликтот истовремено може да биде извор на деструкција и извор на креација и тоа може да претставува уште еден можен начин за трансформација на кофликтот и да се дејствува на тој начин што би доминирале креативните аспекти.

Вториот дел насловен "Надворешни вооружени конфликти" започнува со поглавјето "Вооружена аграсија" каде авторот имајки предвид дека според Повелбата на ООН вооружената агресија претставува кривично дело, а Советота за безбедност утврдува за секој случај поединечно дали е извршена агресија и дали е загрозен мирот и безбедноста, укажува повеќе дефиниции за агресијата. Во овој дел особено е заначајна анализата на авторот по однос на вооружена агресија врз Р. Македонија каде тој укажува дека агресија спрема Р. Македонија со оглед на целта може да биде : агресија со радикални цели; агресија со ограничени цели. Во зависност пак од видот на војната агресијата на Р. Македонија може да биде: агресија во локална војна; агресија во регионална војна; агресија во светска војна што во ни еден случај не би било добро за Р. Македонија но и за мирот и безбрдноста во регионот и пошироко. Понатаму авторот ги анализира најновите теории за војната нејзините најзначајни карактеристики, причините за војна во современиот свет и цената на војната. Што се однесува до чинењето на војната, авторот мошне прецизно, преку бројки и дијаграми математички ни презентира колку може да чини војната и дали сите држави можат да издвојат толкави финансиски средства без да предизвикаат колапс на нивните општества.Во поднасловот "Погранични вооружени судири" се наведува дека тие претставуваат посебен вид вооружени судири помеѓу

соседни држави. Ваквите вооружени судири се каратеристични за новосоздадените држави денес но и за време на колонијализмот, што авторот го презентира со табела која ги има опфатено пограничните вооружени судири во периодот од 1948-1998 година.

Третиот дел е насловен "Внатрешни вооружени конфликти", во него авторот најнапред ја дефинира гарѓанската војна како најопасен внатрешен конфликт кој претставува определен вооружен судир (внатре во границите на определена држава), кој не се смета за меѓудржавна војна, кога вооружениот судир ќе поприми определено политичко значење (карактеристики) и кога ке постигне поголеми размери од вооружениот бунт. Покрај дефинирањето на граѓанските војни, авторот ни ја претставува етиологијата на граѓанските војни, но и поделбата на истите на расни конфликти, конфликти на околината, идеолошки конфликти, конфликти помеѓу фонкционирањето на власта и нејзиното непочитување, барањата на опозицијата се однесуваат за промена на режимот и за контрола на ресурсите, конфликти на идентитетот. Понатаму авторот ги елаборира основните карактеристики на граѓанските војни, но и причините за продолжување на векот на траење на граѓанските војни.

Во следното поглавје се анлизира вооружениот бунт и покрај дефинирањето на иститот како организирана вооружена-политичка борба чија цел може да биде преземање на власта преку револуционарен пресврт и заменување на постоечката власт, додека во друг случај целите можат да бидат поограничени, авторот ги анализира и видовите на вооружениот бунт, нивниот развој низ повеке фази: латентен или првобитен бунт; герилска војна; отворена војна. Покрај фазите на вооружениот бунт елаборирани се моделите на бунтови како субверзивен бунт; бунт на критично јадро; масовно ориентиран бунт; традиционален бунт и формите на бунтовнички дејства.

Во поглавјето "Револуција" почнувајки од поимно-терминолошкото определување на револуцијата и причините за појавување на револуциите авторот нуди нови погледи на причините за револуциите. Сето тоа е поткрепено со учењето на Чалмерс Џонсон и Смелсер за револуциите. Покрај тоа, авторот понатаму ги презентира совреманите сваќања за револуцијата почнувајки од учењето на Самјуел Хантингтон преку споредбено-историската анализа на учењето за револуцијата до учењето на Скокпол и Хана Арент. Понатаму анализирани се новите теории за револуциите каде авторот со елаборација на теориите на еминентни теоретичари, особено од поранешниот СССР, укажува дека "новите револуции" за целосно елиминирање на комунистичките структури на власт, продолжуваат и понатаму преку новокомпонираните "кадифени револуции", "багер револуции", "портокалови" и други различно обоени револуции изведени во поранешните комунистички држави. На крајот покрај разликите и односот на воените

конфликти и револуцијата, авторот дава одговор на прашањата и предизвиците, односно каква е иднина на револуцијата, но и иднината на современата цивилизација. Оттука, револуцујата во иднина треба да претставува значаен патоказ за современите влади во која насока ќе треба да се организираат бидејќи револуцијата е мошне комплексна, тешка и неизвесна појава.

Имајќи ја предвид специфичноста и комплексноста на содржината на трудот, тој претставува фундаментална претпоставка и предизвик за натамошни проучувања и научна истражувачка работа во оваа област.

„*СОВРЕМЕНА МАКЕДОНСКА ОДБРАНА*“, теоретско списание
Министерство за одбрана, „Орце Николов“ б.б., Скопје

УПАТСТВО ЗА АВТОРИТЕ

„*СОВРЕМЕНА МАКЕДОНСКА ОДБРАНА*“ (во понатамошниот текст Списание) е теоретско списание кое по правило излегува двапати годишно. Во Списанието се објавуваат:

-оригинални стручни трудови: научно стручни трудови, прикази на книги, куси соопштенија и др.

-континуирано или повремено во Списанието се објавува и библиографија, календари на научни манифестации во земјата и странство, позначајни датуми, рекламирање на фирми и претпријатија и др.

Оригиналните стручни трудови ги содржат резултатите на сопствените дотогаш необјавени научни истражувања кои претставуваат заокружена целина. Прифаќањето на оригинална научна статија во Списанието ги обврзува авторите да не ги објавуваат и во други списанија.

Научно-стручните трудови известуваат за корисни сознанија кои што помагаат во ширењето на знаењата и прилагодувањето на изворните истражувања кон потребите на науката и практиката.

Прикази на книги претставуваат концизни прикази на книги и сознанија до кои што дошле авторите во определена научна област, за која компетентноста на авторите во приказите е потврдена преку публикувањето - објавувањето на книгите.

Куситe соопштенија содржат резултати на помали, но завршени научни истражувања.

Доминантни рубрики на Списанието се:

1. Општо теоретски, доктринарно-стратегиски и други теми од областа на одбраната;
2. Геополитички, геостратегиски, военополитички и теми од меѓународен ангажман во областа на одбраната;
3. Евроатлантски интеграции;
4. Техничко-технолошки достигнувања, вооружување и опрема;
5. Странски автори;
6. Други рубрики од областа на безбедноста, одбраната и заштитата; и
7. Прикази на книги, стручни трудови и др. од областа на одбраната.

ПОДГОТОВКА НА РАКОПИСОТ

Ракописот треба да се доставува во **еден отчукан примерок** на ласерски печатар, без проред, на двете страни на хартијата, со формат Б5 и на дискета, за да се олесни печатењето на Списанието. Страниците и прилозите треба да бидат нумерирани.

Трудовите треба да бидат напишани на македонски или на англиски јазик, а на авторите им се препорачува насловот, апстрактот на трудовите, приказите и кусите соопштенија да ги пишуваат и на Англиски јазик.

Трудовите што не се земаат во печатење им се враќаат на авторите со образложувања.

При подготвувањето на ракописот задолжителна е употреба на Меѓународниот систем на единици (SI).

Ракописот треба да содржи: наслов, автори, институција, апстракт, клучни зборови, вовед, содржина на трудот, заклучок и литература.

Наслов: големина на масни **(Bold)** букви, 14 points, RG-MAC C Times, центрирано, прво на македонски, а потоа и на англиски јазик (пред апстрактот на англиски јазик). Насловот на трудот треба да биде кус, но да дава верен одраз на содржините и по можност да содржи што повеќе клучни зборови од опфатената проблематика.

Еден празен ред.

Автори: име и презиме, мали масни **(Bold)** букви, 11 points, RG-MAC C Times, центрирано.

Два празни реда.

Институција: ракописни букви, 11 points, RG-MAC C Times, центрирано.

Два празни реда.

Апстракт: прво на македонски јазик, 11 points, RG-MAC C Times, а потоа и на англиски јазик, 11 points, Times New Roman, единечен проред. Содржината на апстрактот треба да е суштинска и независна целина.

Еден празен ред.

Клучни зборови: максимум до 5 збора, 11 points, RG-MAC C Times, единечен проред, на македонски и на англиски јазик.

Вовед: 11 points, RG-MAC C Times, единечен проред. Во воведниот дел треба накусо да се наведе само најважното од поранешните истражувања поврзано со обработуваната проблематика, а потоа да се објасни целта и важноста на работата - истражувањето.

Еден празен ред.

Содржина на трудот: 11 points, RG-MAC C Times, единечен проред. Содржината на трудот треба да ги опфати теоретските основи, експерименталниот дел и резултатите до кои што се дошло.

Трудовите кои што се однесуваат на теоретски истражувања, наместо експериментален дел, треба да имаат поглавје **теоретски основи**, во кои ќе бидат изнесени подробностите за проверка на наведените резултати.

Експерименталниот дел треба да биде издвоен и да содржи податоци за употребуваните материјали и опис на применетите принципи и методи на начин кој што ќе овозможи репродуцирање на постапките, но без детално опишување на веќе познатото.

Резултатите до кои се дошло и дискусијата треба да бидат дадени во едно поглавје. Дискусијата треба да содржи анализа на резултатите и заклучоците кои што можат да се извлечат.

Еден празен ред.

Заклучок: 11 points, RG-MAC C Times, единечен проред. Заклучокот треба да претставува кусо резиме од трудот, а да ги опфати и резултатите до кои се дошло со истражувањето.

Еден празен ред.

Литература: 11 points, RG-MAC C Times, цитирана според светските стандарди. Литературата се наведува во посебно поглавје при што библиографските единици се нумерираат по оној ред по кој што се појавуваат како во фус нотите во текстот.

Маргини: - Б5 формат, трудовите отчукани на непровидна хартија од канцелариски формат А4 со работен простор:

- горна: 5 см		- Top:	1.89"
- долна: 5 см	или Page Setup компјутерски	- Botoom:	1.89"
- лева: 4 см	параметри во инчи (inch)	- Left:	1.58"
- десна: 4 см		- Right:	1.58"
		- Gutter:	0"

Печатар: ласерски принтер.

Примените ракописи уредувачкиот одбор ги испраќа на рецензенти. Рецензентите и авторите остануваат анонимни. Рецензираните трудови, заедно со евентуалните забелешки и мислења на уредувачкиот одбор, се доставуваат до авторите. Тие се должни, најмногу во рок од 15 дена, да ги извршат неопходните корекции.

Категоријата на трудот ја предлага авторот, но уредувачкиот одбор ја донесува дефинитивната одлука врз основа на мислењата на рецензентите.

Пробните отпечатоци по потреба им се испраќаат на авторите заради корегирање на печатарските грешки, а не за измена на текстот. Евентуалните нови сознанија можат да се дадат само како куса белешка после текстот. Коригираните пробни отпечатоци треба да се вратат на редакцијата во рок од 2 (два) дена.

Брзината на објавувањето на трудот, покрај останатото, зависи и од придржувањето кон ова упатство.

Трудот се доставува отпечатен според горенаведените пропозиции и на дискета.

Рокови за испраќање на трудовите: 30.04. и 31.10. во тековната година на

АДРЕСА: 1. ФИЛОЗОФСКИ ФАКУЛТЕТ - СКОПЈЕ
проф. д-р Трајан Гоцевски, главен и одговорен уредник
e-mail: trajang@freemail.org.mk
или
2. МИНИСТЕРСТВО ЗА ОДБРАНА - Одделение за односи со јавноста
м-р Жанет Ристоска, уредник
e-mail: produkcija@morm.gov.mk

УРЕДУВАЧКИ ОДБОР
НА СПИСАНИЕТО
„Современа македонска одбрана"

СК/СК
Скопје, 23.12.1999 година